CATALOGUS TARIEF 04/2025

www.dedietrich.be

De Dietrich

OVERZICHT

01 WARMTEPOMPEN p 15

Strateo R32 p 20
Alezio S R32 en Alezio S p 24
Alezio S V200 R32 en Alezio S V200 p 28
HPI S p 32
BEPC p 36
GSHP p 37

02 HYBRIDE WARMTEPOMPEN p 45

Alezio S R32 en Alezio S p 48
Alezio S V200 R32 en Alezio S V200 p 52
HPI S p 56
HPX2 SPLIT p 60

03 AIRCONDITIONING p 65

CLIM'UP MONOSPLIT
Airco-units wandmodellen SMART p 68
Airco-units console UCEM p 69

CLIM'UP MULTISPLIT
Buitenunits MUSE p 70
Airco-units wandmodellen UMS p 71
Airco-units console UCEM p 72

04 CONDENSATIE GASWANDKETELS p 75

MCR-S p 80
MPX2 COMPACT p 82
Virtuens p 85
AMC PRO EVO 45-115 p 92
MCA 135-160 p 98

05 CONDENSATIE GASKETELS, VLOERMODEL p 104

Twineo (EGC) p 108
Modulens (AGC) p 113
Elidens (PGC) p 119
IX p 124
C340 - C640 p 132

06 CONDENSERENDE STOOKOLIEKETELS p 139

CFU C p 142
Modulens O® (AFC-S) p 146
Modulens O® PRO (PFC) p 152

07 GIETIJZEREN STOOKOLIEKETELS p 156

CFU p 157
GT 220 p 163
GT 330 p 166
GT 430 p 167
GT 530 p 168

08 WARMTEPOMPBOILERS p 175

Elensio p 178

09 SANITAIR WARMWATERBEREIDERS p 180

BPB 150 tot 501 p 182
B650 tot 3000 p 183

10 ZONNE-INSTALLATIES p 185

Inisol Twineo p 189
Dietrisol Modulens p 191
Inisol Uno en Uno E p 193
Dietrisol Quadro p 198
Inisol Quadro p 202
BSL, PS p 208
Zonnecollectoren Dietrisol PRO C250V p 210
Zonnecollectoren Dietrisol PRO C250 p 216
Zonneboilers FWS, B 802/1002, RSB, BSL/BESL, PS, PSB p 219

11 STOOKOLIEBRANDERS p 231

Stookoliebranders M100 - M 40 p 233

12 AANSLUITING ROOKGASSEN / HYDRAULISCHE MODULES p 239

Lucht/rookgassen toebehoren p 239
Hydraulische modules p 275

13 REGELINGEN p 278

E-Pilot p 283
Kamerthermostaten p 284
Internet geconnecteerde ruimtethermostaten SMART TC° p 286
Internet geconnecteerde ruimtethermostaten SMART TC° RF p 287
Diematic p 288
VM Diematic Evolution p 293

EEN MERK DAT STAAT VOOR **SERVICE EN VAKMANSCHAP**

ONZE MISSIE

OPLOSSINGEN BIEDEN DIE HET BEST BEANTWOORDEN AAN DE GEVRAAGDE EN GESTELDE COMFORTEISEN.

4 STERKE WAARDEN

VAKMANSCHAP

Er wordt veel aandacht besteed aan onderzoek en ontwikkeling, maar ook aan het toepassen van de nieuwste technieken. Zo kunnen onze medewerkers betrouwbare en kwalitatieve producten ontwerpen.

GEDREVENHEID

Strenge kwaliteitseisen en de constante wil om het telkens opnieuw beter te willen doen maken deel uit van ons DNA. Dit resulteert in zowel innovatie als performante oplossingen.

ELEGANTIE

Wij zijn gepassioneerd en houden van mooie realisaties. De elegantie van ons merk is niet enkel een kwestie van design, het is ook gedrevenheid die deel uitmaakt van onze geschiedenis.

BEÏNVLOEDEN

Dankzij onze jarenlange ervaring laat de kennis van het verleden ons toe om de toekomst van onze markt te voorspellen en te beïnvloeden.

+50

Een aanwezigheid in meer dan **50 landen** en een **leidinggevend merk** op de Europese markt.

10

productiesites

6500

medewerkers

+1 200 000

verkochte verwarmingsketels wereldwijd, waarvan 60% condensatieketels

EEN STERK MERK **TOT UW DIENST**

De Dietrich, een belangrijke speler op het gebied van verwarming en warmwaterproductie biedt u multi-energiesystemen aan (zonne-energie, hout, warmtepompen, olie en gas condenserend) die voldoen aan elke behoefte.

CONFORM ECODESIGN SINDS SEPTEMBER 2015

Meer informatie over Ecodesign en energie-etikettering **nl.ecodesign.dedietrich-heating.be**

DE KRACHT VAN ONZE DIENSTEN

Door haar expertise staat De Dietrich op vandaag ook sterk in het tijdperk van de domotica en warmtegeneratoren kunnen dus ook vanop afstand beheerd worden.

Een evolutie in de verwarmingswereld om het comfort van de eindgebruiker te optimaliseren. Daarnaast staat De Dietrich u bij door handige oplossingen aan te bieden.

We hebben innovatieve diensten ontwikkeld, toegankelijk op elk gewenst moment via PC, Mac, tablet en smartphone met als doel uw dagelijkse activiteiten op het terrein te vereenvoudigen.

ENERGIE PRESTATIES

Geconfronteerd met de Europese energieregeling die het gebruik van hydraulische systemen in nieuwe gebouwen bevordert, wordt De Dietrich uw bevoorrechte partner in deze niche.

Met een productcatalogus perfect aangepast aan de nieuwe energie-eisen, bieden we multi-energie-oplossingen op maat. Of het nu nieuwbouw of renovatie betreft van residentiële woningen, De Dietrich biedt producten en oplossingen op maat.

VAN MARCKE **SOLUTION CENTERS**

VAN MARCKE SOLUTION CENTERS

Bij de Van Marcke Solution Centers kan u terecht voor prijsaanvragen, HVAC berekeningen, productinfo en technische fiches. Alsook voor bestelling- en leveringsopvolging.

DE VAN MARCKE SOLUTION CENTERS IN BELGIË

3 SOLUTION CENTERS

Jambes • Gent • Wijnegem

OFFERTEDIENST

- Technische fiches
- Project offertes
- Residentiële offertes

DELIVERY DIENST

- Orderopvolging
- Leveringen

5 SOLUTION SUPPORT CENTERS

Luik • Eupen • Zaventem • Hasselt • Kortrijk

OFFERTEDIENST

- Technische fiches
- Residentiële offertes

DELIVERY DIENST

- Orderopvolging
- Leveringen

3 centrale mailboxen voor offerte-aanvragen:

- **Gent** - offerte.scgent@vanmarcke.be (nl) - **Tel. 09/267 39 00**
- **Wijnegem** - offerte.scwijnegem@vanmarcke.be (nl) - **Tel. 03/544 49 00**
- **Jambes** - offre.scjambes@vanmarcke.be (fr) - **Tel. 081/32 76 10**

5 centrale mailboxen voor vragen over leveringen:

- **Gent** - deliverygent@vanmarcke.be (nl) - **Tel. 09/267 39 00**
- **Wijnegem** - deliverywijnegem@vanmarcke.be (nl) - **Tel. 03/544 49 00**
- **Jambes** - deliveryjambes@vanmarcke.be (fr) - **Tel. 081/32 76 10**
- **Zaventem** - deliveryzaventem@vanmarcke.be (nl, fr) - **Tel. 02/709 05 40**
- **Kortrijk** - deliverykortrijk@vanmarcke.be (nl) - **Tel. 056/23 75 04**

VAN MARCKE
SOLUTIONS
CENTER

TOT UW DIENST
TECHNISCHE ONDERSTEUNING

TECHNICAL HELPDESK

056 23 77 77

Technische ondersteuning aan de professionele installateur, telefonisch of via e-mail.
U kan er terecht voor:

- Opzoeken van wisselstukken
- Uitleg over foutcodes
- Hulp bij opstart
- Onderhoudsprocedures

Tijdens kantooruren op bovenstaand telefoonnummer of e-mail naar **technicalsupport@vanmarcke.be**

Kantooruren: Weekdagen van 8u tot 17u, op vrijdag tot 16u.

TELEFONISCHE ASSISTENTIE
5 DAGEN OP 7

U HEEFT EEN VRAAG
BIJ EEN INDIENSTSTELLING OF EEN HERSTELLING

Dan kan u terecht voor technische ondersteuning tijdens de kantooruren ook op onderstaand telefoonnummer.

078 15 11 37

KANTOORUREN

	Weekdagen	Openingsuren
Regime 1	Maandag - donderdag:	8.00u - 17.00u
	Vrijdag:	8.00u - 16.15u
Regime 2 (juni, juli en augustus)	Maandag - vrijdag:	8.00u - 16.15u

TOT UW DIENST
TECHNISCHE EN COMMERCIËLE ONDERSTEUNIING

ONZE **PRODUCTPROMOTOREN**

MATTHIAS BATAILLIE
PRODUCT PROMOTOR
• mbataillie@vanmarcke.be

BJORN DE VLIEGER
PRODUCT PROMOTOR
• bjorndevlieger@vanmarcke.be

NICOLAS SCHMICKRATTE
PRODUCT PROMOTOR
• nschmickratte@vanmarcke.be

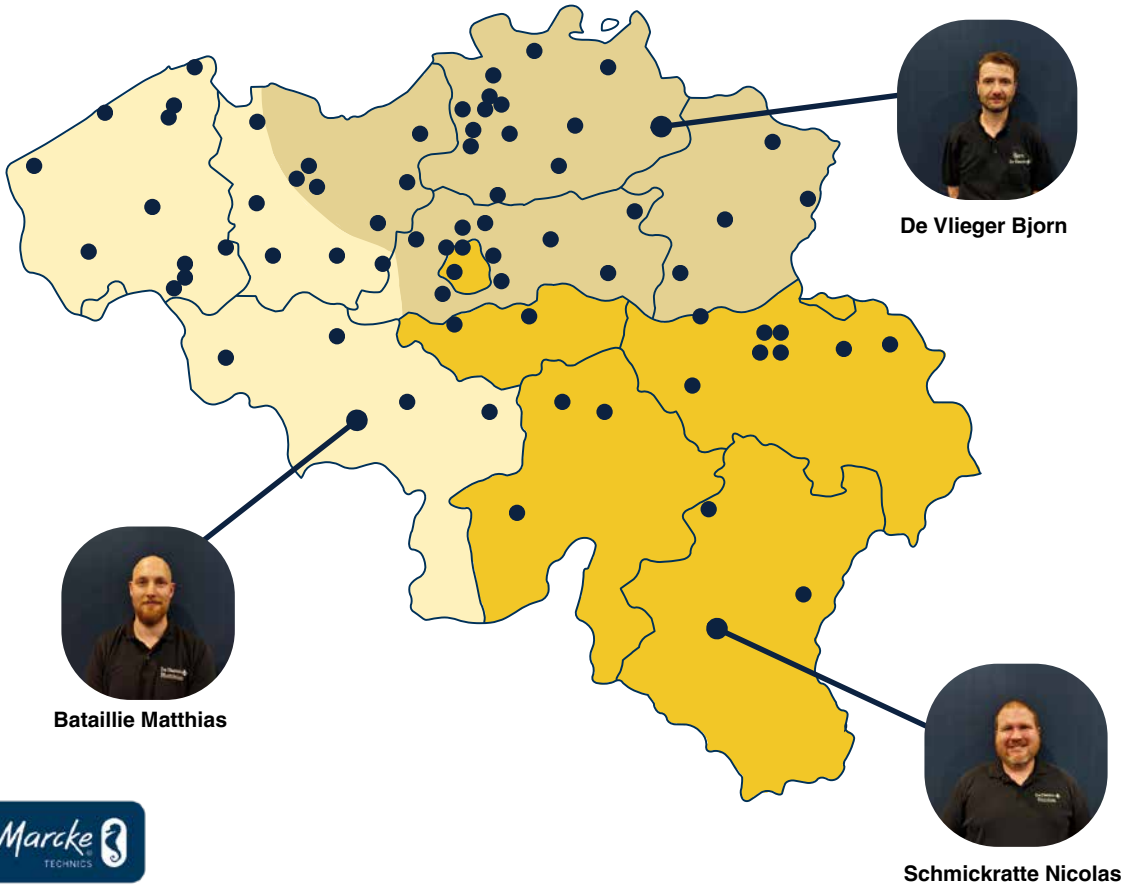

ALGEMENE INFORMATIE

DEDIETRICH@VANMARCKE.BE

TOT UW DIENST
VAN MARCKE SERVICE

DIENST NA-VERKOOP
DE DIETRICH PRODUCTEN

Van Marcke Service staat in voor de dienst na verkoop van de De Dietrich producten, zowel binnen als buiten de garantieperiode.

VAN MARCKE SERVICE

U kan bij ons terecht tijdens de kantooruren, op onderstaand telefoonnummer of via mail:

KANTOORUREN

Weekdagen	**Openingsuren**
Maandag - donderdag:	8.00u - 17.00u
Vrijdag:	8.00u - 16.00u

056 23 75 83

service@vanmarcke.be

VAN MARCKE SERVICE

VAN MARCKE SERVICE
TOT UW DIENST VOOR:

- Herstellingen binnen of na de garantieperiode
- Onderhoud
- Onderhoudscontracten
- Indienststelling van warmtepompen, thermodynamische warmtepompboilers
- Indienststelling en afregeling van gas- of stookoliebranders & ketels
- Ombouw naar propaan

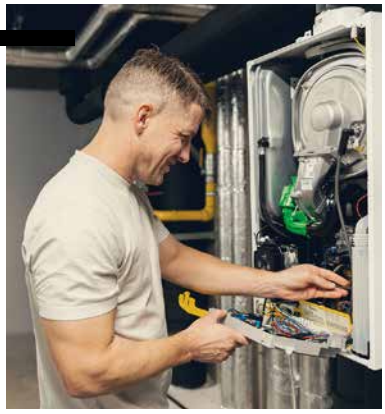

TOT UW DIENST - PROFESSIONELE WEBSITE

WEBSITES ENKEL EN ALLEEN VOOR U
ALLE INFO ONLINE DANKZIJ DE DIETRICH PLUS

Installateur, de **Plus site van De Dietrich** is er helemaal voor u (pro-toegang).
Vraag vandaag nog uw paswoord aan voor deze website.

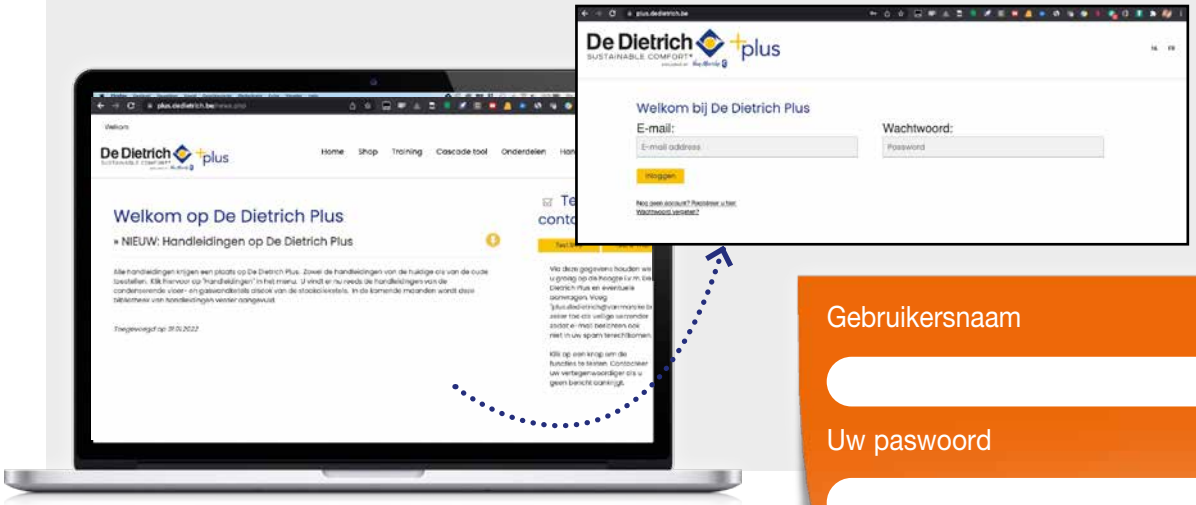

Gebruikersnaam

Uw paswoord

MELDT U ALS PROFESSIONAL HIER AAN:
http://plus.dedietrich.be

ALLE PRODUCTINFORMATIE

Handleidingen, technische dossiers, catalogus, folders, foto's,..
Alle documentatie van De Dietrich binnen bereik via enkele clicks.

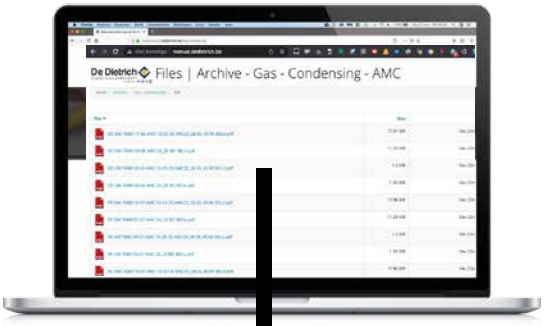

HANDLEIDINGEN ARCHIEF

ONLINE OPZOEKEN VAN WISSELSTUKKEN

TOT UW DIENST - ALGEMENE WEBSITE

WWW.DEDIETRICH.BE

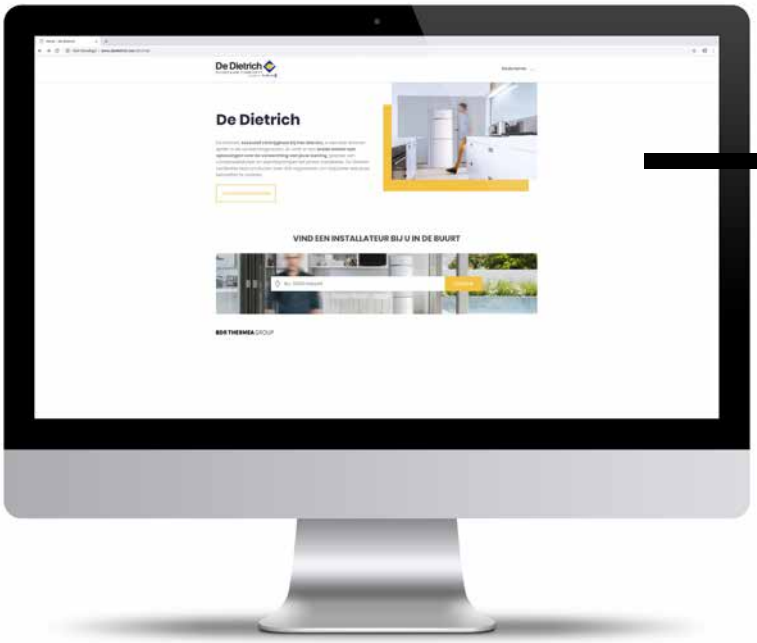

INFO VOOR DE CONSUMENT

Op de website www.dedietrich.be, gemaakt voor uw huidige én potentiële klanten, bezorgen we bouwers en verbouwers alle informatie over de De Dietrich oplossingen voor nieuwbouw en renovatie. Via een handige link kunnen bezoekers ook uw bedrijf inculsief contactgegevens terugvinden.

VOOR UW **VERWARMINGSINSTALLATIE**

NIEUW

ZOEK EEN INSTALLATEUR

Kwaliteit staat centraal bij De Dietrich. Daarom wensen wij geïnteresseerde eindgebruikers in contact te brengen met professionals, onze De Dietrich installateurs.

Dit is de reden waarom wij op onze website een “installateurszoeker“ hebben geïntegreerd.

Bv.: 3500 Hasselt | ZOEKEN | Gebruik mijn huidige locatie ›

OPLEIDINGEN OVER HEEL BELGIË

VANMARCKE COLLEGE

Via Van Marcke College worden technische opleidingen georganiseerd over diverse De Dietrich producten.

- Van Marcke College Alleur - Rue du Vicinal 5
- Van Marcke College Zaventem – Leuvensesteenweg 390
- Van Marcke College (EDC) – LAR blok Z5 - 8511 Aalbeke

INSCHRIJVINGEN EN INFORMATIE

MET HET DIGITALE LEERPLATFORM VAN VAN MARCKE COLLEGE BEHEER JE JE OPLEIDINGEN VOLLEDIG ZELF EN ONLINE.

SUPERHANDIG EN OVERZICHTELIJK

- www.vanmarckecollege.com
- vmcollege@vanmarcke.be

NUTTIGE INFORMATIE

GARANTIE **DE DIETRICH**

PRODUCTEN EN ONDERDELEN

Onze toestellen genieten van een garantie tegen materiaalgebreken of fabricatiefouten vanaf de aankoopdatum van het toestel door de gebruiker. Kosten voor werkuren en verplaatsing vallen buiten de garantie, tenzij anders vermeld.

2 JAAR

Alle producten, accessoires en onderdelen, tenzij hieronder anders aangegeven.

5 JAAR

Gietijzeren ketelblokken en kuip van warm water boilers, elektrische boilers, warmtepompboilers en zonneboilers. Motor van de gasabsorptiewarmtepomp.

10 JAAR

Zonnecollectoren

1 JAAR

Wisselstukken met uitzondering van de onderdelen onderhevig aan slijtage.

De onderdelen onderhevig aan slijtage (thermokoppels, sproeies, elektrodes, dichtingen, zekeringen, ...) zijn uitgesloten van garantie.

BIJKOMENDE WAARBORGEN VOOR CONDENSERENDE GASKETELS

- Voor condenserende vloer- en muurketels geldt als aanvulling op de contractuele waarborg, een totale waarborg van 2 jaar, uurloon en verplaatsing inbegrepen.
- Bij residentiële ketels een totale waarborg van 5 jaar op het ketellichaam, uurloon en verplaatsing inbegrepen.

NOTA'S

NOTA'S

De Dietrich

WARMTEPOMPEN

01 WARMTEPOMPEN LUCHT/WATER, GROND/WATER 4 tot 25 kw p 15

ONZE AANBEVELING p 17

HULP BIJ UW KEUZE RESIDENTIEEL p 18

Strateo R32 p 20
Alezio S R32 en Alezio S p 24
Alezio S V200 R32 en Alezio S V200 p 28
HPI S p 32
BEPC p 36
GSHP p 37

LUCHT/WATER WARMTEPOMPEN EN HYBRIDES DE DIETRICH

De **magnetische zeeffilter** biedt een duurzame en doeltreffende bescherming om zo de goede werking van onze warmtepompsystemen in de loop van de tijd te garanderen. **Al onze warmteompen en hybride systemen zijn standaard uitgerust met deze filter** die speciaal werd ontwikkeld voor onze producten.

Deze filter bezit een zeer groot oppervlak en vangt ook het slib op. De achterkant van **de afsluitdop** maakt het mogelijk om de aflaatkraan te openen bij het onderhoud van de filter.

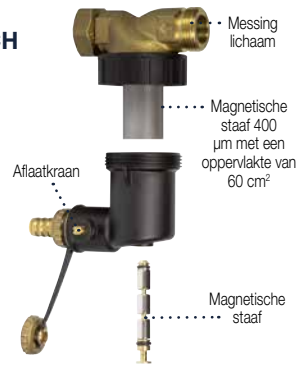

BELANGRIJK
De filter kan eenvoudig en snel gereinigd worden, dit dient te gebeuren tijdens elk jaarlijks onderhoud. Zie handleidng voor meer informatie.

Strateo R32
AWHPR 4 MR 1C

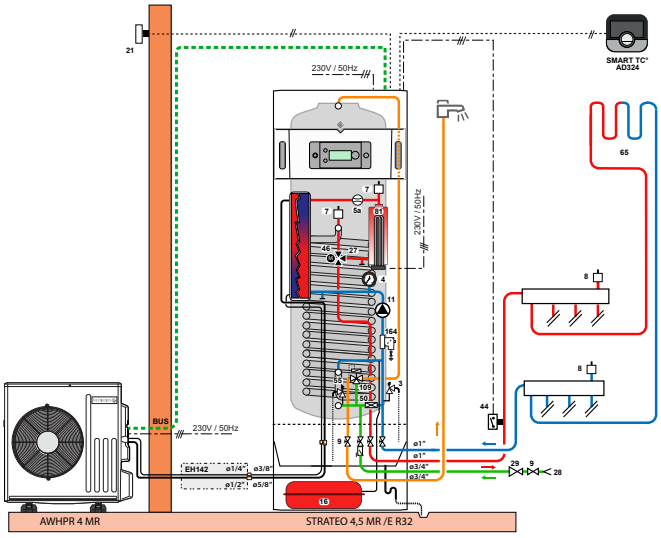

- 1 directe kring vloerverwarming
- bediend door 1 SMART TC° slimme kamerthermostaat

OMSCHRIJVING

	COLLI	REF.	€
Warmtepomp systeem STRATEO split (R32) 4 MR (binnenunit, buitenunit AWHPR-4 MR, hydraulische aansluitplaat)	-	20058993	9 357,60
Kamerthermostaat SMART TC° (bedraad)	AD324	20024725	289,40
Kit bekabeling directe kring vloerverwarming	HA255	20023028	63,70
Toebehoren in optie			
- Koelleiding 1/2" - 1/4", lg 20m	-	20053316	295,62
- Set vloersteunen Fix-it Foot 60 cm voor buitenunit	-	20027056	69,55
		Totale prijs excl. BTW	10 075,87

Alezio S V200 R32
AWHP 6 MR-3/EM
in een bestaande woning voor renovatie

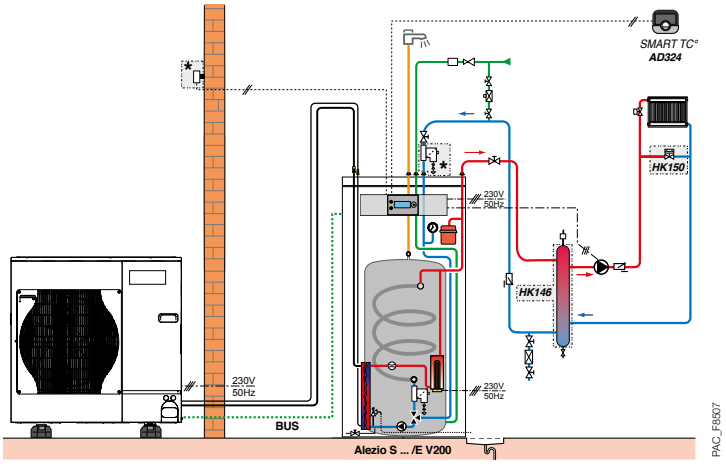

* Elément faisant partie de la livraison

- met 1 circuit na de evenwichtsfles

OMSCHRIJVING

	COLLI	REF.	€
Warmtepomp ALEZIO S 8 MR/EM V200 R32	-	20054195	10 694,00
Magnetische zeeffilter	-	-	standaard meegeleverd
Evenwichtsfles 25 l	HK146	20027062	514,60
Connected kamerthermostaat Smart TC° R-BUS	AD324	20024725	289,40
Toebehoren in optie			
- Koelleiding 5/8" - 3/8", lg 20 m	-	20053317	451,42
- Set vloersteunen Fix-it Foot 60 cm voor buitenunit	-	20027056	69,55
		Totale prijs excl. BTW	12 018,97

GSHP

GSHP 5 - MR/V200 GSHL

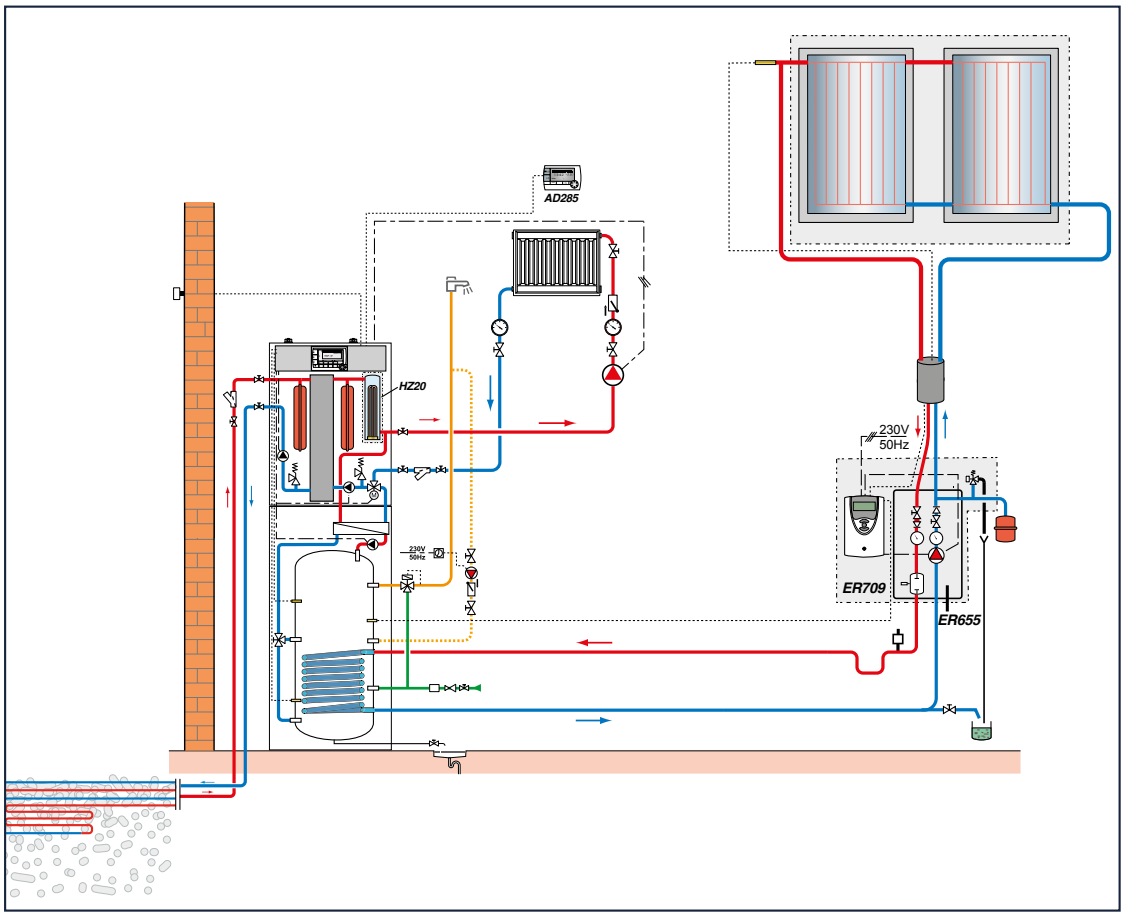

- met 1 kring radiatoren
- met zonneboiler voor sanitair warm water

OMSCHRIJVING

	COLLI	REF.	€
Warmtepomp GSHP 5 MR/V 200 GSHL	-	7638362	12 286,00
C250V vlakkeplaat zonnecollector voor verticale montage	2x ER240	**20033963**	4 936,00
Basisset hydraulische aansluiting van een zonnecollectorveld	ER245	**20033965**	213,20
Hydraulische verbindingsset tussen zonnecollectoren	ER246	**20033966**	72,10
Flex set hydraulische aansluiting van een zonnecollectorveld	ER247	**20033967**	231,20
Set profielen met schroeven voor 1x C250V verticale montage	2x ER664	**20027431**	555,60
Zonnestation SKP 7-8	ER655	**20027414**	801,30
Zonnestation SOL PLUS	ER709	**20027412**	424,40

Toebehoren in optie			
- Afstandsbediening CDI D. iSystem	AD285	**20024800**	262,00
- Set Duo-Tube Cu 15 rol 10 m (inclusief klemkoppelingen)	EG106	**20033947**	789,30
- Elektrische weerstand voor bijverwarming 9 kW	HZ20	7616680	1 458,80
		Prijs excl. BTW:	22 029,90

WARMTEPOMPEN **LUCHT/WATER, GROND/WATER**
4 tot 25 kw

HULP BIJ UW KEUZE RESIDENTIEEL

	Strateo R32	Alezio S	Alezio S V200	HPI S	BEPC 300
	60°C **Strateo R32**	60°C **Alezio S R32** **Alezio S**	60°C **Alezio S V200 R32** **Alezio S V200**	60°C **HPI S**	**BEPC 300**
Type warmtepomp	LUCHT/WATER	LUCHT/WATER	LUCHT/WATER	LUCHT/WATER	Mixte warmwaterbereider voor warmtepompen
Nominaal vermogen kW	4,6 tot 7,65 (1)	4,6 tot 14,6 (1)	4,6 tot 14,6 (1)	4,6 tot 24,4 (1)	-
Energieklasse verwarming (55°C)	tot A++	A++	tot A++	A++	-
Energieklasse SWW	tot A+	-	tot A+	-	C
Spanning M (monofasig) / T (driefasig)	M	M/T	M/T	M/T	M
Verwarmingskring(en)	of		of		-
Type bijverwarming E (elektrisch) H (hydraulisch)	E	E/H	E/H	E/H	-
Productie sanitair warm water door	geïntegreerde boiler (190 liter)	optioneel	geïntegreerde boiler (177 liter)	optioneel	290 liter
COP max./ EER max.	5,11 (1)/4,32 (2)	5,11 (1)/4,75 (2)	5,11 (1)/4,75 (2)	5,11 (1)/4,75 (2)	-
Toepassing	Nieuwbouw en renovatie	Nieuwbouw en renovatie	Nieuwbouw en renovatie	Nieuwbouw en renovatie	Nieuwbouw en renovatie
Pagina's	p 20	p 20	p 28	p 32	p 36
Toebehoren en berekende voorbeelden	p 23	p 26	p 30	p 34	-

(1) Bij temperatuur +7 °C/+35 °C (temperatuur buitenlucht/ temperatuur water aan de uitgang) volgens EN 14511-2
(2) Bij temperatuur +35 °C/+18 °C (temperatuur buitenlucht/ temperatuur water aan de uitgang) volgens EN 14511-2
(3) Bij temperatuur +0°C; -3°C/+35 °C (bij regime glycolwater 30%) / temperatuur water aan de uitgang) volgens EN 14511-2

GSHP

65°C **GSHP**	65°C **GSHP../V200 GHL**	65°C **GSHP../B200 GHL**	80°C **GSHP../V200 GSHL**	80°C **GSHP../B200 GSHL**
WATER/WATER GLYCOLWATER/WATER	WATER/WATER GLYCOLWATER/WATER	WATER/WATER GLYCOLWATER/WATER	WATER/WATER GLYCOLWATER/WATER	WATER/WATER GLYCOLWATER/WATER
5,7 tot 27,9 (3)	5,7 tot 17,1 (3)	5,7 tot 17,1 (3)	5,7 tot 17,1 (3)	5,7 tot 17,1 (3)
A++	A++	A++	A++	A++
-	A+	A+	A+	A+
M/T	M/T	M/T	M/T	M/T
E	E	E	E	E
-	onderstaande boiler (194 liter)	naaststaande boiler (194 liter)	onderstaande zonneboiler (187 liter)	naaststaande zonneboiler (187 liter)
4,50 (3)	4,50 (3)	4,50 (3)	4,50 (3)	4,50 (3)
Nieuwbouw en renovatie	Nieuwbouw en renovatie	Nieuwbouw en renovatie	Nieuwbouw en renovatie	Nieuwbouw en renovatie
p 37	p 38	p 38	p 39	p 39

p 42

WARMTEPOMPEN

WARMTEPOMPEN LUCHT/WATER **“SPLIT INVERTER”**

OPTIES: zie p 22

Strateo R32

AWHPR **van 4,5 tot 8 kW**

Het product

Vlotte installatie, dankzij het montageframe, stille werking, erg compact. Ideale oplossing voor elke nieuwbouw.

Lucht/water warmtepomp bestaande uit een buitenunit, een binnenmodule met 190 liter warmwaterboiler en een montageconsole

- Voor verwarming en sanitair warm water, actieve koelfunctie mogelijk via toebehoren voor koeling
- Beperking van de inschakelstroom dankzij de INVERTER technologie
- De buitenunit bestaat uit: een modulerende compressor, verdamper opgebouwd uit een batterij met koperen leidingen en aluminium vinnen, één of twee schroefventilatoren met variabele snelheid voor eengeruisarme werking, axiale ventilator, fles voor vermogensreserve en om vloeistofslag tegen te gaan, elektronische ontspanners, filterdroger, hoge druk veiligheidspressostaat
- Binnenunit bestaande uit:
  - Bedieningsbord E-pilot, eenvoudig te bedienen, zie opties regeling.
  - alle benodigde elementen: condensor bestaande uit een roestvrijstalen platenwarmtewisselaar, verwarmingscirculatiepomp, elektrische bijverwarming 3 kW, expansievat 12 liter, debietmeter en druksensor, veiligheidsklep SWW 7 bar, veiligheidsklep 3 bar verwarming, SWW omkeerklep, terugstroombeveiliging, sanitaire veiligheidsunit, mengklep, thermostatische mengklep, automatische ontluchter, buitenvoeler, zeeffilters met magnetische staaf
  - 190 liter geëmailleerde stalen warmwaterboiler beschermd door een magnesiumanode en standaard uitgerust met diëlektrische koppelingen
  - Buitenvoeler
- De binnenunit kan optioneel uitgebreid worden voor een 2e kring met de hydraulische kit EH917 en de print EH916
- Gepatenteerde «Easydraulic» hydraulische aansluitplaat voor 1 kring met integratie van: afsluitkleppen en afvoer, terugslagklep op koudwatertoevoer en te monteren koelleidingen, opvangbak met geïntegreerde sifon voor de veiligheidskleppen en de condensopvang
- Aangestuurd door 1 of 2 Smart TC° thermostaten.
- De Dietrich START app voor een snelle inbedrijfstelling via bluetooth communicatie met de E-pilot regeling.
- Verpakking: 3 colli’s (binnenunit + buitenunit + hydraulische aansluitplaat)

BELANGRIJKSTE AFMETINGEN (mm en duim)

BUITENUNIT AWHPR 4/6/8 MR

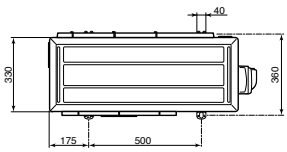

5 Aansluiting koelleiding gas 1/2” flare
6 Aansluiting koelleiding vloeistof 1/4” flare

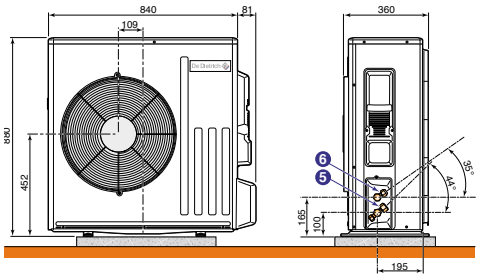

HYDRAULISCHE WANDMONTAGEPLAAT "EASYDRAULIC"

BINNENUNIT

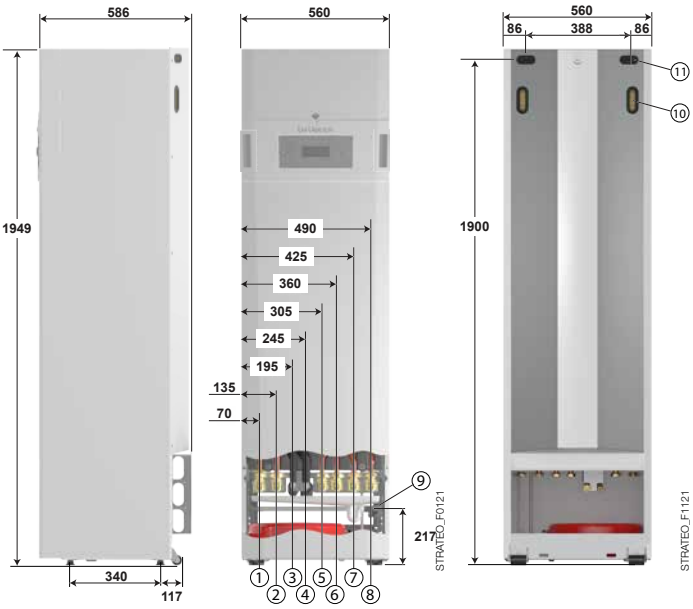

1	Retour 2e kring verwarming (optie EH917) G 1”
2	Vertrek 2e kring verwarming (optie EH917) G 1”
3	Aansluiting koelleiding vloeistof 1/4” flare
4	Aansluiting koelleiding gas 1/2” flare
5	Uitgang sanitair warmwater Ø R 3/4
6	Ingang sanitair koud water Ø R 3/4
7	Vertrek verwarming G 1”
8	Retour verwarming G 1”
9	Uitgang condensatie Ø 32
10	Handvat
11	Kabeldoorgang

TECHNISCHE KENMERKEN

Temperatuurlimieten in verwarmingsmodus:
- Water: + 18 °C/+ 60 °C
- Buitentemperatuur: - 20 °C/+ 35 °C

Temperatuurlimieten in klimaatbeheersingsmodus (optioneel):
- Water: + 7 °C/+ 25 °C
- Buitentemperatuur: + 10 °C/+ 46 °C

Temperatuurlimieten in verfrissingsmodus (optioneel):
- Water: + 18 °C/+ 25 °C
- Buitentemperatuur: + 10 °C/+ 46 °C

Kring verwarming:
- Maximale werkingsdruk: 3 bar
- Maximale bedrijfstemperatuur: 75 °C

Kring sww:
- Maximale werkingsdruk: 10 bar
- Maximale bedrijfstemperatuur: 75 °C

MODELLEN

STRATEO R32		4,5 MR/E	6 MR/E	8 MR/E
SEIZOENSGEBONDEN ENERGIE-EFFICIËNTIE				
Erp energieklasse verwarming (35 °C) / ErP sanitair		A+++/A+	A++/A+	A+++/A+
Erp energieklasse verwarming (55 °C) / ErP sanitair		A++/A+	A++/A+	A++/A+
SCOP (35 °C/55 °C)		4,48/3,43	4,5/3,37	4,48/3,21
Seizoensgebonden energie-efficiêntie bij gemiddelde temperatuur (35 °C/55 °C) *	%	176/134	177/132	176/124
Seizoensgebonden energie-efficiêntie bij gemiddelde temperatuur (35 °C/55 °C) (met standaard meegeleverde buitenvoeler))	%	178/136	179/134	178/127
Seizoensgebonden energie-efficiëntie voor het sanitair warmwater (M/L-cyclus)	%	131/139	123/135	122/120
GECERTIFICIEERD VERWARMINGSVERMOGEN				
Verwarmingsvermogen bij +7 °C/+35 °C / Pmax (1)	kW	4,60/7,10	6,40/8,70	7,60/9,00
COP bij +7 °C/+35 °C (1)		5,20	5,00	4,57
Verwarmingsvermogen bij -7 °C/+35 °C / Pmax (1)	kW	2,93/6,10	4,11/ 7,30	6,13/ 7,70
COP bij -7 °C/+35 °C (1)		3,11	2,87	3,20
Koelvermogen bij +35°C/+18°C (5) (Koeling in optie)	kW	6,00	7,00	7,10
COP koeling bij +35 °C/+18 °C (5)		5,35	4,88	4,88
Maximum bruikbaar volume sanitair warm water (V40) (2)	liter	279	277	278
Opwarmtijd (th) van 10 °C naar 55 °C (2)	u: min	1u35	1u35	1u25
Vermogen geabsorbeerd in stabiele toestand (Pes) (2)	W	31,8	35,5	34,9
Capaciteitsprofiel (2)		L	L	L
COP SWW (2)		3,3	3,2	2,85
Geluidsvermogen buitengroep (3)	dB[A]	58	58	59
Geluidsvermogen binnenunit (3)	dB[A]	32	34	36
TECHNISCHE KENMERKEN				
Geluidsniveau buitenunit (4)	dB[A]	36	36	37
Geluidsniveau binnenunit (4)	dB[A]	24	26	28
Nominaal waterdebiet aan ΔT = 5 K	m^3/h	0,79	1,10	1,31
Energie-efficiëntieverhouding (EER) bij +35 °C/+18 °C (5)	mbar	650	550	300
Voedingsspanning buitengroep	V	230V mono	230V mono	230V mono
Startintensiteit	A	5	5	5
Inhoud sanitair warm water boiler	liter	190	190	190
Vulling koelmiddel (R32)	kg	1,2	1,2	1,2
Equivalent CO_2	ton	0,81	0,81	0,81
Max voorgevulde lengte	m	10	10	10
Koelleiding (vloeibaar - gas)	duim	1/4"-1/2"	1/4"-1/2"	1/4"-1/2"
Lengte min - max **	m	5-30	5-30	5-30
Gewicht buitengroep	kg	54	54	54
Gewicht binnenunit	kg	160	160	160

* Volgens EU verordening nr. 813/2013
** Maximaal 30m hoogteverschil voor alle modellen
(1) Verwarmingsmode: temperatuur buitenlucht/temperatuur water aan uitgang, prestaties volgens EN 14511-2
(2) Aftapprofiel volgens EN 16147
(3) Getest volgens de norm EN 12102-1
(4) In open veld op 1m (5m voor buitenunit)
(5) Koelmodus: temperatuur buitenlucht/temperatuur water aan uitgang, prestaties volgens EN 14511-2

PRIJS EXCL. BTW MODEL

STRATEO R32		4,5 kW	6 kW	8 kW
STRATEO R32 (binnenunit + buitenunit + hydraulische aansluitplaat)	REF.	**20058993**	**20058994**	**20058995**
	€	**9 357,60**	**9 864,60**	**10 954,60**

OPTIES STRATEO

WARMTEPOMPEN LUCHT/WATER **“SPLIT INVERTER”**

ALLE TOEBEHOREN UITGEZONDERD TOEBEHOREN REGELING

TOEBEHOREN BUITENUNIT

	COLLI	REF.	€
Muursteun + antivibratievoeten AWHP 4,5 ... 8	-	**20027034**	**34,79**
Set vloersteunen Fix-it Foot 60 cm voor buitenunit	-	**20027056**	**69,55**
Koelleiding 1/2 “ - 1/4 “ lengte 20 m	-	**20053316**	**295,62**

TOEBEHOREN KOELING

	COLLI	REF.	€
Kit vochtigheidsdetectie (on/off) (noodzakelijk voor actieve koeling)	HK27	**20032641**	**351,10**
Kit isolatie (noodzakelijk voor actieve koeling)	EH859	**20052547**	**339,50**

TOEBEHOREN HYDRAULICA

	COLLI	REF.	€
Hydraulische aansluitplaat	HK266	**20052569**	**428,60**
Hyrdraulische kit voor 2e kring	EH917	**20052548**	**651,40**

TOEBEHOREN BUFFERBOILER

(Voor het verhogen van het watervolume van de verwarmingskring)

	COLLI	REF.	€
Geïsoleerde externe bufferboiler van 25 liter, zonder afsluitdoppen	-	7738247	**570,60**
Geïsoleerde externe bufferboiler van 50 liter, zonder afsluitdoppen	-	7738249	**681,90**
Bufferboiler 80 liter	EH85	**20022797**	**998,30**
Bufferboiler 160 liter B 150 T	EH60	**20022796**	**947,40**

OPTIES REGELING

KEUZE VAN DE TOEBEHOREN REGELING

- De colli EH916 en EH917 worden gebruikt om de binnenunit uit te breiden tot een versie met 2 verwarmingskringen (print en hydraulische kit in te bouwen in de binnenunit).

TOEBEHOREN REGELING

	COLLI	REF.	€
Kit printplaat 2e verwarmingskring	EH916	**20052549**	**187,80**
Kit bekabeling directe kring vloerverwarming	HA255	**20023028**	**63,70**
Kamerthermostaat SMART TC° (bedraad)	AD324	**20024725**	**289,40**
Kamerthermostaat SMART TC° (draadloos)	AD341	**20024732**	**522,20**
Kamerthermostaat SMART TC° (draadloze uitbreiding)	AD342	**20024733**	**259,60**

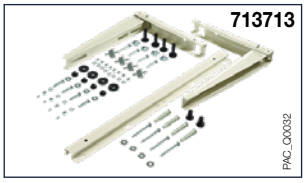

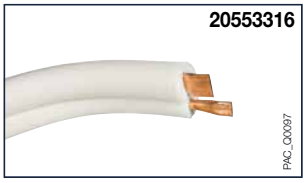

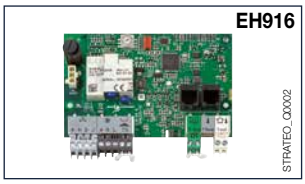

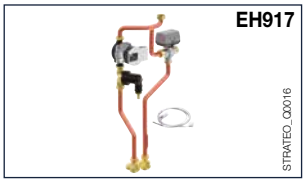

BEREKENDE VOORBEELDEN

Strateo R32
4 MR/E

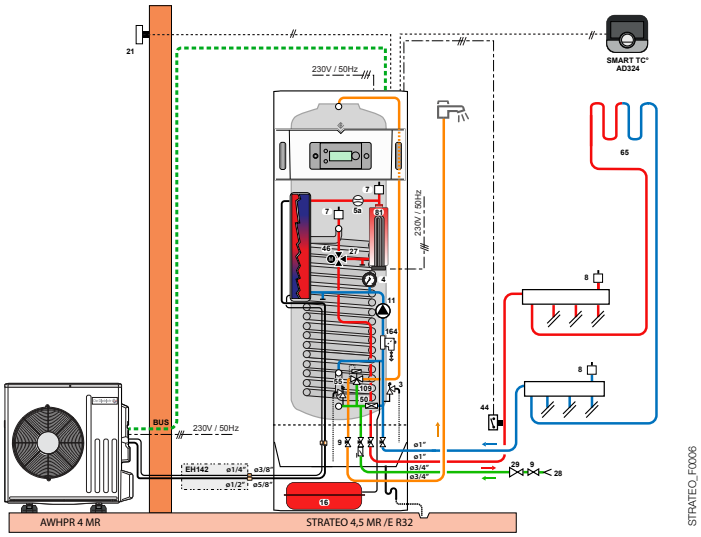

- 1 directe kring vloerverwarming
- bediend door 1 SMART TC° slimme kamerthermostaat

OMSCHRIJVING

	COLLI	REF.	€
STRATEO R32 4 MR/E	-	20058993	9 357,60
Kamerthermostaat SMART TC° (bedraad)	AD324	20024725	289,40
Kit bekabeling directe kring vloerverwarming	HA255	20023028	63,70
Toebehoren in optie			
- Koelleiding 1/2" - 1/4", lg 20m	-	20053316	295,62
- Set vloersteunen Fix-it Foot 60 cm voor buitenunit	-	20027056	69,55
		Totale prijs excl. BTW	10 075,87

Strateo R32
8 MR/E

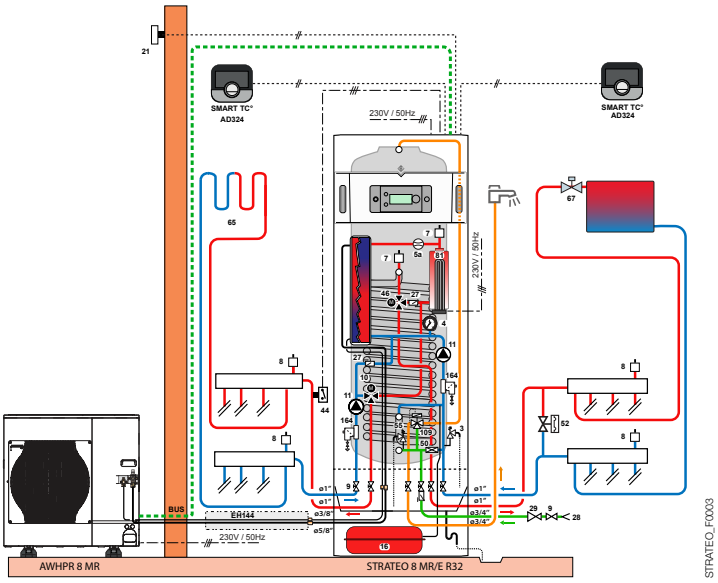

- 1 radiatorkring
- 1 directe kring vloerverwarming
- elke kring bediend door 1 SMART TC° slimme kamerthermostaat

OMSCHRIJVING

	COLLI	REF.	€
Warmtepomp systeem STRATEO 8 MR (binnenunit, buitenunit AWHPR-8 MR, hydraulische aansluitplaat)	-	20058995	10 954,60
2 x Kamerthermostaat SMART TC° (bedraad)	2x AD324	20024725	578,80
Kit bekabeling voor directe vloerverwarming	HA255	20023028	63,70
Kit printplaat 2e verwarmingskring	EH916	20052549	187,80
Hyrdraulische kit voor 2e kring	EH917	20052548	651,40
Toebehoren in optie			
- Koelleiding 1/2" - 1/4", lg 20m	-	20053316	295,62
- Set vloersteunen Fix-it Foot 60 cm voor buitenunit	-	20027056	69,55
		Totale prijs excl. BTW	12 801,47

WARMTEPOMPEN

WARMTEPOMPEN LUCHT/WATER **“SPLIT INVERTER”**

OPTIES: zie p 26

Alezio S R32
Alezio S

Het ✚ product

Aantrekkelijke prijsstelling
COP tot 5,20 - AWHP 4MR
voordeel F-gas: geen jaarlijkse dichtheidscontrole nodig

Lucht-water warmtepomp bestaande uit een buitenunit en een binnenunit MIV-S

- Voor verwarming, actieve koelfunctie mogelijk via toebehoren voor koeling
- Beperking van de inschakelstroom dankzij de INVERTER technologie
- De buitenunit bestaat uit: een modulerende compressor, verdamper opgebouwd uit een batterij met koperen leidingen en aluminium vinnen, één of twee schroefventilatoren met variabele snelheid voor eengeruisarme werking, elektronische ontspanners, filterdroger, hoge druk veiligheidspressostaat
- Binnenunit met hulpverwarming via geïntegreerde weerstand (MIV-S/E) van 2, 4 of 6 kW eenfasig of van 3, 6 of 9 kW driefasig, bestaat uit:
  - Bedieningsbord E-pilot, eenvoudig te bedienen, zie opties regeling.
  - Condensor bestaande uit een inox platenwarmtewisselaar, evenwichtsfles, circulatiepomp, expansievat van 8 liter, manuele manometer, veiligheidsklep, automatische ontluchter, debietmeter
- Een niet geïsoleerd model voor verwarming en koeling via vloerverwarming (versie…/EM monofasig en versie …/ET driefasig).
- Verpakking: 2 colli’s
- De Dietrich START app voor een snelle inbedrijfstelling via bluetooth communicatie met de E-Pilot regeling.

BELANGRIJKSTE AFMETINGEN (mm en duim)

AWHPR 4 MR
AWHPR 6 MR
AWHPR 8 MR

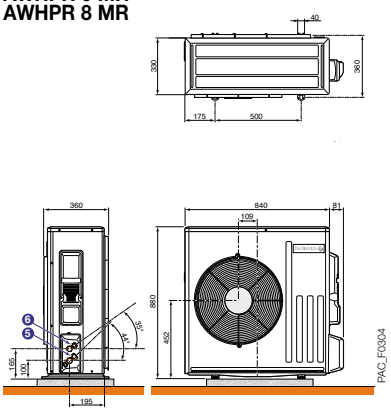

AWHP 11 EN 16 TR/MR-2

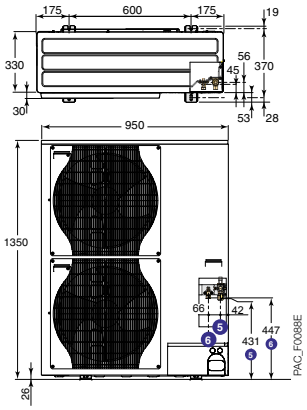

BINNENUNIT MIV-S/EM, ET

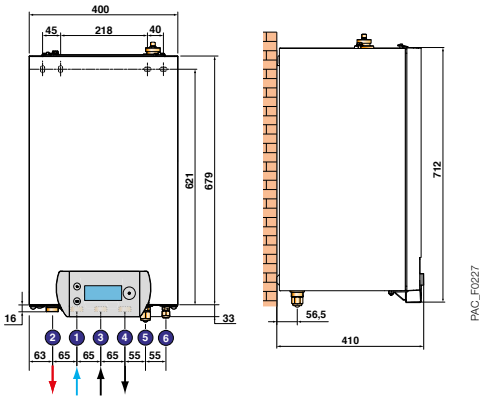

1	Retour verwarming G 1
2	Vertrek verwarming G 1
5	Aansluiting koelleiding gas: zie onderstaande tabel
6	Aansluiting koelleiding vloeistof: zie onderstaande tabel

	Modellen	**5** Aansluiting koelleiding gas	**6** Aansluiting koelleiding vloeistof
Buitenunit	AWHPR 4, 6 en 8 MR	1/2 ‘‘flare	1/4”flare
	AWHP 11 en 16 MR/TR	5/8” flare	3/8” flare
Binnenunit	MIV-S 4-8 R32/EM	1/2 ‘‘flare	1/4”flare
	MIV-S 11-16/ EM/ET	5/8” flare	3/8” flare

TECHNISCHE KENMERKEN

Temperatuurlimieten in verwarmingsmode:
- Water: + 18 °C/+ 60 °C
- Buitentemp.: - 20 °C/+ 35 °C

Temperatuurlimieten in verfrissingssmode (koeling):
- Water: + 18 °C/+ 25 °C
- Buitentemperatuur: + 7 °C/+ 46 °C

Maximale werkingsdruk: 3 bar
Maximale bedrijfstemperatuur: 75 °C

MODELLEN

			ALEZIO R32			ALEZIO S	
			4 MR -	6 MR -	8 MR -	11 MR 11 TR	16 MR 16 TR
SEIZOENSGEBONDEN ENERGIE-EFFICIËNTIE							
Erp energieklasse verwarming (35 °C)			A+++	A+++	A+++	A+++	A+++
Erp energieklasse verwarming (55 °C)			A++	A++	A++	A++	A+
SCOP (35 °C/55 °C)			4,50/3,44	4,52/3,38	4,50/3,34	4,54/3,20	4,45/3,10
Seizoensgebonden energie-efficiêntie bij gemiddelde temperatuur (35 °C/55 °C) *		%	177/135	178/132	177/131	178/125	175/121
Seizoensgebonden energie-efficiêntie bij gemiddelde temperatuur (35 °C/55 °C) (met standaard meegeleverde buitenvoeler))		%	179/137	180/134	179/133	180/127	177/123
GECERTIFICIEERD VERWARMINGSVERMOGEN							
Verwarmingsvermogen bij +7 °C/+35 °C (1)		kW	4,60	6,40	7,60	11,39	14,65
COP bij +7 °C/+35 °C (1)			5,20	5,00	4,57	4,65	4,22
Verwarmingsvermogen bij -7 °C/+35 °C (1)		kW	2,93	4,65	6,01	8,09	9,83
COP bij -7 °C/+35 °C (1)			3,11	3,09	2,99	2,88	2,75
Geluidsvermogen buitengroep (3)		dB[A]	58	58	59	69	68
Geluidsvermogen binnenunit (3)		dB[A]	33	33	33	53	53
TECHNISCHE KENMERKEN							
Geluidsniveau binnenunit (4)		dB[A]	36	36	37	47	46
Geluidsniveau buitenunit (4)		dB[A]	25	25	25	45	45
Koelvermogen bij +35°C/+18°C (5) (Koeling in optie)		kW	6,00	7,00	7,10	11,16	14,46
Energie-efficiëntieverhouding (EER) bij +35 °C/+18 °C (5)			4,28	4,09	3,99	4,75	3,96
Nominaal waterdebiet bij ΔT = 5 K		m^3/h	0,7	0,99	1,42	1,96	2,53
Beschikbare opvoerhoogte bij nominaal debiet bij ΔT = 5 K		mbar	650	550	300	110	35
Voedingsspanning buitengroep	- MR - TR	V	230 V mono -	230 V mono -	230 V mono -	230 V mono 400 V tri	230 V mono 400 V tri
Automatische zekering curve C buitenunit	- MR - TR	A	16 -	16 -	25 -	32 16	40 16
Koelmiddel R410A		kg	-	-	-	4,6	4,6
Koelmiddel R32		kg	1,2	1,2	1,2		
Equivalent CO_2		ton	0,81	0,81	0,81	9,6	9,6
Koelleiding (vloeistof-gas)		duim	1/4"-1/2"	1/4"-1/2"	1/4"-1/2"	3/8"-5/8"	3/8"-5/8"
Lengte min - max **		m	5-30	5-30	5-30	2-75	2-75
Max voorgevulde lengte		m	10	10	10	10	10
Gewicht leeg - Buitengroep	- MR - TR	kg	54 -	54 -	54 -	124,6 137,6	124,4 136,6
Gewicht leeg - binnenunit met SWW-bereider		kg	32	32	32	37	37

* Volgens EU verordening nr. 813/2013
** Maximaal 30m hoogteverschil voor alle modellen
(1) Verwarmingsmode: temperatuur buitenlucht/temperatuur water aan uitgang, prestaties volgens EN 14511-2
(2) Aftapprofiel volgens EN 16147
(3) Getest volgens de norm EN 12102-1
(4) In open veld op 1m (5m voor buitenunit)
(5) Koelmode: temperatuur buitenlucht/temperatuur water aan uitgang, prestaties volgens EN 14511-2

PRIJS EXCL. BTW MODEL

		ALEZIO R32			ALEZIO S	
		4 kW	6 kW	8 kW	11 kW	16 kW
ALEZIO S.../MR (elektrische bijverwarming)	REF.	**20053661**	**20053662**	**20053663**	**20049180**	**20049182**
	€	**7 579,00**	**8 086,00**	**9 176,00**	**9 411,00**	**10 575,00**
ALEZIO S.../TR (elektrische bijverwarming)	REF.	-	-	-	**20049181**	**20049183**
	€	**-**	**-**	**-**	**10 123,00**	**11 366,00**

OPTIES ALEZIO S R32 EN ALEZIO S

VOOR **WARMTEPOMPEN LUCHT/WATER ALEZIO S R32 EN ALEZIO S**

ALLE TOEBEHOREN UITGEZONDERD TOEBEHOREN «REGELINGEN»

TOEBEHOREN

	COLLI	REF.	€
Muursteun + antivibratievoeten buitenunit:			
• AWHPR 4, 6 en 8 MR	-	**20027034**	**34,79**
• AWHP 11 tot 16 MR/TR	-	**20027050**	**74,95**
Set vloersteunen Fix-it Foot 60 cm voor buitenunit	-	**20027056**	**69,55**
Koelleiding 5/8 " - 3/8 " lengte 20 m	-	**20053317**	**451,42**
Koelleiding 1/2 " - 1/4 " lengte 20 m	-	**20053316**	**295,62**
Buffervat B 80 T (80 l)	EH85	**20022797**	**998,30**
Buffervat B 150 T (150 l)	EH60	**20022796**	**947,40**
Evenwichtsfles 25 l	HK146	**20027062**	**514,60**
Hydraulische module met modulerende pomp met energie-efficiëntie index EEI < 0,23:			
• voor 1 directe kring	EA143	**20022970**	**848,70**
• voor 1 mengkring	EA144	**20022971**	**1 112,40**
Geïsoleerde collector voor 2 of 3 hydraulische modules	EA140	**20022967**	**415,10**
Beugels voor 1 hydraulische module	EA142	**20022969**	**139,10**
Set van 2 muurbeugels voor collector	EA141	**20022968**	**45,30**
Aansluitkit G en R (1" en 3/4")	BH84	**20024707**	**42,40**

SWW-BEREIDING

	COLLI	REF.	€
Aansluiting warmtepomp/SWW boiler	EH149	**20022800**	**159,10**
Warmwaterbereider BPB 150	EC604	**20025702**	**1 948,80**
Warmwaterbereider BPB 200	EC605	**20025703**	**2 044,60**
Warmwaterbereider BPB 300	EC606	**20025704**	**2 294,80**
Omschakelklep verwarming-sanitair + boilervoeler	EH784	**20027060**	**235,60**

TOEBEHOREN KOELING

	COLLI	REF.	€
Kit vochtigheidsdetectie (on/off) (noodzakelijk voor actieve koeling)	HK27	**20032641**	**351,10**

AANBEVOLEN COMBINATIE WARMTEPOMP ALEZIO S R32 EN ALEZIO S/SANITAIRE WARMWATERBEREIDER

	Inhoud (L)	Afkoelings constante (m^2)	Qpr (KWh/24 h)	AWHPR			AWHP	
				4 MR	6 MR	8 MR	11 MR/TR	16 MR/TR
BPB 150	150	0,76	1,1	●	●	●	●	❍
BPB 200	200	0,93	1,3	●	●	●	●	●
BPB 300	300	1,20	1,6	❍	❍	❍	●	●

● Aanbevolen combinatie ❍ Afgeraden combinatie

Opmerking: Andere kenmerken van de sww-boilers BPB: zie hoofdstuk 9

TOEBEHOREN REGELINGEN

KEUZE VAN DE TOEBEHOREN IN FUNCTIE VAN DE KRINGEN

Type kring	sww	direct	direct + mengkring
Alezio S R32 en Alezio S	EH784	standaard (1)	EH783 + EA144 + AD199 (1)

(1) Te vervolledigen met een kamerthermostaat: colli AD324

PRIJS VAN DE TOEBEHOREN "REGELINGEN"

	COLLI	REF.	€
Kamerthermostaat:			
• Connected kamerthermostaat SMART TC° (R-BUS met draad)	AD324	**20024725**	**289,40**
• Connected kamerthermostaat SMART TC° RF (draadloze thermostaat met gateway)	AD341	**20024732**	**522,20**
• Connected kamerthermostaat SMART TC° RF (bijkomende draadloze thermostaat)	AD342	**20024733**	**259,60**
Bekabelingskit voor directe kring vloerverwarming	HA255	**20023028**	**63,70**
Geluidsreducerede kit voor buitenunit	EH572	**20032637**	**102,90**
Uitbreidingsprint 2e cv-circuit voor Alezio S R410	EH783	**20027061**	**325,70**
Uitbreidingsprint 2e cv-circuit voor Alezio S R32	HK416	**7789286**	**325,70**
Vertrekvoeler na mengkraan	AD199	**20023011**	**100,80**

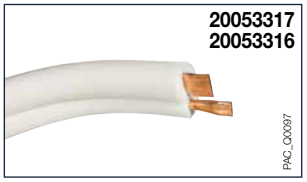

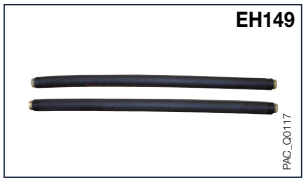

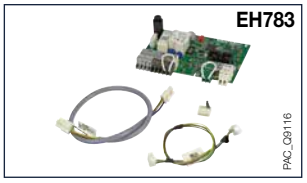

BEREKENDE VOORBEELDEN

VOOR **WARMTEPOMPEN LUCHT/WATER ALEZIO S**

Alezio S

AWHP 6 MR/EM

in een nieuwbouwwoning

- met 1 kring vloerverwarming en koeling

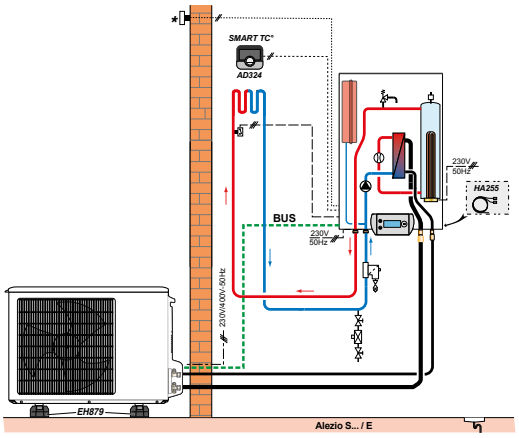

OMSCHRIJVING

	COLLI	REF.	€
Alezio S R32 6 MR/EM	-	**20053662**	**8 086,00**
Magnetische zeeffilter	-		**standaard meegeleverd**
Kamerthermostaat SMART TC° (R-BUS)	AD324	**20024725**	**289,40**
Bekabelingskit voor directe kring vloerverwarming	HA255	**20023028**	**63,70**
Muursteun + antivibratievoeten AWHP 11..16	-	**20027050**	**74,95**
Toebehoren in optie			
- Koelleiding 1/2" - 1/4", lg 20m	-	**20053316**	**295,62**
- Set vloersteunen Fix-it Foot 60 cm voor buitenunit	-	**20027056**	**69,55**
	Totale prijs excl. BTW		**8 879,22**

WARMTEPOMPEN

WARMTEPOMPEN LUCHT/WATER **“SPLIT INVERTER” MET GEÏNTEGREERDE SWW-BEREIDER IN MIV-S**

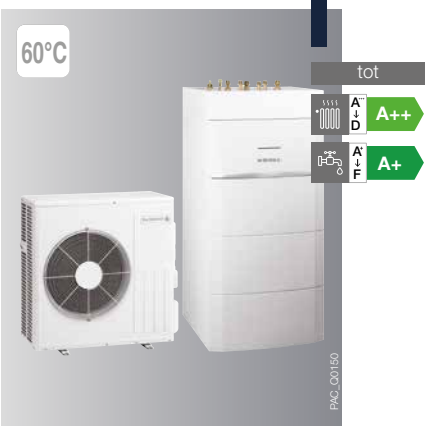

OPTIES: zie p 30

Alezio S V200 R32
Alezio S V200

Het product

Aantrekkelijke prijsstelling
COP tot 5,20 - AWHP 4MR
voordel F-gas: geen jaarlijkse dichtheidscontrole nodig

Inverter lucht-water warmtepomp bestaand uit een buitenunit, een binnenunit MIV-S...V200 en een sanitair warmwaterbereider van 180 liter

- Voor verwarming en sanitair warm water, actieve koelfunctie mogelijk via toebehoren voor koeling
- Beperking van de inschakelstroom dankzij de INVERTER technologie
- Buitenunit bestaat uit: modulerende compressor, verdamper opgebouwd uit een batterij met kopere leidingen en aluminium vinnen, één of twee schroefventilatoren met variabele snelheid voor een geluidsarme werking, elektronische ontspanners, onvochtingsfilter, hoge druk veiligheidspressostaat
- Hydraulische binnenunit
  - MIV-S V200/E: bijverwarming met de geïntegreerde elektrische weerstand van 3 of 6 kW monofasig of van 3,6 of 9 kW driefasig. Deze module mag niet geïnstalleerd worden zonder warmtepomp
- Binnenunit bestaande uit:
  - Gebruiksvriendelijk bedieningsbord met weersafhankelijke regeling
  - Condensor bestaande uit een inox platenwisselaar, Evenwichtsfles, circulatiepomp verwarming, expansievat van 8 liter, manometer, veiligheidsklep, automatische ontluchter, debietmeter
- Sanitair warmwaterbereider van 180l met geëmailleerde kuip beschermd met een magnesiumanode en verbindingsleidingen met de MIV-S
- De Dietrich START app voor een snelle inbedrijfstelling via bluetooth communicatie met de E-pilot regeling.
- Verpakking: 2 colli’s

BELANGRIJKSTE AFMETINGEN (mm en duim)

AWHPR 4 MR
AWHPR 6 MR
AWHPR 8 MR

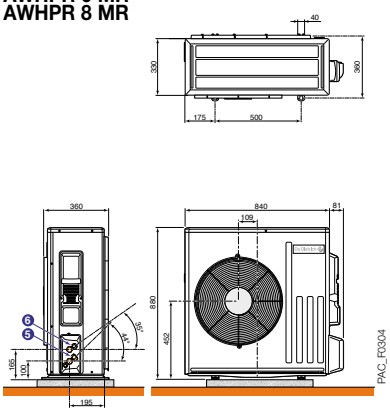

AWHP 11 en 16 TR/MR-2

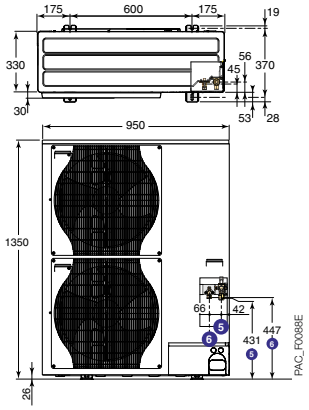

BINNENUNIT MIV-S V200

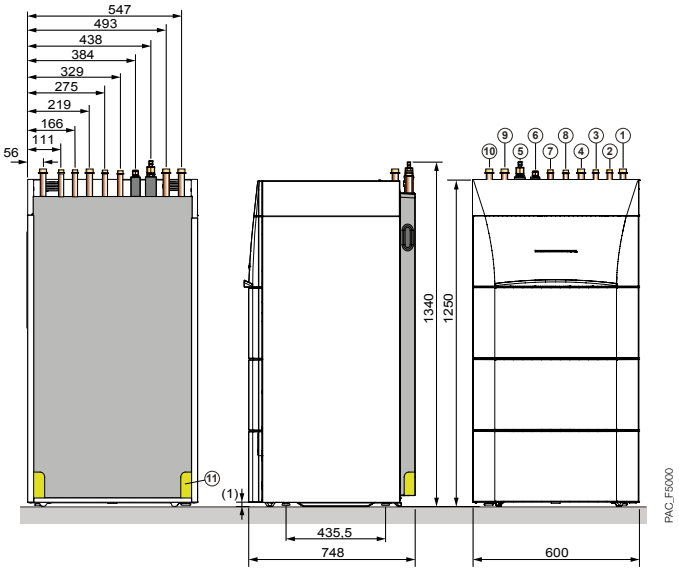

1	Retour verwarming G 1
2	Vertrek verwarming G 1
5	Aansluiting koelleiding gas: zie onderstaande tabel
6	Aansluiting koelleiding vloeistof: zie onderstaande tabel
7	Uitgang sanitair warm water G 3/4
8	Ingang sanitair koud water G 3/4
9	Aanvoeraansluiting tweede cv-kring G 1 (optie EH858)
10	Retouraansluiting tweede cv-kring G 1 (optie EH858)
11	Afkoeling condensaat Ø 32 mm
	(1) Regelbare voetjes

	Modellen	**5** Aansluiting koelleiding gas	**6** Aansluiting koelleiding vloeistof
Buitenunit	AWHPR 4, 6 en 8 MR	1/2 ‘‘flare	1/4”flare
	AWHP 11 en 16 MR/TR	5/8” flare	3/8” flare
Binnenunit	MIV-S V200 4-8 R32/EM	1/2 ‘‘flare	1/4”flare
	MIV-S V200 11-16/EM/ET	5/8” flare	3/8” flare

TECHNISCHE KENMERKEN

Temperatuurlimieten in verwarmingsmode:
- Water: + 18 °C/+ 60 °C
- Buitentemperatuur: - 20 °C/+ 35 °C

Temperatuurlimieten in verfrissingssmode (optioneel):
- Water: + 18 °C/+ 25 °C, + 7 °C/+ 25 °C (met optie EH859)
- Buitentemperatuur: + 7 °C/+ 46 °C

Verwarmingskring:
- Maximale werkingsdruk: 3 bar
- Maximale bedrijfstemperatuur: 75 °C

Kring sanitair warm water:
- Maximale werkingsdruk: 10 bar
- Maximale bedrijfstemperatuur: 65 °C

MODELLEN

			ALEZIO S ... V200 R32			ALEZIO S ... V200	
			4 MR -	6 MR -	8 MR -	11 MR 11 TR	16 MR 16 TR
SEIZOENSGEBONDEN ENERGIE-EFFICIËNTIE							
Erp energieklasse verwarming (35 °C) / sanitair			A+++/A+	A+++/A	A+++/A	A+++/A	A+++/A
Erp energieklasse verwarming (55 °C) / sanitair			A++/A+	A++/A	A++/A	A++/A	A+/A
SCOP (35 °C/55 °C)			4,48/3,43	4,5/3,37	4,48/3,21	4,54/3,20	4,45/3,10
Seizoensgebonden energie-efficiëntie bij gemiddelde temperatuur (35 °C/55 °C) *		%	176/134	177/132	176/125	178/125	175/121
Seizoensgebonden energie-efficiëntie bij gemiddelde temperatuur (35 °C/55 °C) (met standaard meegeleverde buitenvoeler))		%	193/138	180/141	182/133	180/127	175/123
Seizoensgebonden energie-efficiëntie sanitair warm water (tapprofiel L)		%	127/132 (M/L)	122/128	121/125	114	114
GECERTIFICIEERD VERWARMINGSVERMOGEN							
Verwarmingsvermogen bij +7 °C/+35 °C (1)		kW	4,60	6,40	7,60	11,39	14,65
COP warm bij + 7°C/+ 35°C (1)			5,20	5,00	4,57	4,65	4,22
Verwarmingsvermogen bij -7 °C/+35 °C (1)		kW	2,93	4,65	6,01	8,09	9,83
COP warm bij -7 °C/+35 °C (1)			3,11	3,09	2,99	2,88	2,75
Maximaal bruikbaar volume warm water bij 40°C (2)		liter	255	255	264	231	231
Opwarmtijd van 10°C tot 55°C (2) (2)		hh: mm	1h37	1h37	1h41	1h33	1h11
Opgenomen vermogen bij gestabiliseerd debiet (Pes) (2)		W	28	28	30	35	35
Capaciteitsprofiel (2)			M/L	L	L	L	L
COP bij sanitair warm water productie (2)			2,98/3,17	2,88/3,07	2,84/2,99	2,72	2,72
Geluidsvermogen buitengroep (3)		dB[A]	56	57	59	69	70
Geluidsvermogen binnenunit (3)		dB[A]	29	31	32	48	48
TECHNISCHE KENMERKEN							
Geluidsniveau (4)		dB[A]	34	35	37	47	48
Geluidsniveau (4)		dB[A]	21	23	24	40	40
Koelvermogen bij +35°C/+18°C (5) (Koeling in optie)		kW	5,18	4,88	4,88	11,16	14,46
Energie-efficiëntieverhouding (EER) bij +35 °C/+18 °C (5)			4,28	4,09	3,99	4,75	3,96
Nominaal waterdebiet bij ΔT = 5 K		m^3/h	0,79	1,1	1,31	1,96	2,53
Beschikbare opvoerhoogte bij nominaal debiet bij ΔT = 5 K		mbar	650	550	300	250	-
Voedingsspanning buitengroep	- MR - TR	V	230 V mono -	230 V mono -	230 V mono -	230 V mono 400 V tri	230 V mono 400 V tri
Automatische zekering curve C buitenunit	- MR - TR	A	16 -	16 -	25 -	32 16	40 16
Capaciteit SWW-bereider		liter	177	177	177	177	177
Koelmiddel R410A		kg	-	-	-	4,6	4,6
Koelmiddel R32		kg	1,2	1,2	1,2	-	-
Equivalent CO_2		ton	0,81	0,81	0,81	9,6	9,6
Koelleiding (vloeistof-gas)		duim	1/4"-1/2"	1/4"-1/2"	1/4"-1/2"	3/8"-5/8"	3/8"-5/8"
Lengte min - max **		m	5-30	5-30	5-30	2-75	2-75
Max voorgevulde lengte		m	10	10	10	10	10
Gewicht leeg - Buitengroep	- MR - TR	kg	54 -	54 -	54 -	124,6 137,6	124,4 136,6
Gewicht leeg - binnenunit met SWW-bereider		kg	138	138	138	141	141

* Volgens EU verordening nr. 813/2013
** Maximaal 30m hoogteverschil voor alle modellen
(1) Verwarmingsmode: temperatuur buitenlucht/temperatuur water aan uitgang, prestaties volgens EN 14511-2
(2) Aftapprofiel volgens EN 16147
(3) Getest volgens de norm EN 12102-1
(4) In open veld op 1m (5m voor buitenunit)
(5) Koelmode: temperatuur buitenlucht/temperatuur water aan uitgang, prestaties volgens EN 14511-2

PRIJS EXCL. BTW MODEL

		ALEZIO S ... V200 R32			ALEZIO S ... V200	
		4,5 kW	6 kW	8 kW	11 kW	16 kW
ALEZIO S V200/MR (elektrische bijverwarming)	REF.	**20054193**	**20054194**	**20054195**	**20049194**	**20049196**
	€	**9 097,00**	**9 604,00**	**10 694,00**	**12 096,00**	**13 260,00**
ALEZIO S V200/TR (elektrische bijverwarming)	REF.	-	-	-	**20049195**	**20049197**
	€	**-**	**-**	**-**	**12 446,00**	**13 689,00**

OPTIES ALEZIO S V200 R32 EN ALEZIO S V200

VOOR **WARMTEPOMPEN LUCHT/WATER ALEZIO S V200 R32 EN ALEZIO S V200**

ALLE TOEBEHOREN UITGEZONDERD TOEBEHOREN «REGELINGEN»

TOEBEHOREN

	COLLI	REF.	€
Muursteun + antivibratievoeten:			
• AWHPR 4, 6 en 8 kW	-	**20027034**	**34,79**
• AWHP 11 tot 16 MR/TR…	-	**20027050**	**74,95**
Set vloersteunen Fix-it Foot 60 cm voor buitenunit	-	**20027056**	**69,55**
Koelleiding 5/8 " - 3/8 " lengte 20 m	-	**20053317**	**451,42**
Koelleiding 1/2 " - 1/4 " lengte 20 m	-	**20053316**	**295,62**
Buffervat B 80 T (80 l)	EH85	**20022797**	**998,30**
Buffervat B 150 T (150 l)	EH60	**20022796**	**947,40**
Te integreren kit voor extra mengkring met pomp energie efficiëntie index EEI < 0,23 (een vertrekvoeler en magnetische zeefilter zijn inbegrepen)	EH858	**20027083**	**1 036,50**
Geluidsreducerende kit voor buitenunit	EH572	**20032638**	**319,30**

TOEBEHOREN KOELING

	COLLI	REF.	€
Kit vochtigheidsdetectie (on/off) (noodzakelijk voor actieve koeling)	HK27	**20032641**	**351,10**
Kit isolatie bij gebruik van actieve koelfunctie	EH859	**20052547**	**339,50**

TOEBEHOREN

	COLLI	REF.	€
Opvoerpomp	EH860	7687189	**353,30**
Evenwichtsfles 25 l	HK146	**20027062**	**514,60**
Hydraulische module met modulerende pomp met energie-efficiëntie index EEI < 0,23:			
• voor 1 directe kring	EA143	**20022970**	**848,70**
• voor 1 mengkring	EA144	**20022971**	**1 112,40**
Geïsoleerde collector voor 2 of 3 hydraulische modules	EA140	**20022967**	**415,10**
Beugels voor 1 hydraulische module	EA142	**20022969**	**139,10**
Set van 2 muurbeugels voor collector	EA141	**20022968**	**45,30**
Aansluitkit G en R (1" en 3/4")	BH84	**20024707**	**42,40**

SWW-BEREIDING

	COLLI	REF.	€
Geïntegreerd in de MIV-S… V200			
Anode TAS (ALEZIO S ... V200 R32)	HK379	**20058706**	**126,30**

TOEBEHOREN REGELINGEN

KEUZE VAN DE TOEBEHOREN IN FUNCTIE VAN DE KRINGEN

Type kring	sww	direct	mengkring	direct + mengkring	direct + mengkring met evenwichtsfles
Alezio S V200 R410	standaard	standaard (1)	EH862	EH862	EH862 + AD199 + EA144 + HK146

(1) Te vervolledigen met kamerthermostaat: colli AD324

PRIJS VAN DE TOEBEHOREN "REGELINGEN"

	COLLI	REF.	€
Kamerthermostaat:			
• Connected thermostaat SMART TC°, R-BUS (draad)	AD324	**20024725**	**289,40**
• Connected kamerthermostaat SMART TC° RF (draadloze thermostaat met gateway)	AD341	**20024732**	**522,20**
• Connected kamerthermostaat SMART TC° RF (bijkomende draadloze thermostaat)	AD342	**20024733**	**259,60**
Kit print 2e kring (ALEZIO S ... V200 R32)	HK378	**20058705**	**324,70**
Kit print 2e kring (ALEZIO S ... V200 R410)	EH862	**20227084**	**325,70**
Bekabelingskit voor directe kring vloerverwarming	HA255	**20023028**	**63,70**
Vertrekvoeler na mengkraan	AD199	**20023011**	**100,80**

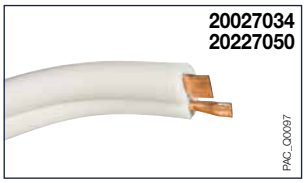

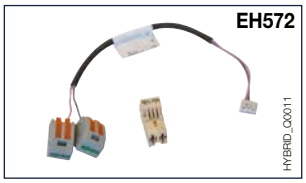

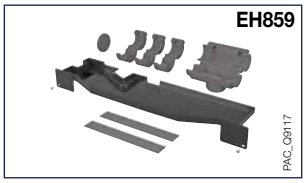

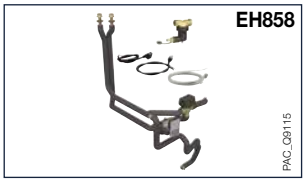

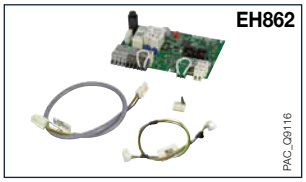

BEREKENDE VOORBEELDEN

VOOR **WARMTEPOMPEN LUCHT/WATER ALEZIO S V200**

Alezio S V200 R32

Alezio S 8 MR/EM V200
R32
in een nieuwbouwwoning

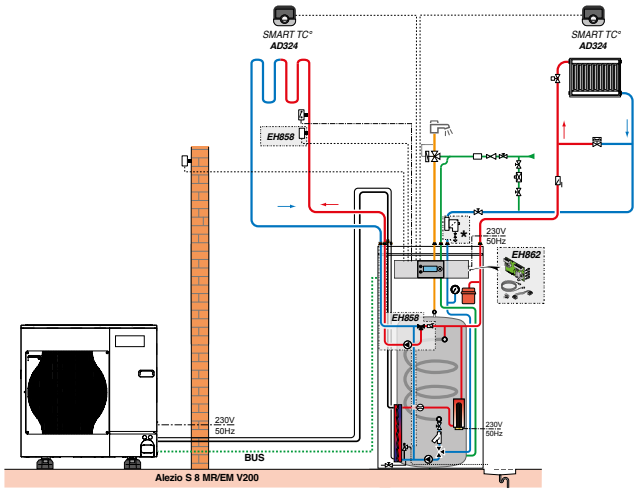

- met 1 directe kring
- met 1 kring vloerverwarming en koeling
- met mengkring

OMSCHRIJVING

	COLLI	REF.	€
Warmtepomp ALEZIO S 8 MR/EM V200 R32	-	7693001	10 694,00
Kit voor 2e kring met 3-weg mengkraan en pomp met EEI<0.23 (vertrekvoeler meegeleverd)	EH858	**20027083**	1 036,50
Kit regeling 2 kringen	HK378	**20058705**	324,70
2 x connected kamerthermostaat Smart TC°	2 x AD324	**20024725**	578,80
- Koelleiding 5/8" - 3/8", lengte 20 m	-	**20053317**	451,42
- Vloersteun Fix-it Foot 60 cm	-	**20027056**	69,55
		Totale prijs excl. BTW	**13 154,97**

WARMTEPOMPEN

WARMTEPOMPEN **LUCHT/WATER "SPLIT INVERTER"**

A++

HPI S

AWHP **van 4,6 tot 24,4 kW**

Inverter lucht-water warmtepomp bestaand uit een buitunit, een binnenunit MIT-S

- Voor verwarming, actieve koelfunctie mogelijk via toebehoren voor koeling (behalve voor cascade opstelling)
- Meer energiebesparing met de multi-energie oplossingen dankzij de geïntegreerde hybride functie
- Beperking van de inschakelstroom dankzij de INVERTER technologie
- Buitenunit bestaande uit:
  - Modulerende compressor, verdamper opgebouwd uit een batterij met koperen leidingen en aluminium vinnen één of twee schroefventilatoren met variabele snelheid voor een geluidsarme werking, elektronische ontspanners, ontvochtigingsfilter, veiligheidsdrukmeting op hoge en lage druk
- Binnenunit bestaande uit:
  - DIEMATIC Evolution bedieningsbord
  - Condensor bestaande uit een inox platenwisselaar, evenwichtsfles van 40 liter, circulatpomp voor verwarming, expansievat van

OPTIES: zie p 34

BELANGRIJKSTE AFMETINGEN (mm en duim)

AWHP 4,5 MR

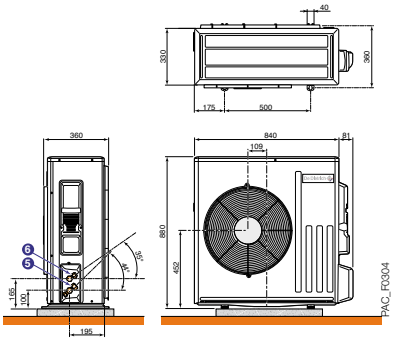

AWHP 6 MR-3

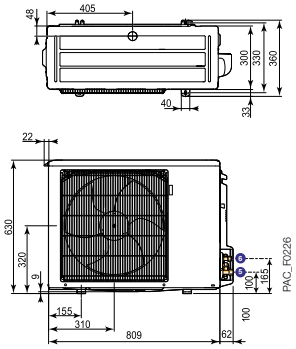

AWHP 8 MR-2

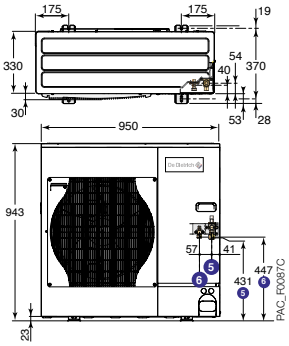

AWHP 11 en 16 TR/MR-2

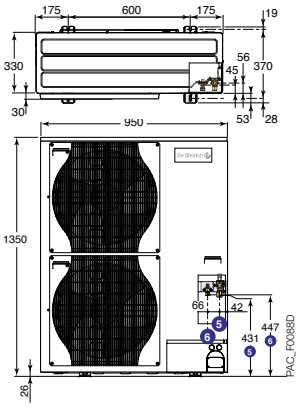

TECHNISCHE KENMERKEN

Temperatuurlimieten in verwarmingsmode:
- Water: + 18 °C/+ 60 °C (+ 18 °C/+ 55 °C voor HPI 4,5)
- Buitentemperatuur: - 20 °C/+ 35 °C (4,5 en 6 kW: - 15 °C)

Temperatuurlimieten in koelmode (optioneel):
Water: + 18 °C/+ 25 °C,
+ 7 °C/+ 25 °C

MODEL

	HPI S	4,5 MR-2	6 MR-2
Verwarmingsvermogen bij + 7 °C/+ 35 °C (1)	kW	4,6	5,87
COP bij + 7°C/+ 35°C (1)		5,11	4,18
Verwarmingsvermogen bij – 7°C/+ 35°C (1)	kW	2,79	4,02
COP bij – 7°C/+ 35°C (1)		3,07	2,56
Elektrisch opgenomen vermogen bij + 7 °C/+ 35 °C (1)	kWe	0,9	1,41
Nominale intensiteit (1)	A	3,91	6,57
* Seizoensgebonden energie-efficiëntie zonder toevoeging van regeling	%	134	137
* Seizoensgebonden energie-efficiëntie met standaard bijgeleverde buitenvoeler	%	136	139
Koelvermogen (2) (Koeling in optie)	kW	3,80	4,69
EER (2)		4,28	4,09
Koelvermogen (5) (Koeling in optie)	kW	4,00	3,13
EER (5)		2,73	3,14
Elektrisch opgenomen vermogen (2) (5)	kWe	0,89	1,15
Nominaal waterdebiet bij ΔT = 5 K	m^3/h	0,8	1,01
Manometrische hoogte beschikbaar bij nominaal debiet	mbar	650	618
Nominaal luchtdebiet	m^3/h	2650	2700
Elektrisch aansluiting buitenunit	V	230 V ~	230 V ~
Geluidsvermogen buiten/binnenunit (4)	dB(A)	61/43,2	64,8/43,2
Koelvloeistof R410A	kg	1,3	1,4
Koelleiding (vloeistof-gas)		3/8"-5/8"	3/8"-5/8"
Lengte min-max (6)		2-30	2-40
Equivalent CO_2	ton	2,71	2,92
Max voorgevulde lengte	m	7	10
Gewicht buitenunit (leeg)/Gewicht binnenunit (leeg) MIT-S	kg	42/72	42/72

(1) Verwarmingsmode: Buitentemp/Temp. water aan uitgang. Prestaties volgens de norm EN 14511-2 (REF. 2011). (2) Koelmode: Buitentemp. +35 °C, Temp. water aan uitgang +18 °C. Prestaties volgens de norm EN 14511-2 (4) Getest volgens de norm NF EN 12102. (5) Koelmode: Buitentemp. +35 °C, Temp. water aan uitgang +7 °C. / (6) Max. 30m hoogteverschil voor modellen 4,5 tem 16. Max. 20m hoogteverschil voor modellen 22 en 27
(7) Afstand 2-70m mogelijk bij gebruik van koelleidingen 1/2"-1"

PRIJS EXCL. BTW MODEL

	HPI S	4,5 MR-2*	6 MR-2*
HPI S.../E (met MIT-S/E..)	REF.	**20049184**	**20049185**
	€	**8 399,40**	**9 349,40**

*** DE VERSIE 4,5 EN 6 KW ZIJN BESCHIKBAAR TOT EINDE VOORRAAD**

10 liter, manometer, veiligheidsklep, automatische ontluchter, debietmeter, afsluitkranen + geïntegreerde filters

- Binnenunit:
  - MIT-S/E…Evolution: geïntegreerde elektrische ondersteuning naar keuze te kablereren in 2 kW mono, 6 kW mono, 4 kW tri of 12 kW tri (Deze module niet installeren zonder de warmtepomp).
- Verpakking: 2 of 3 colli's volgens het model
- De Dietrich START app voor een snelle inbedrijfstelling via bluetooth communicatie met de DIEMATIC Evolution regeling.

Het ✚ product

Optimaal comfort van CV en SWW
Een compacte oplossing
Verhoogde COP voor SWW-bereiding
AWHP 4,5 MR en 6 MR:
voordelen F-gas:
geen verplichte periodieke dichtheidscontrole nodig

BELANGRIJKSTE AFMETINGEN (mm en duim)

AWHP 22 en 27 TR-2

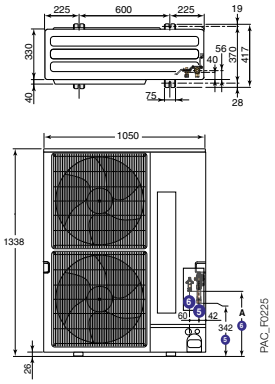

HPI	A (mm)
22 TR-2	450
27 TR-2	424

MIT-S DIEMATIC Evolution

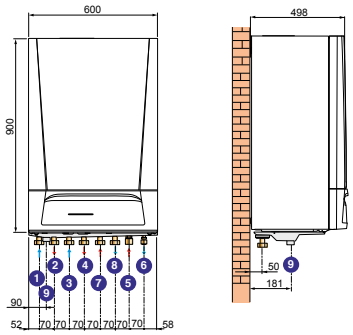

1-2 Vertrek/retour voor mengkring Ø G1 (met colli HK 21: Inbouwkit met 3-weg mengkraan) of met colli HK 22: inbouwkit met enkel leidingen, zie opties)

3 Retour directe kring Ø G1

4 Vertrek directe kring Ø G 1

5 Aansluiting koelleiding gas:
- HPI S 4,5 MR-4 en 6 MR-3: 1/2" flare (reductie 1/2" - 5/8" voor aansluiting op de MIT-S meegeleverd – COLLI EH146)
- HPI S 8 tot 16 MR/TR-2: 5/8" flare
- HPI S 22 en 27 TR-2: 3/4" flare + reductie 3/4" - 1" te lassen
- MIT-S, 4,5 - 6-8 kW en 11-16 kW: 5/8 " flare
- MIT-S 22-27 kW: Aansluiting 3/4" flare + reductie 3/4" - 1" te lassen

6 Aansluiting koelleiding vloeistof:
- HPI S 4,5 MR-4 en 6 MR-3: 1/4"flare (reductie 1/4"-3/8" voor aansluiting op de MIT-IN meegeleverd: colli EH 146)
- HPI S 8 tot 16 MR/TR-2: 3/8" flare
- HPI S 22 TR-2: 3/8" flare reductie 3/8"-1/2" voor aansluiting op de MIT-S meegeleverd: colli HK 26)
- HPI S 27 TR-2: 1/2" flare
- MIT-S, 4,5-6 6-8 kW en 11-16 kW: 3/8" flare
- MIT-S 22-27 kW: 1/2" flare

9 Leegloop Ø 34 mm (voor PVC buis Ø 40 mm)

Buitentemperatuur: - 5 °C/+ 46 °C

Maximale werkingsdruk: 3 bar

8 MR-2	11 MR-2	11 TR-2	16 MR-2	16 TR-2	22 TR-2	27 TR-2
8,26	10,56	10,56	14,2	14,2	21,7	24,4
4,27	4,18	4,18	4,22	4,22	3,96	3,90
5,6	8,09	8,09	10,32	10,32	13,81	13,8
2,7	2,88	2,88	2,89	2,89	2,59	2,26
1,93	2,53	2,53	3,36	3,42	5,48	6,25
8,99	11,81	3,8	16,17	5,39	7,75	9,86
136	132	132	130	130	114	113
138	134	134	132	131	116	115
7,9	11,16	11,16	14,46	14,46	17,65	22,2
3,99	4,75	4,75	3,96	3,96	3,8	3,8
4,98	7,43	7,43	7,19	7,19	9,3	11,7
2,7	3,34	3,34	3,58	3,58	2,9	2,9
2,0	2,35	2,35	3,65	3,65	4,65	5,84
1,42	1,82	1,82	2,45	2,45	3,8	4,6
493	393	393	213	213	-	-
3300	6000	6000	6000	6000	8400	8400
230 V ~	230 V ~	400 V ~	230 V ~	400 V ~	400 V ~	400 V ~
65,2/51	68,8/51	68,8/51	68,5/51	68,5/51	73,8/43,4	75/43,4
3,2	4,6	4,6	4,6	4,6	7,1	7,7
3/8"-5/8"	3/8"-5/8"	3/8"-5/8"	3/8"-5/8"	3/8"-5/8"	1/2"-3/4" (6)	1/2"-3/4" (6)
2-40	2-75	2-75	2-75	2-75	2-20 (6)	2-20 (6)
6,68	9,60	9,60	9,60	9,60	14,82	16,08
10	10	10	10	10	30	30
75/72	118/72	118/72	130/72	130/72	135/72	141/72

* Bij gemiddelde temperatuur

8 MR-2	11 MR-2	11 TR-2	16 MR-2	16 TR-2	22 TR-2	27 TR-2
20049186	20049187	20049188	20049189	20049190	20033861	20033862
9 860,00	11 463,00	11 813,00	12 627,00	13 056,00	14 661,00	16 214,00

OPTIES HPI-S

VOOR **WARMTEPOMP LUCHT/WATER HPI S**

ALLE TOEBEHOREN UITGEZONDERD TOEBEHOREN REGELING

TOEBEHOREN

	COLLI	REF.	€
Set vloersteunen Fix-It Foot 60 cm voor buitenunit	-	**20027056**	69,55
Muursteun + antivibratievoeten AWHP 4,5..8	-	**20027034**	34,79
Muursteun + antivibratievoeten AWHP 11..16	-	**20027050**	74,95
Koelleiding 5/8" - 3/8", lg 20m	-	**20053317**	451,42
Koelleiding 1/2"-1/4", lg 20m	-	**20053316**	295,62
Buffervat B 80 T (80 l)	EH85	**20022797**	998,30

TOEBEHOREN KOELING

	COLLI	REF.	€
Kit vochtigheidsdetectie (on/off) (noodzakelijk voor actieve koeling)	HK27	**20032641**	351,10
Isolatiekit koeling voor MIT S (noodzakelijk voor actieve koeling)	EH811	**20032638**	319,30
Isolatiekit koeling voor inbouwkit met mengkring HK21 (noodzakelijk voor actieve koeling	HK25	**20032639**	63,70

VOOR KOELING VIA VENTILO CONVECTOREN

	COLLI	REF.	€
Isolatiekit koeling voor MIT S	EH811	**20032638**	319,30
Isolatiekit koeling voor inbouwkit met mengkring "(HK21)"	HK25	**20032639**	63,70

HYDRAULISCHE KITS

	COLLI	REF.	€
Inbouwkit gemotoriseerde mengkraan en vertrekvoeler	HK21	**20027076**	997,20
Inbouwkit met buizen voor montage van externe hydraulische modules	HK22	**20027077**	267,40
Hydraulische module met modulerende pomp met energie-efficiëntie index EEI < 0,23:			
• voor 1 directe kring	EA143	**20022970**	848,70
• voor 1 mengkring	EA144	**20022971**	1 112,40
Geïsoleerde collector voor 2 of 3 hydraulische modules	EA140	**20022967**	415,10
Beugels voor 1 hydr. module	EA142	**20022969**	139,10
Set van 2 muurbeugels voor collector	EA141	**20022968**	45,30
Aansluitkit G en R (1" en 3/4")	BH84	**20024707**	42,40

SWW-BEREIDING

	COLLI	REF.	€
Omschakelklep verwarming/SWW	EH812	**20027073**	238,80
Aansluiting warmtepomp HPI S/SWW boiler	EH149	**20022800**	159,10
Warmwaterbereider BPB 150	EC609	**20025702**	1 948,80
Warmwaterbereider BPB 200	EC610	**20025703**	2 044,60
Warmwaterbereider BPB 300	EC611	**20025704**	2 294,80
Warmwaterbereider BPB 401	EC790	**20033383**	2 507,00
Warmwaterbereider BPB 501	EC791	**20033382**	2 811,90
Warmwaterbereider BEPC 300	ER615	**20027068**	2 394,30

EH812

8531Q019

EH811

HPI_Q0011

HK25

HPI_Q0009

HK21

HPI_Q0008A

HK22

HPI_Q0010

EH149

PAC_Q0117

EH85

PAC_Q0021

20027034
20227050

PAC_Q0032

20027056

AANBEVOLEN COMBINATIE WARMTEPOMP HPI S / SANITAIRE WARMWATERBEREIDER

	INHOUD (L)	AFKOELINGS CONSTANTE (m^2)	Qpr (KWh/24 h)	HPI-S 4,5 EN 6 MR-2	HPI-S 8 MR-2	HPI-S 11 MR/TR-2	HPI-S 16 MR/TR-2	HPI-S 22 TR-2	HPI-S 27 TR-2
BPB 150	150	0,84	1,1	●	●	●	❍	❍	❍
BPB 200	200	1,20	1,3	●	●	●	●	❍	❍
BPB 300	300	1,70	1,6	❍	❍	●	●	●	●
BPB 401	400	2,20	2,0	❍	❍	❍	❍	●	●
BPB 501	500	3,10	2,2	❍	❍	❍	❍	●	●
BEPC 300	300	2,5	2,2	●	●	●	●	●	●

● Aanbevolen combinatie ❍ Afgeraden combinatie

Opmerking: Andere kenmerken van de sww-boilers BPB zie hoofdstuk 9 of BEPC zie pagina 172

OPTIES REGELINGEN

KEUZE VAN DE TOEBEHOREN IN FUNCTIE VAN DE KRINGEN

Type kring		SWW	direct	mengkring	direct + 1 mengkring	2 x mengkring	direct + 2 x mengkring
Bedieningsbord DIEMATIC Evolution van MIT S (1)	HPI S	1 x AD212	standaard	1 x AD199	1 x AD199	1 x AD199 + 1 x AD249	1 x AD199 + 1 x AD249

(1) Elk van de **verwarmingskringen** kan uitgerust worden met een afstandsbediening. Cascade van 10 ketels mogelijk

PRIJS VAN DE TOEBEHOREN

	COLLI	REF.	€
Connected kamerthermostaat SMART TC°, R-BUS met draad	AD324	**20024725**	289,40
Connected kamerthermostaat SMART TC° RF, (draadloze thermostaat met gateway)	AD341	**20024732**	522,20
Connected kamerthermostaat SMART TC° RF, (bijkomende draadloze thermostaat)	AD342	**20024733**	259,60
S-BUS verbindingskabel met eindconnectoren 1,5 m	AD308	**20024965**	26,60
S-BUS verbindingskabel met eindconnectoren 12 m	AD309	7663561	69,00
S-BUS verbindingskabel met eindconnectoren 20 m	AD310	7663619	84,90

	COLLI	REF.	€
Printplaat + voeler voor mengkraan	AD249	**20024798**	209,00
Bekabelingskit voor directe kring vloerverwarming	HA255	**20023028**	63,70
Vertrekvoeler na mengkraan	AD199	**20023011**	100,80
Boilervoeler	AD212	**20022911**	72,10
Systeemvoeler voor buffervat	AD250	**20023013**	67,90

BEREKENDE VOORBEELDEN

VOOR **WARMTEPOMP LUCHT/WATER HPI S**

HPI S

HPI S 11 MR-2 / EM

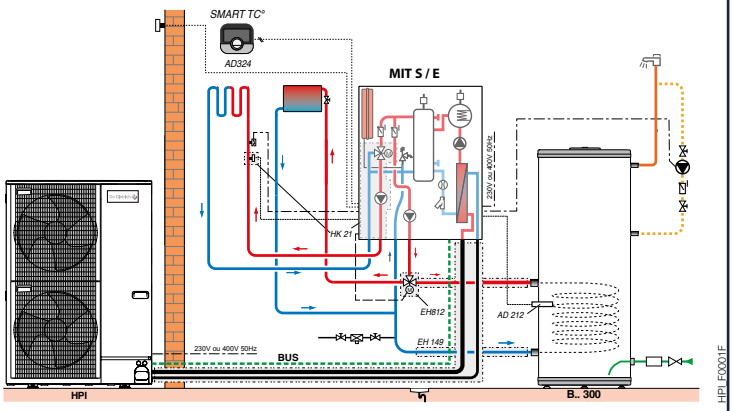

- 1 directe kring
- 1 mengkring
- 1 boilerkring

OMSCHRIJVING

	COLLI	REF.	€
Warmtepomp HPI S 11 MR-2/EM	-	7746960	11 463,00
Kit met ingebouwde 3-weg mengkraan	HK21	**20027076**	997,20
Warmwaterbereider BEPC 300	ER615	**20027068**	2 394,30
Omschakelklep verwarming/SWW	EH812	**20027073**	238,80
Aansluiting warmtepomp HPI/SWW boiler	EH149	**20022800**	159,10
Boilervoeler	AD212	**20022911**	72,10
- Connected kamerthermostaat SMART TC°	AD324	**20024725**	289,40
- Koelleiding 5/8"-3/8", lengte 20 m	-	**20053317**	451,42
- Vloersteun Fix-it Foot 60 cm	-	**20027056**	69,55
		Totale prijs excl. BTW	**16 134,87**

WARMTEPOMPEN

MIXTE WARMWATERBEREIDER **VOOR WARMTEPOMPEN**

BEPC 300

300 L

Boiler voor SWW voor aansluiting op een warmtepomp

- Kuip uit geëmailleerd staal, bescherming via magnesiumanode
- **Overgedimensioneerde wisselaar in de vorm van spiraalbuis**
- Droge weerstand geïntegreerd
- 50 mm PU isolatie (0 % CFC)
- Thermometer
- **Verpakking:** 1 colli

Het product
Boiler met hoge prestaties voor een optimale productie van het SWW

BELANGRIJKSTE AFMETINGEN (mm en duim)

1	Uitgang sanitair warm water G 1
2	Toevoer wisselaar G 1
3	Circulatie G 3/4
4	Ingang koud water G 1
5	Uitgang wisselaar G 1
7	Anode
8	Elektrische weerstand
9	Thermometer

G: Cilindrische buitendraad (afdichting door platte dichting)

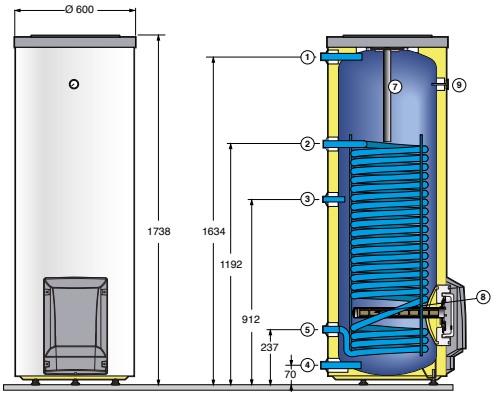

TECHNISCHE KENMERKEN sww

Maximale werkingstemperatuur:
- primair (wisselaar): 110 °C
- secundair (kuip): 90 °C

Pression max. de service:
- primair (wisselaar): 10 bar
- secundair (kuip): 7 bar

N° regelzone: 1

MODEL

			BEPC 300	
Inhoud van de kuip	l		290	
Waterinhoud SWW warmtewisselaar	l		16,7	
Oppervlakte SWW warmtewisselaar	m^2		2,5	
Spanning 230 V eenfasig	W		13,7	
SWW debiet met primair debiet bij :	m^3/h	1	2	3
Bij SWW temperatuur: 45 °C - temp. primair warm water	°C	80	80	80
Bij SWW temperatuur: 45 °C - uitgewisseld vermogen	kW	49,4	67,6	78,6
Bij SWW temperatuur: 45 °C - uurdebiet bij ΔT = 35 K	l/h	1213	1661	1931
Elektrisch vermogen	W		3000	
"Elektrische" opwarmtijd 15 - 65°C	h		5,5	
Coëfficiënt van thermische verliezen	W/K		1,85	
Onderhoudsverbruik Qpr	kWh/24h		2,0	
Drukverlies primaire kring bij debiet 3 m3/h	kPa		21	
Gewicht	kg		110	

PRIJS EXCL. BTW

	BEPC 300
REF.	**20027068**
€	**2 384,30**

OPTIES

TOEBEHOREN

	COLLI	REF.	€
Anode met vaste stroom	AJ39	89757753	**655,60**
Boilervoeler	AD212	**20022911**	**72,10**

WARMTEPOMPEN

OMKEERBARE GEOTHERMISCHE WATER **(GLYCOLWATER)/WATER WARMTEPOMPEN**

A++

GSHP

5-9-12 MR-E/TR-E, 15 TR-E, 19-27 TR

van 5,7 tot 28 kW

Het product
Volledige uitgerust tot de GSHP 15TR
Sterke prestaties
Voor elk type captatie

Water (glycolwater)/water warmtepomp, omkeerbaar, met captatie in gesloten kringloop onder het bodemoppervlak via ingegraven collectoren (horizontale captatie), via boringen (verticale captatie) of via winning uit het grondwater

- Voor verwarming, actieve koelfunctie mogelijk via toebehoren voor koeling
- De module omvat: hermetische Scroll compressor, 2 overgedimensioneerde platenwarmtewisselaars, ontspanners, ontvochtigingsfilter, veiligheidspressostaten hoge druk/lage druk, elektronische inschakelstroombegrenzing,
- Een expansievat van 10 liter primaire zijde (bron) en een tweede vat secundaire zijde (verwarming), enkel voor de GSHP 5/9/12/15,
- Debietmeter secundaire zijde en een debietdetector primaire zijde, elektronische manometer, veiligheidsklep en ontluchter
- Kit Elektrische weerstand voor bijverwarming (beschikbaar in optie)
- Geluidsisolatie
- Een bedieningsbord uitgerust met de regeling DIEMATIC iSystem die instaat voor de sturing van de diverse parameters van de warmtepomp en voor de sturing van meerdere kringen in verwarming- of koelmodus.
- **Verpakking:** 2 of 3 colli's

OPTIES: zie p 42

BELANGRIJKSTE AFMETINGEN (mm en duim)

1	- GHSP 5/9/12/15: vertrek verwarmingskring G1 - GHSP 19/27: retour verwarmingskring G1 1/4 (2 afsluitkranen en een filter meegeleverd)
2	- GHSP 5/9/12/15: vertrek primaire SWW boiler (indien geïnstalleerd) G 1 - GHSP 19/27: vertrek naar verwarmingskring G 1 1/4
3	- GHSP 5/9/12/15: retour verwarmingskring G1 (2 afsluitkranen en een filter meegeleverd) - GHSP 19/27: afsluitdop
4	- GHSP 5/9/12/15: retour primaire SWW boiler (indien geïnstalleerd) G 1 - GHSP 19/27: afsluitdop
5	Vertrek kring geothermische captatie G1 1/4 (1 afsluitkraan uitgerust met manometer meegeleverd)
6	Retour kring geothermische captatie G1 1/4 (2 afsluitkranen en een filter meegeleverd)
7	Afvoer van de veiligheidskleppen (captatiezijde, verwarmingszijde)
8	Afvoer van de condensaten
9	Automatische ontluchters (captatiezijde, verwarmingszijde) (1) Regelbare voetjes van 10 tot 30 mm

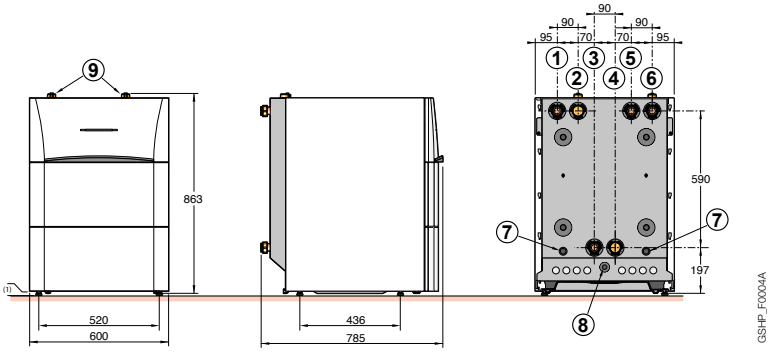

TECHNISCHE KENMERKEN SWW

Temperatuurlimieten in verwarmingsmodus:
- Water: + 7 °C/+ 80 °C
- Collector (bron): - 15 °C/+ 35 °C

Temperatuurlimieten in koelmodus (optioneel)
- Water: + 7 °C/+ 25 °C
- Collector (bron): - 15 °C/+ 35 °C

Max. bedrijfsdruk van de verwarmingskring: 3 bar

Max. bedrijfsdruk van de captatiekring: 3 bar

MODEL

GSHP		5 MR-E	5 TR-E	9 MR-E	9 TR-E	12 MR-E	12 TR-E	15 TR-E	19 TR	27 TR
Verwarmingsvermogen (1)	kW	5,70	5,70	9,8	9,8	12,66	12,66	17,09	20,40	27,99
COP (1)		4,38	4,38	4,39	4,39	4,35	4,35	4,50	4,28	4,10
Elektrisch opgenomen vermogen (1)	kWe	1,30	1,30	2,25	2,25	2,91	2,91	3,80	4,76	6,83
Verwarmingsvermogen (2)	kW	5,39	5,39	9,41	9,41	12,21	12,21	16,35	20,05	26,82
COP (2)		3,31	3,31	3,43	3,43	3,42	3,42	3,53	3,43	3,28
Elektrisch opgenomen vermogen (2)	kWe	1,63	1,63	2,74	2,74	3,57	3,57	4,63	5,84	8,17
Verwarmingsvermogen (3)	kW	7,42	7,42	12,95	12,95	16,58	16,58	22,27	28,11	35,25
COP (3)		5,64	5,64	5,52	5,52	5,30	5,30	5,38	5,14	4,71
Elektrisch opgenomen vermogen (3)	kWe	1,31	1,31	2,34	2,34	3,13	3,13	4,14	5,47	7,49
Verwarmingsvermogene (4)	kW	7,01	7,01	12,51	12,51	15,94	15,94	21,44	26,95	34,40
COP (4)		4,25	4,25	4,37	4,37	4,20	4,20	4,27	4,12	3,90
Elektrisch opgenomen vermogen (4)	kWe	1,65	1,65	2,86	2,86	3,80	3,80	5,02	6,54	8,83
* Seizoensgebonden energie-efficiëntie zonder toevoeging van regeling	%	136	136	140	140	140	140	145	140	134
* Seizoensgebonden energie-efficiëntie met standaard bijgeleverde buitenvoeler	%	138	138	142	142	142	142	147	142	136
Voedingsspanning	V	230 V mono	400 V tri	230 V mono	400 V tri	230 V mono	400 V tri	400 V tri	400 V tri	400 V tri
Nominale stroomsterkte	A	12,8	4,8	22,8	7,4	27,9	9,7	13	15,3	21,6
Inschakelstroom	A	< 30	< 30	< 30	< 30	< 30	< 30	< 30	< 30	< 30
Geluidsvermogen	dB(A)	49	49	53	53	52	52	51	53	50
Koelvloeistof R 410A	kg	1,50	1,50	1,70	1,70	1,80	1,80	2,50	2,54	3,18
Gewicht leeg	kg	127	127	143	143	143	143	161	148	162

(1) Prestaties volgens EN 14511-2 voor glycolwater (30%)/water regime: 0°C- -3°C/30°C-35°C (2) Prestaties volgens NF EN 14511-2 voor glycolwater (30%)/water regime: 0°C- -3°C/40°C-45°C (3) Prestaties volgens NF EN 14511-2 voor water/water regime: 10°C - 7°C/30°C-35°C (4) Prestaties volgens NF EN 14511-2 voor water/water regime: 10°C -7°C/40°C-45°C * bij lage temperatuur voor glycolwater/water

PRIJS EXCL. BTW

GSHP	5 MR-E	5 TR-E	9 MR-E	9 TR-E	12 MR-E	12 TR-E	15 TR-E	19 TR	27 TR
REF.	7612336	7611946	7600538	7612220	7612330	7612245	7611656	7612360	7612590
€	9 047,00	9 047,00	9 966,00	9 966,00	11 498,00	11 498,00	12 418,00	13 031,00	13 798,00

WARMTEPOMPEN

OMKEERBARE GEOTHERMISCHE WATER **(GLYCOLWATER)/WATER WARMTEPOMPEN MET PRODUCTIE VAN SANITAIR WARM WATER**

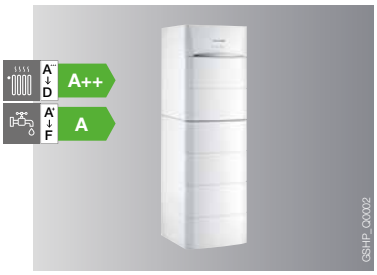

GSHP

GSHP... / V 200 GHL **van 5,7 tot 17,1 kW**

Het ✚ product
Modulair concept
Hoge sanitaire prestaties
Titan Active System

Geëmailleerde stratificatieboiler van het type "High Load" uitgerust met een platenwarmtewisselaar en laadpomp, Boiler onder de warmtepomp geplaatst om een "kolom" te bekomen met uniform uitzicht

- Bescherming via het "Titan Active System®" » (onderhoudsvrije anode)
- Kraan voor leegloop, verbindingsleidingen warmtepomp/boiler, boilervoeler en regelbare voetjes incl.
- Verpakking : 3 colli's

OPTIES : zie p 42

1	Vertrek verwarmingskring G1
3	Retour verwarmingskring G1 (2 afsluitkranen en een filter meegeleverd)
5	Vertrek kring geothermische captatie G1 1/4 (1 afsluitkraan uitgerust met manometer meegeleverd)
6	Retour kring geothermische captatie G1 1/4 (2 afsluitkranen en een filter meegeleverd)
7	Afvoer van de veiligheidskleppen (captatiezijde, verwarmingszijde)
8	Afvoer van de condensaten
9	Automatische ontluchters (captatiezijde, verwarmingszijde)
10	Uitgang SWW G 3/4
11	Ingang sanitair koud water G 3/4
12	Retour omloopleiding G 3/4

(1) Regelbare voetjes van 10 tot 30 mm

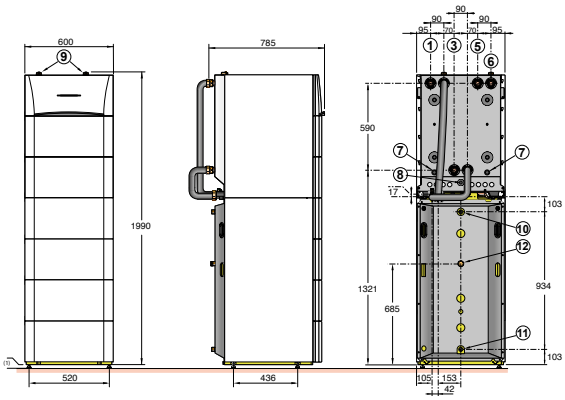

PRIJS EXCL. BTW MODEL	GSHP…/V 200 GHL	5 MR	5 TR	9 MR	9 TR	12 MR	12 TR	15 TR
	REF.	7638341	7638344	7638346	7638348	7638350	7638352	7638354
	€	12 053,00	12 053,00	12 972,00	12 972,00	14 504,00	14 504,00	15 424,00

GSHP

GSHP... / B 200 GHL **van 5,7 tot 17,1 kW**

Geëmailleerde stratificatieboiler van het type "High Load" uitgerust met een platenwarmtewisselaar en laadpomp, boiler met hetzelfde design als de warmtepomp en naast de warmtepomp geplaatst

- Bescherming via het "Titan Active System®" (onderhoudsvrije anode)
- Kraan voor leegloop, verbindingsleidingen warmtepomp/boiler, boilervoeler en regelbare voetjes incl.
- Verpakking : 3 colli's

OPTIES : zie p 42

1	Vertrek kring geothermische captatie G1 1/4 (1 afsluitkraan uitgerust met manometer meegeleverd) G1
3	Vertrek kring geothermische captatie G1 1/4 (1 afsluitkraan uitgerust met manometer meegeleverd)
5	Vertrek kring geothermische captatie G1 1/4 (1 afsluitkraan uitgerust met manometer meegeleverd)
6	Retour kring geothermische captatie G1 1/4 (2 afsluitkranen en een filter meegeleverd)
7	Afvoer van de veiligheidskleppen (captatiezijde, verwarmingszijde)
8	Afvoer van de condensaten
9	Automatische ontluchters (captatiezijde, verwarmingszijde)
10	Uitgang SWW G 3/4
11	Ingang sanitair koud water G 3/4
12	Retour omloopleiding G 3/4

(1) Regelbare voetjes van 10 tot 30 mm

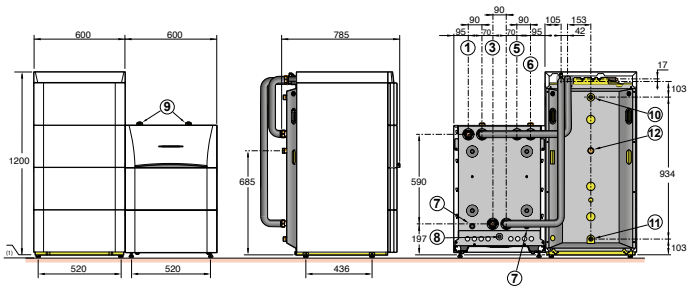

PRIJS EXCL. BTW MODEL	GSHP…/B 200 GHL	5 MR	5 TR	9 MR	9 TR	12 MR	12 TR	15 TR
	REF.	7638340	7638342	7638345	7638347	7638349	7638351	7638353
	€	12 134,00	12 134,00	13 053,00	13 053,00	14 585,00	14 585,00	15 505,00

TECHNISCHE KENMERKEN SWW

Max. bedrijfstemp. sww : 70 °C ⋮ Max. bedrijfsdruk swws : 10 bar ⋮

MODEL	GSHP…/V en B 200 GHL	5 MR	5 TR	9 MR	9 TR	12 MR	12 TR	15 TR
* Seizoensgebonden energie-efficiëntie zonder toevoeging van regeling	%	136	136	140	140	140	140	145
* Seizoensgebonden energie-efficiëntie met standaard bijgeleverde buitenvoeler	%	138	138	142	142	142	142	147
Aftapcyclus (1)		L	L	L	L	L	L	L
Nominale boilerinhoud	L	194	194	194	194	194	194	194
Max. bruikbaar warm watervolume (Vmax) (1)	L	270	270	270	270	270	270	270
Opwarmingstijd (th) (1)	h	2h 10	2h 10	1h 05	1h 05	0h 55	0h 55	0h 50
Opgenomen vermogen in stabiel regime (Pes) (1)	W	38	38	38	38	38	38	38
COP DHW (1)		2,70	2,70	2,70	2,70	2,70	2,70	2,60
Seizoensgebonden energie-efficiëntie* volgens verordening (EU) nr. 813/2013 van de commissie van 2 augustus 2013	%	115	115	115	115	115	115	115
Bruto gewicht …V 200 GHL/…B 200 GHL	kg	243/246	243/246	259/262	259/262	261/264	261/264	276/279

(1) Volgens NF EN 16147 * bij gemiddelde temperatuur met glycolwater/water

WARMTEPOMPEN

OMKEERBARE GEOTHERMISCHE WATER **(GLYCOLWATER)/WATER WARMTEPOMPEN MET PRODUCTIE VAN SANITAIR WARM WATER**

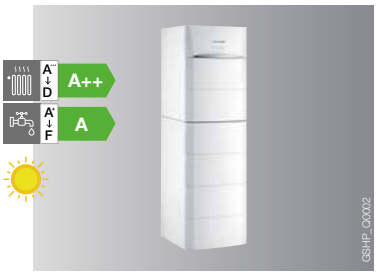

GSHP

GSHP... / V 200 GSHL **van 5,7 tot 17,1 kW**

Het product
Modulair concept
Hoge dekking van de behoeften met zonne-energie
Titan Active System

Geëmailleerde stratificatie-zonneboiler van het type "High Load" uitgerust met een platenwarmtewisselaar, laadpomp en een spiraalwarmtewisselaar voor aansluiting op een zonnesysteem, boiler onder de warmtepomp geplaatst om een "kolom" te bekomen met uniform uitzicht

- Bescherming via het "Titan Active System®" » (onderhoudsvrije anode)
- Kraan voor leegloop, verbindingsleidingen warmtepomp/boiler, boilervoeler en regelbare voetjes incl.
- Verpakking : 3 colli's

OPTIES : zie p 42

1	Vertrek verwarmingskring G1
3	Retour verwarmingskring G1 (2 afsluitkranen en een filter meegeleverd)
5	Vertrek kring geothermische captatie G1 1/4 (1 afsluitkraan uitgerust met manometer meegeleverd)
6	Retour kring geothermische captatie G1 1/4 (2 afsluitkranen en een filter meegeleverd)
7	Afvoer van de veiligheidskleppen (captatiezijde, verwarmingszijde)
8	Afvoer van de condensaten
9	Automatische ontluchters (captatiezijde, verwarmingszijde)
10	Uitgang SWW G 3/4
11	Ingang sanitair koud water G 3/4
12	Retour omloopleiding G 3/4
13	Uitsparing voor zonnevoeler
14	Ingang zonnewarmtewisselaar G 1
15	Uitgang zonnewarmtewisselaar G 1
	(1) Regelbare voetjes van 10 tot 30 mm

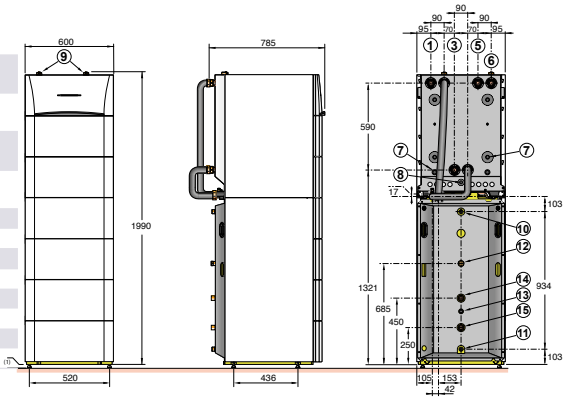

PRIJS EXCL. BTW MODEL	GSHP…/V 200 GSHL	5 MR	5 TR	9 MR	9 TR	12 MR	12 TR	15 TR
	REF.	7638363	7638365	7638367	7638370	7638372	7638375	7638377
	€	12 205,00	12 205,00	13 124,00	13 124,00	14 656,00	14 656,00	15 576,00

GSHP

GSHP... / B 200 GSHL **van 5,7 tot 17,1 kW**

Geëmailleerde stratificatie-zonneboiler van het type "High Load" uitgerust met een platenwarmtewisselaar, laadpomp en een spiraalwarmtewisselaar voor aansluiting op een zonnesysteem, boiler met hetzelfde design als de warmtepomp, links of rechts van de ketel te plaatsen

- Bescherming via het "Titan Active System®" » (onderhoudsvrije anode)
- Kraan voor leegloop, verbindingsleidingen warmtepomp/boiler, boilervoeler en regelbare voetjes incl.
- Verpakking : 3 colli's

OPTIES : zie p 42

1	Vertrek verwarmingskring G1
3	Retour verwarmingskring G1 (2 afsluitkranen en een filter meegeleverd)
5	Vertrek kring geothermische captatie G1 1/4 (1 afsluitkraan uitgerust met manometer meegeleverd)
6	Retour kring geothermische captatie G1 1/4 (2 afsluitkranen en een filter meegeleverd)
7	Afvoer van de veiligheidskleppen (captatiezijde, verwarmingszijde)
8	Afvoer van de condensaten
9	Automatische ontluchters (captatiezijde, verwarmingszijde)
10	Uitgang SWW G 3/4
11	Ingang sanitair koud water G 3/4
12	Retour omloopleiding G 3/4
13	Uitsparing voor zonnevoeler
14	Ingang zonnewarmtewisselaar G 1
15	Uitgang zonnewarmtewisselaar G 1
	(1) Regelbare voetjes van 10 tot 30 mm

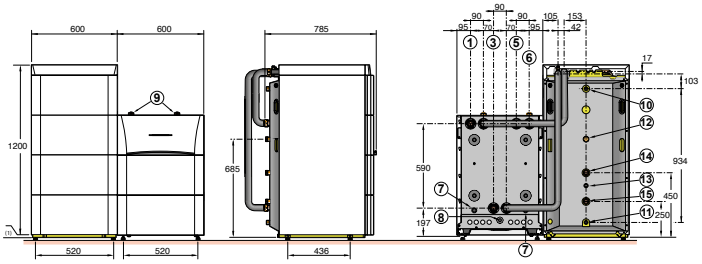

PRIJS EXCL. BTW MODEL	GSHP…/B 200 GSHL	5 MR	5 TR	9 MR	9 TR	12 MR	12 TR	15 TR
	REF.	7638362	7638364	7638366	7638369	7638371	7638374	7638376
	€	12 286,00	12 286,00	13 205,00	13 205,00	14 737,00	14 737,00	15 657,00

TECHNISCHE KENMERKEN SWW (KETEL ZIE PAGINA 35)

Max. bedrijfstemp. sww : 95 °C | Max. bedrijfsdruk sww : 10 bar | PMax. bedrijfsdruk zonnesysteem: 6 bar

MODEL	GSHP…/V en B 200 GSHL	5 MR	5 TR	9 MR	9 TR	12 MR	12 TR	15 TR
* Seizoensgebonden energie-efficiëntie zonder toevoeging van regeling	%	136	136	140	140	140	140	145
* Seizoensgebonden energie-efficiëntie met standaard bijgeleverde buitenvoeler	%	138	138	142	142	142	142	147
Boilerinhoud		187	187	187	187	187	187	187
Volume zonneboiler/volume bijverwarming	L	73/114	73/114	73/114	73/114	73/114	73/114	73/114
Seizoensgebonden energie-efficiëntie*volgens verordening (EU) nr. 813/2013 van de commissie van 2 augustus 2013	%	115	115	115	115	115	115	115
Bruto gewicht …V 200 GSHL/…B 200 GSHL	kg	258/261	258/261	274/277	274/277	276/279	276/279	291/294

* bij gemiddelde temperatuur met glycolwater/water

HYDRAULISCHE TOEBEHOREN

VOOR **GSHP...**

Lijst van de benodigde colli's in functie van het type installatie

	INSTALLATIE MET BUFFERVAT 200 GT ZONDER SANITAIR WARMWATERBEREIDER GSHP 5 TOT 15		
1 DIRECTE KRING	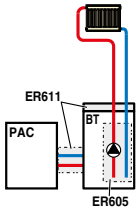	of	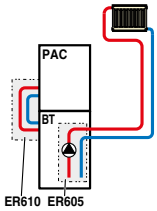
BENODIGDE TOEBEHOREN REGELING	–		–
1 MENGKRING	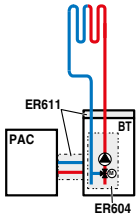	of	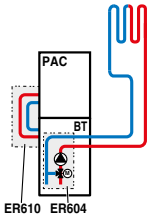
BENODIGDE TOEBEHOREN REGELING	Vertrekvoeler inbegrepen in colli ER604		Vertrekvoeler inbegrepen in colli ER604
1 DIRECTE KRING + 1 MENGKRING	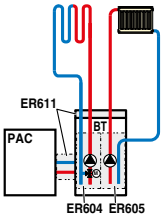	of	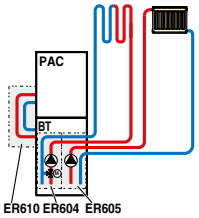
BENODIGDE TOEBEHOREN REGELING	Vertrekvoeler inbegrepen in colli ER604		Vertrekvoeler inbegrepen in colli ER604
2 MENGKRINGEN	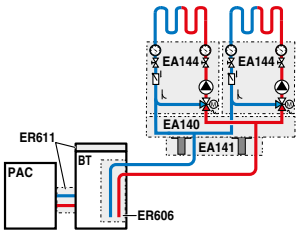	of	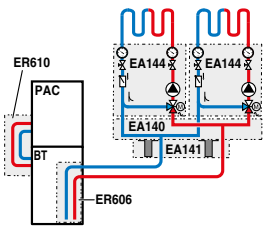
BENODIGDE TOEBEHOREN REGELING	AD199 + AD249		AD199 + AD249
3 KRINGEN WAARVAN 2 MENGKRINGEN	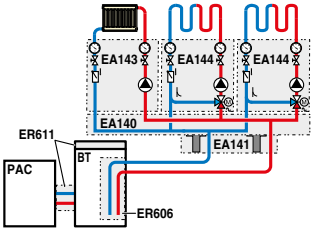	of	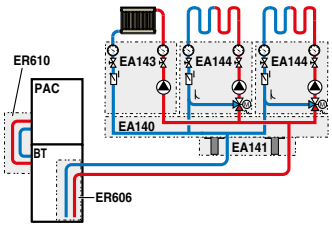
BENODIGDE TOEBEHOREN REGELING	AD199 + AD249		AD199 + AD249

INSTALLATIE MET BUFFERVAT 200 GT MET SANITAIR WARMWATERBEREIDER

GSHP 5 TOT 15/V 200… (SWW-BEREIDER ONDER DE WARMTEPOMP)	GSHP 5 TOT 15/B 200… (SWW-BEREIDER LINKS/RECHTS DE WARMTEPOMP)	
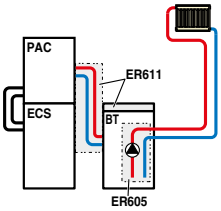	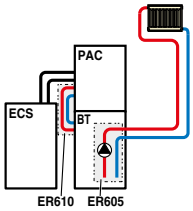	of 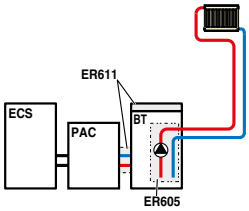
–	–	–
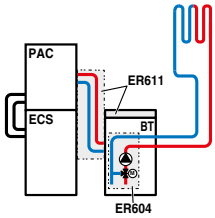	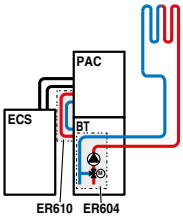	of 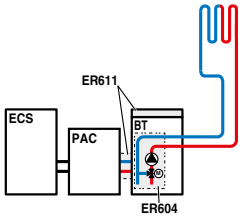
Vertrekvoeler inbegrepen in colli ER604	Vertrekvoeler inbegrepen in colli ER604	Vertrekvoeler inbegrepen in colli ER604
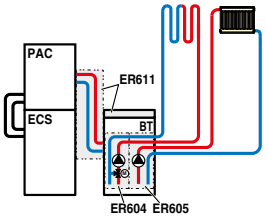	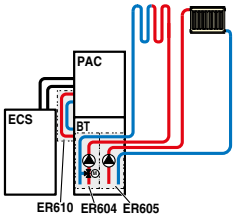	of 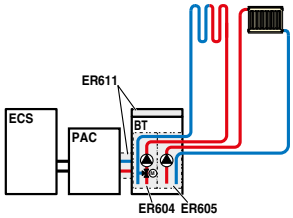
Vertrekvoeler inbegrepen in colli ER604	Vertrekvoeler inbegrepen in colli ER604	Vertrekvoeler inbegrepen in colli ER604
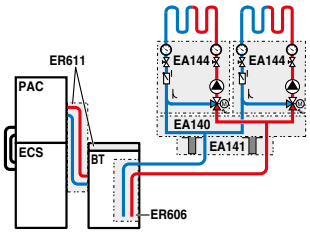	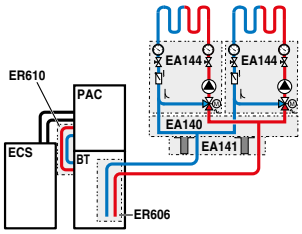	of 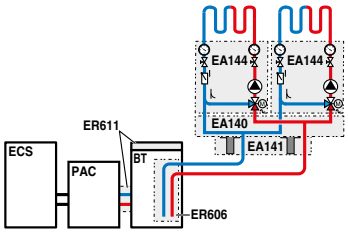
AD199 + AD249	AD199 + AD249	AD199 + AD249
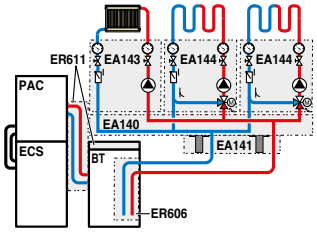	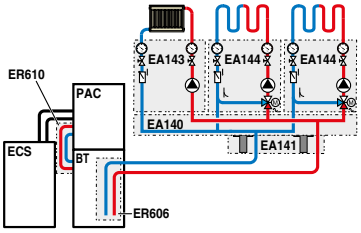	of 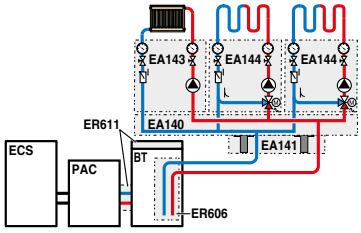
AD199 + AD249	AD199 + AD249	AD199 + AD249

OPTIES GSHP

VOOR **WARMTEPOMPEN GSHP**

ALLE TOEBEHOREN UITGEZONDERD "OPTIES REGELINGEN"

TOEBEHOREN

	COLLI	REF.	€
Kit elektrische bijverwarming:			
• 9 kW voor GSHP 5/9/12/15…	HZ20	7616680	1 458,80
• 9 kW voor GSHP 19/27 TR	HZ19	7616643	1 542,50
Kit scheidingswisselaar:			
• voor GSHP 5/9 MR/TR	HZ24	7618061	1 286,90
• voor GSHP 12 MR/TR en 15 TR	HZ26	7618063	1 542,50
• voor GSHP 19/27 TR	HZ28	7618065	2 055,00
Kit pomp WILO PARA 25/1-8 voor GSHP 19	HZ63	7622062	1 028,00
Buffervat 200 GT	ER602	7607396	1 370,70
Isolatiekit voor koelmodus	ER581	7620436	257,80
Omkeerklep (verwarming/sww) voor GSHP 19/27 TR	HZ17	7616429	481,60
Vuilfilter 4/4"	-	**20026275**	174,01

TOEBEHOREN KOELING

	COLLI	REF.	€
Kit vochtigheidsdetectie (on/off) (noodzakelijk voor actieve koeling)	HK27	**20032641**	351,10

SWW-PRODUCTIE

• GSHP 5/9/12/15 via boiler B/V 200 GHL of GSHL	zie vorige pagina's
• GSHP 19/27 via onafhankelijke boiler	zie hoofdstuk 10

HYDRAULISCHE TOEBEHOREN

	COLLI	REF.	€
Aansluitkit voor een kring met mengkraan	ER604	7610411	946,40
Aansluitkit voor een directe kring	ER605	7610412	858,30
Aansluitkit voor een externe kring	ER606	7610667	310,90
Aansluitkit warmtepomp-boiler of buffervat (200 GHL/200 GSHL/200 GT) naast de warmtepomp	ER611	7611489	429,70
Aansluitkit warmtepomp-boiler of buffervat (200 GHL/200 GSHL/200 GT) in kolomopstelling	ER610	7611488	345,90
Hydraulische module met pomp met energetische efficiëntieindex EEI < 0,23:			
• voor 1 directe kring	EA143	**20022970**	848,70
• voor 1 kring met mengkraan	EA144	**20022971**	1 112,40
Geïsoleerde collector voor 2/3 hydr. modules	EA140	**20022967**	415,10
Muurplaat voor 1 hydr. module	EA142	**20022969**	139,10
Muurplaat voor collector	EA141	**20022968**	45,30
Kit koppelingen G en R (1» en 3/4»)	BH84	**20024707**	42,40

AANBEVOLEN COMBINATIES GSHP/BOILER

	INHOUD (L)	UITWISSELINGS-OPPERVLAK SPIRAAL-WARMTEWISSELAAR (m^2)	Qpr (KWh/24 h)	GSHP 5MR/TR	GSHP 9MR/TR	GSHP 12MR/TR	GSHP 15 TR	GSHP 19 TR	GSHP 27 TR
BPB 150	150	0,84	1,1	●	●	❍	❍	❍	❍
BPB 200	200	1,20	1,3	●	●	●	❍	❍	❍
BPB 300	300	1,70	1,6	●	●	●	❍	❍	❍
BPB 400	400	2,20	2,0	●	●	●	●	❍	❍
BPB 500	500	3,10	2,2	●	●	●	●	●	●
BEPC 300	300	2,5	2,2	●	●	●	●	●	●

● Aanbevolen combinatie ❍ Afgeraden combinatie

TOEBEHOREN REGELINGEN

KEUZE VAN DE TOEBEHOREN IN FUNCTIE VAN DE AANGESLOTEN KRINGEN

Type kring		sww	direct	mengkring	direct + 1 mengkring	2 x mengkring	direct + 2 x mengkring
Bedieningsbord DIEMATIC iSystem van MIT-IN-2 (1)(2)	GSHP	1 x AD212	standaard	1 x AD199	1 x AD199	1 x AD199 + 1 x AD249	1 x AD199 + 1 x AD249

(1) Elke verwarmingskring kan naar keuze aangevuld worden met een afstandsbediening AD285, AD284 + AD252 of FM52
(2) Cascade van 10 ketels mogelijk

PRIJS VAN DE TOEBEHOREN REGELINGEN

	COLLI	REF.	€
Bekabelingskit veiligheidsthermostaat	HZ29	7622431	71,10
Afstandsbediening CDI D. iSystem	AD285	**20024800**	262,00
Module interactieve afstandsbediening CDR D. iSystem (zonder zender/ontvanger)	AD284	**20023012**	360,70
Draadloze buitenvoeler	AD251	**20024797**	120,90
Draadloze ketelmodule (zender/ontvanger)	AD252	**20024799**	189,90
Eenvoudige afstandsbediening + ruimtevoeler	FM52	**20024642**	140,10
Printplaat + voeler voor mengkraan	AD249	**20024798**	209,00

	COLLI	REF.	€
Voeler voor mengkraan (2,5 m)	AD199	**20023011**	100,80
BUS DIEMATIC verbindingskabel (12 m)	AD134	**20022899**	154,90
Boilervoeler (5 m)	AD212	**20022911**	72,10
Kit energieteller	HK29	7622431	71,10
Voeler voor buffervat	AD250	**20023013**	67,90

BEREKENDE VOORBEELDEN

VOOR **GSHP**

GSHP
GSHP 9 MR/V 200 GHL

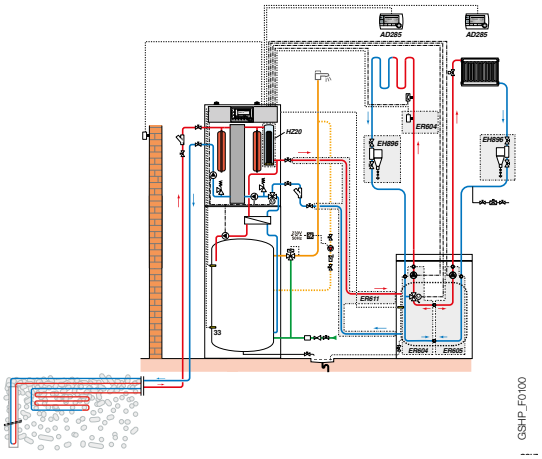

- 1 kring vloerverwarming met mengkraan
- 1 directe kring radiator
- 1 buffervat 200 GT

OMSCHRIJVING

	COLLI	REF.	€
Warmtepomp GSHP 9 MR/V 200 GHL	-	7638346	12 972,00
Buffervat 200 GT	ER602	7607396	1 370,70
Voeler voor buffervat	AD250	**20023013**	67,90
Hydraulische aansluitkit voor een directe kring	ER605	7610412	858,30
Hydraulische aansluitkit voor een kring met 3-wegmengkraan	ER604	7610411	946,40
Verbindingskit buffervat 200 GL - warmtepomp	ER611	7611489	429,70
Elektrische weerstand voor bijverwarming 9 KW	HZ20	7616680	1 458,80
Eventuele bijkomende opties			
- 2 x afstandsbediening CDI D. iSystem	2 x AD285	**20024800**	524,00
- 2 x FERNOX TF1 OMEGA FILTER 4/4"	2 x EH896	**20026275**	348,02
		Prijs excl. BTW	18 975,82

GSHP
GSHP 5 MR/V 200 GHL

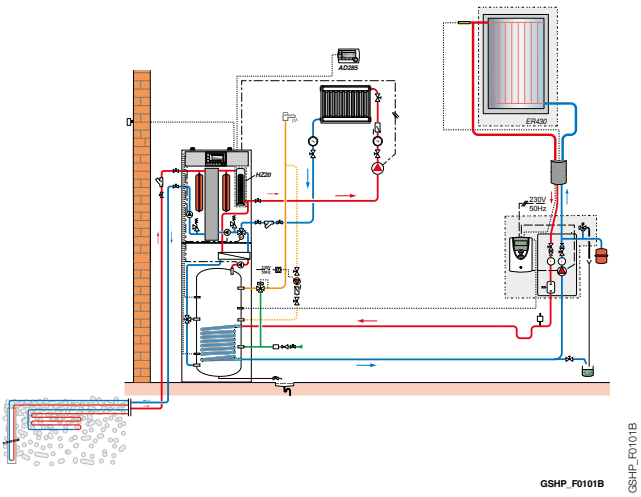

- 1 directe kring radiator
- 1 zonnekring

OMSCHRIJVING

	COLLI	REF.	€
Warmtepomp GSHP 5 MR/V 200 GSHL	-	7638363	12 205,00
C250V vlakkeplaat zonnecollector voor verticale montage	ER240	**20033963**	1 234,00
Basisset hydraulische aansluiting van een zonnecollectorveld	ER245	**20033965**	213,20
Hydraulische verbindingsset tussen zonnecollectoren	ER246	**20033966**	72,10
Flex set hydraulische aansluiting van een zonnecollectorveld	ER247	**20033967**	231,20
Set profielen met schroeven voor 1x C250V verticale montage	ER664	**20027431**	138,90
Zonnestation SKP 7-8	ER655	**20027414**	801,30
Zonneregeling SOL PLUS	ER709	**20027412**	424,40
Eventuele bijkomende opties			
- Afstandsbediening CDI D. iSystem	AD285	**20024800**	262,00
- Set DUO-TUBE Cu 15 x 10 m (met klemkoppelingen)	EG106	**20033947**	789,30
- Elektrische weerstand voor bijverwarming 9 kW	HZ20	7616680	1 458,80
		Prijs excl. BTW:	17 830,20

De Dietrich
MPX 2 COMPACT
De Dietrich

HYBRIDE SYSTEMEN

02 HYBRIDE WARMTEPOMPEN p 45

HULP BIJ UW KEUZE RESIDENTIEEL **p 46**

HYBRIDE WARMTEPOMPEN GELEVERD ZONDER VERWARMINGSKETEL (gasketel in optie of bestaand)

Alezio S R32 en Alezio S p 48
Alezio S V200 R32 en Alezio S V200 p 52
HPI S p 56
HPX2 SPLIT p 60

HULP BIJ UW KEUZE RESIDENTIEEL

Alezio S R32
Alezio S

Type warmtepomp		LUCHT/WATER
Verwarmingsketel		in optie of bestaand
Energieklasse verwarming		tot A++
Energieklasse SWW		-
Nominaal vermogen warmtepomp	kW	4,66 tot 14,65
Nominaal vermogen ketel: verwarming 50/30 °C	kW	-
Nominaal vermogen ketel: SWW 80/60 °C	kW	-
Verwarmingskring(en)		
Productie sanitair warm water door		-
Applicatie		Renovatie
Toepassing		p 48

Toebehoren en berekende voorbeelden	p 50

Alezio S V200 R32 Alezio S V200	HPI S	HPX2 SPLIT
LUCHT/WATER	LUCHT/WATER	LUCHT/WATER
in optie of bestaand	in optie of bestaand	in optie of bestaand
tot A++	tot A++	tot A++
-	-	-
4,66 tot 14,65	4,66 tot 14,65	4,66 tot 14,65
-	-	-
-	-	-
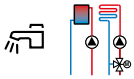	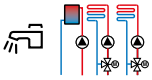	
Geïntegreerde boiler 180 l	-	-
Renovatie	Renovatie	Renovatie
p 52	p 56	p 60
p 54	p 58	p 62

HYBRIDE OPLOSSINGEN

HYBRIDE WARMTEPOMP LUCHT/WATER **VOOR VERWARMING**

OPTIES: zie p 26

Alezio S R32
Alezio S

Het ✚ product

Aantrekkelijke prijsstelling
COP tot 5,20 - AWHPR 4MR
voordeel F-gas: geen jaarlijkse dichtheidscontrole nodig

Lucht-water warmtepomp in hybride versie bestaande uit een buitenunit en een binnenunit MIV-S

- Voor verwarming, actieve koelfunctie mogelijk via toebehoren voor koeling
- Beperking van de inschakelstroom dankzij de INVERTER technologie
- De buitenunit bestaat uit: een modulerende compressor, verdamper opgebouwd uit een batterij met koperen leidingen en aluminium vinnen, één of twee schroefventilatoren met variabele snelheid voor eengeruisarme werking, elektronische ontspanners, filterdroger, hoge druk veiligheidspressostaat
- Binnenunit MIV-S/H : met hydraulische hulpverwarming via ketel (niet inbegrepen)bestaat uit:
  - Bedieningsbord E-pilot, eenvoudig te bedienen, zie opties regeling.
  - Condensor bestaande uit een inox platenwarmtewisselaar, evenwichtsfles, circulatiepomp, expansievat van 8 liter, manuele manometer, veiligheidsklep, automatische ontluchter, debietmeter
- Een niet geïsoleerd model voor verwarming en koeling via vloerverwarming.
- Verpakking: 2 colli's
- De Dietrich START app voor een snelle inbedrijfstelling via bluetooth communicatie met de E-Pilot regeling.

BELANGRIJKSTE AFMETINGEN (mm en duim)

AWHPR 4 MR
AWHPR 6 MR
AWHPR 8 MR

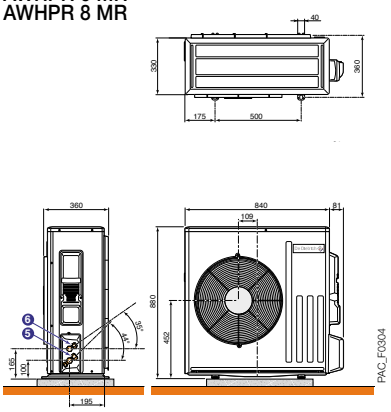

AWHP 11 EN 16 TR/MR-2

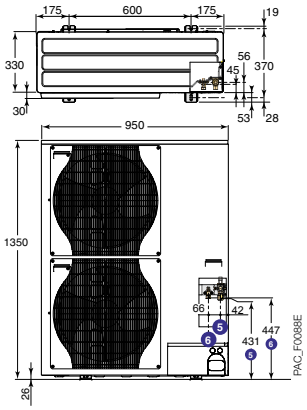

BINNENUNIT MIV-S/H

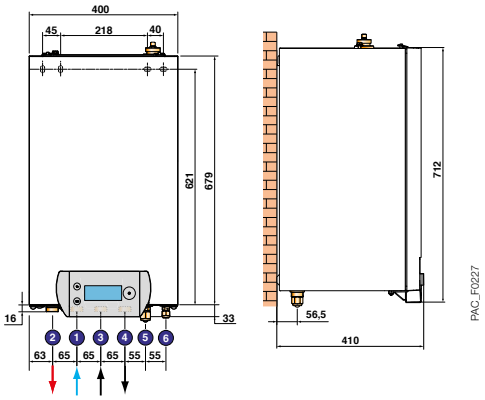

1	Retour verwarming G 1
2	Vertrek verwarming G 1
3	Aansluiting van vertrek verwarming G 1
4	Aansluiting van retour verwarming G 1
5	Aansluiting koelleiding gas: zie onderstaande tabel
6	Aansluiting koelleiding vloeistof: zie onderstaande tabel

	Modellen	**5** Aansluiting koelleiding gas	**6** Aansluiting koelleiding vloeistof
Buitenunit	AWHPR 4, 6 en 8 MR	1/2 ''flare	1/4"flare
	AWHP 11 en 16 MR/TR	5/8" flare	3/8" flare
Binnenunit	MIV-S 4-8 R32/H	1/2 ''flare	1/4"flare
	MIV-S 11-16/H	5/8" flare	3/8" flare

TECHNISCHE KENMERKEN

Temperatuurlimieten in verwarmingsmode:
- Water: + 18 °C/+ 60 °C
- Buitentemp.: - 20 °C/+ 35 °C

Temperatuurlimieten in verfrissingssmode (optioneel):
- Water: + 18 °C/+ 25 °C
- Buitentemperatuur: + 7 °C/+ 46 °C

Maximale werkingsdruk: 3 bar
Maximale bedrijfstemperatuur: 95 °C

MODELLEN

			ALEZIO R32			ALEZIO S	
			4 MR -	6 MR -	8 MR -	11 MR 11 TR	16 MR 16 TR
SEIZOENSGEBONDEN ENERGIE-EFFICIËNTIE							
Erp energieklasse verwarming (35 °C)			A+++	A+++	A+++	A+++	A+++
Erp energieklasse verwarming (55 °C)			A++	A++	A++	A++	A+
SCOP (35 °C/55 °C)			4,50/3,44	4,52/3,38	4,50/3,34	4,54/3,20	4,45/3,10
Seizoensgebonden energie-efficiêntie bij gemiddelde temperatuur (35 °C/55 °C) *		%	177/135	178/132	177/131	178/125	175/121
Seizoensgebonden energie-efficiêntie bij gemiddelde temperatuur (35 °C/55 °C) (met standaard meegeleverde buitenvoeler))		%	179/137	180/134	179/133	180/127	177/123
GECERTIFICIEERD VERWARMINGSVERMOGEN							
Verwarmingsvermogen bij +7 °C/+35 °C (1)		kW	4,60	6,40	7,60	11,39	14,65
COP bij +7 °C/+35 °C (1)			5,20	5,00	4,57	4,65	4,22
Verwarmingsvermogen bij -7 °C/+35 °C (1)		kW	2,93	4,65	6,01	8,09	9,83
COP bij -7 °C/+35 °C (1)			3,11	3,09	2,99	2,88	2,75
Geluidsvermogen buitengroep (3)		dB[A]	58	58	59	69	68
Geluidsvermogen binnenunit (3)		dB[A]	33	33	33	53	53
TECHNISCHE KENMERKEN							
Geluidsniveau binnenunit (4)		dB[A]	36	36	37	47	46
Geluidsniveau buitenunit (4)		dB[A]	25	25	25	45	45
Koelvermogen bij +35°C/+18°C (5) (Koeling in optie)		kW	6,00	7,00	7,10	11,16	14,46
Energie-efficiëntieverhouding (EER) bij +35 °C/+18 °C (5)			4,28	4,09	3,99	4,75	3,96
Nominaal waterdebiet bij ΔT = 5 K		m^3/h	0,7	0,99	1,42	1,96	2,53
Beschikbare opvoerhoogte bij nominaal debiet bij ΔT = 5 K		mbar	650	550	300	110	35
Voedingsspanning buitengroep	- MR - TR	V	230 V mono -	230 V mono -	230 V mono -	230 V mono 400 V tri	230 V mono 400 V tri
Automatische zekering curve C buitenunit	- MR - TR	A	16 -	16 -	25 -	32 16	40 16
Koelmiddel R410A		kg	-	-	-	4,6	4,6
Koelmiddel R32		kg	1,2	1,2	1,2		
Equivalent CO_2		ton	0,81	0,81	0,81	9,6	9,6
Koelleiding (vloeistof-gas)		duim	1/4"-1/2"	1/4"-1/2"	1/4"-1/2"	3/8"-5/8"	3/8"-5/8"
Lengte min - max **		m	5-30	5-30	5-30	2-75	2-75
Max voorgevulde lengte		m	10	10	10	10	10
Gewicht leeg - Buitengroep	- MR - TR	kg	54 -	54 -	54 -	124,6 137,6	124,4 136,6
Gewicht leeg - binnenunit met SWW-bereider		kg	32	32	32	37	37

* Volgens EU verordening nr. 813/2013
** Maximaal 30m hoogteverschil voor alle modellen
(1) Verwarmingsmode: temperatuur buitenlucht/temperatuur water aan uitgang, prestaties volgens EN 14511-2
(2) Aftapprofiel volgens EN 16147
(3) Getest volgens de norm EN 12102-1
(4) In open veld op 1m (5m voor buitenunit)
(5) Koelmode: temperatuur buitenlucht/temperatuur water aan uitgang, prestaties volgens EN 14511-2

PRIJS EXCL. BTW MODEL

		ALEZIO R32			ALEZIO S	
		4 kW	6 kW	8 kW	11 kW	16 kW
ALEZIO S/... MR (hydraulische bijverwarming)	REF.	20053664	20053665	20053666	20033856	20033858
	€	7 978,00	8 485,00	9 575,00	9 830,00	10 994,00
ALEZIO S/... TR (hydraulische bijverwarming)	REF.	-	-	-	20033857	20033859
	€	-	-	-	10 180,00	11 423,00

OPTIES ALEZIO S EN ALEZIO S R32

VOOR **HYBRIDE WARMTEPOMP LUCHT/WATER ALEZIO S R32 EN ALEZIO S**

ALLE TOEBEHOREN UITGEZONDERD TOEBEHOREN «REGELINGEN»

TOEBEHOREN

	COLLI	REF.	€
Muursteun + antivibratievoeten AWHP:			
• AWHPR 4, 6 en 8 kW	-	**20027034**	34,79
• AWHP 11 tot 16 MR/TR...	-	**20027050**	74,95
Set vloersteunen Fix-it Foot 60 cm voor buitenunit	-	**20027056**	69,55
Koelleiding 5/8 " - 3/8 " lengte 20 m	-	**20053317**	451,42
Koelleiding 1/2 " - 1/4 " lengte 20 m	-	**20053316**	295,62
Buffervat B 80 T (80 l)	EH85	**20022797**	998,30
Buffervat B 150 T (150 l)	EH60	**20022796**	947,40
Evenwichtsfles 25 l	HK146	**20027062**	514,60
Hydraulische module met modulerende pomp met energie-efficiëntie index EEI < 0,23:			
• voor 1 directe kring	EA143	**20022970**	848,70
• voor 1 mengkring	EA144	**20022971**	1 112,40
Geïsoleerde collector voor 2 of 3 hydraulische modules	EA140	**20022967**	415,10
Beugels voor 1 hydraulische module	EA142	**20022969**	139,10
Set van 2 muurbeugels voor collector	EA141	**20022968**	45,30
Aansluitkit G en R (1" en 3/4")	BH84	**20024707**	42,40

SWW-BEREIDING

	COLLI	REF.	€
Aansluiting warmtepomp/SWW boiler	EH149	**20022800**	159,10
Warmwaterbereider BPB 150	EC604	**20025702**	1 948,80
Warmwaterbereider BPB 200	EC605	**20025703**	2 044,60
Warmwaterbereider BPB 300	EC606	**20025704**	2 294,80
Omschakelklep verwarming-sanitair + boilervoeler	EH784	**20027060**	235,60

TOEBEHOREN KOELING

	COLLI	REF.	€
Kit vochtigheidsdetectie (on/off) (noodzakelijk voor actieve koeling)	HK27	**20032641**	351,10

AANBEVOLEN COMBINATIE WARMTEPOMP ALEZIO S R32 EN ALEZIO S/SANITAIRE WARMWATERBEREIDER

	Inhoud (L)	Afkoelings constante (m^2)	Qpr (KWh/24 h)	AWHP			AWHPR	
				4 MR	6 MR	8 MR	11 MR/TR	16 MR/TR
BPB 150	150	0,76	1,1	●	●	●	●	❍
BPB 200	200	0,93	1,3	●	●	●	●	●
BPB 300	300	1,20	1,6	❍	❍	❍	●	●

● Aanbevolen combinatie ❍ Afgeraden combinatie

Opmerking: Andere kenmerken van de sww-boilers BPB: zie hoofdstuk 9

TOEBEHOREN REGELINGEN

KEUZE VAN DE TOEBEHOREN IN FUNCTIE VAN DE KRINGEN

Type kring	sww	direct	direct + mengkring
Alezio S R32 en Alezio S	EH784	standaard (1)	EH783 + EA144 + AD199 (1)

(1) Te vervolledigen met een kamerthermostaat: colli AD324

PRIJS VAN DE TOEBEHOREN "REGELINGEN"

	COLLI	REF.	€
Kamerthermostaat:			
• Connected kamerthermostaat SMART TC° (R-BUS met draad)	AD324	**20024725**	289,40
• Connected kamerthermostaat SMART TC° RF (draadloze thermostaat met gateway)	AD341	**20024732**	522,20
• Connected kamerthermostaat SMART TC° RF (bijkomende draadloze thermostaat)	AD342	**20024733**	259,60
Bekabelingskit voor directe kring vloerverwarming	HA255	**20023028**	63,70
Geluidsreducerede kit voor buitenunit	EH572	**20032637**	102,90
Uitbreidingsprint 2e cv-circuit voor Alezio S R410	EH783	**20027061**	325,70
Uitbreidingsprint 2e cv-circuit voor Alezio S R32	HK416	7789286	325,70
Vertrekvoeler na mengkraan	AD199	**20023011**	100,80

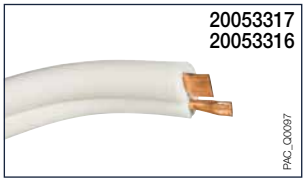

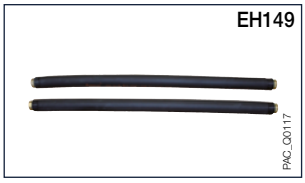

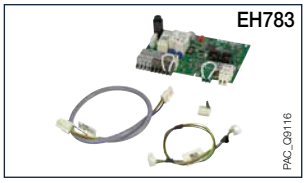

BEREKENDE VOORBEELDEN

VOOR **HYBRIDE WARMTEPOMP LUCHT/WATER ALEZIO S R32 EN ALEZIO S**

Alezio S

AWHP 16 MR-3/H
als hulpverwarming in een bestaande situatie

- met 1 kring radiatoren
- een vloerketel

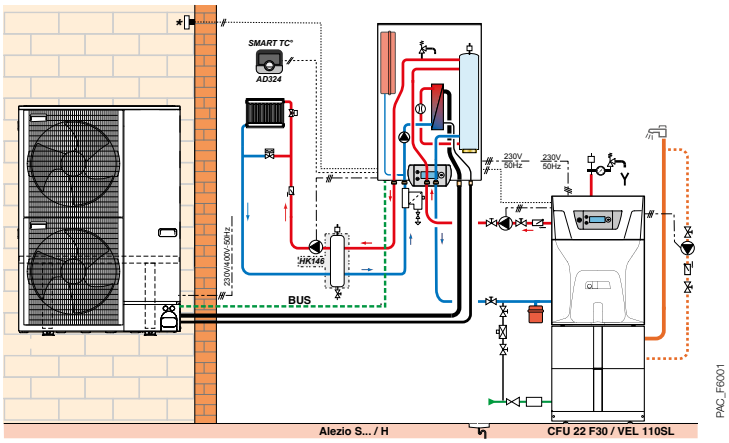

OMSCHRIJVING

	COLLI	REF.	€
Alezio S 16 MR/H	-	**20033858**	10 994,00
Magnetische zeeffilter	-		standaard meegeleverd
Bestaande ketel	-	-	-
Kamerthermostaat SMART TC° (R-BUS)	AD324	**20024725**	289,40
Toebehoren in optie			
- Koelleiding 5/8" - 3/8", lg 20 m	-	**20053317**	451,42
- Muursteun AWHP + dempende voetjes	-	**20027050**	74,95
- Muursteun + antivibratievoeten AWHP 11..16	-	**20027050**	74,95
	Totale prijs excl. BTW		11 884,72

HYBRIDE OPLOSSINGEN

HYBRIDE WARMTEPOMP LUCHT/WATER V**OOR VERWARMING EN SWW**

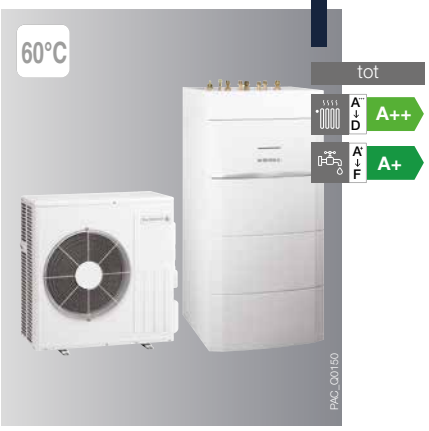

OPTIES: zie p 30

Alezio S V200 R32
Alezio S V200

Het product

Aantrekkelijke prijsstelling
COP tot 5,20 - AWHPR 4MR
voordel F-gas: geen jaarlijkse dichtheidscontrole nodig

Inverter lucht-water warmtepomp in hybride versie bestaand uit een buitenunit, een binnenunit MIV-S... V200 en een sanitair warmwaterbereider van 180 liter

- Voor verwarming en sanitair warm water, actieve koelfunctie mogelijk via toebehoren voor koeling
- Beperking van de inschakelstroom dankzij de INVERTER technologie
- Buitenunit bestaat uit: modulerende compressor, verdamper opgebouwd uit een batterij met kopere leidingen en aluminium vinnen, één of twee schroefventilatoren met variabele snelheid voor een geluidsarme werking, elektronische ontspanners, ontvochtingsfilter, hoge druk veiligheidspressostaat
- Hydraulische binnenunit MIV-S V200/H : met hydraulische hulpverwarming via ketel (niet inbegrepen)
- Binnenunit bestaande uit:
  - Gebruiksvriendelijk bedieningsbord met weersafhankelijke regeling
  - Condensor bestaande uit een inox platenwisselaar, Evenwichtsfles, circulatiepomp verwarming, expansievat van 8 liter, manometer, veiligheidsklep, automatische ontluchter, debietmeter
  - Sanitair warmwaterbereider van 180L met geëmailleerde kuip beschermd met een magnesiumanode en verbindingsleidingen met de MIV-S
- Verpakking: 2 colli's
- De Dietrich START app voor een snelle inbedrijfstelling via bluetooth communicatie met de E-pilot regeling.

BELANGRIJKSTE AFMETINGEN (mm en duim)

AWHPR 4 MR
AWHPR 6 MR
AWHPR 8 MR

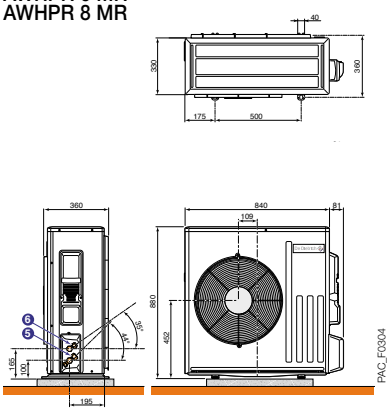

AWHP 11 en 16 TR/MR-2

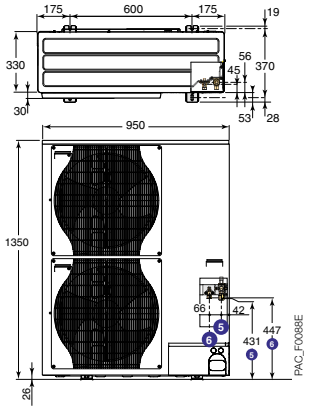

BINNENUNIT MIV-S/H V200

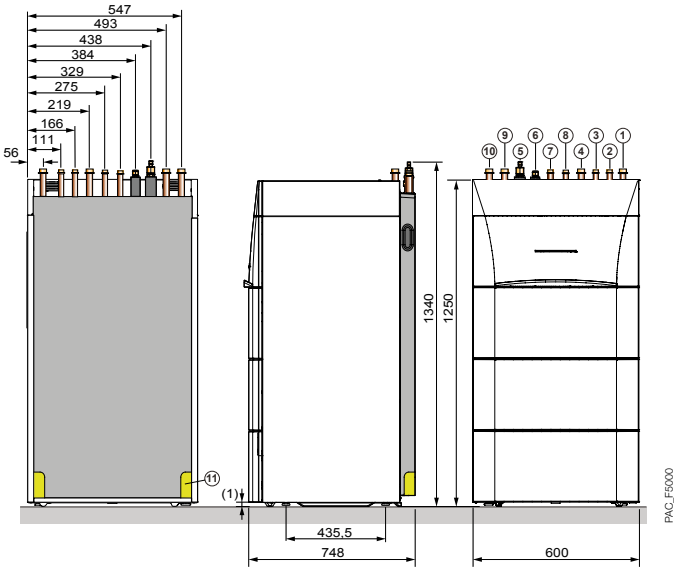

1	Retour verwarming G 1
2	Vertrek verwarming G 1
3	Aansluiting van vertrek verwarming G 1
4	Aansluiting van retour verwarming G 1
5	Aansluiting koelleiding gas: zie onderstaande tabel
6	Aansluiting koelleiding vloeistof: zie onderstaande tabel
7	Uitgang sanitair warm water G 3/4
8	Ingang sanitair koud water G 3/4
9	Aanvoeraansluiting tweede cv-kring G 1 (optie EH858)
10	Retouraansluiting tweede cv-kring G 1 (optie EH858)
11	Afkoeling condensaat Ø 32 mm
	(1) Regelbare voetjes

	Modellen	**5** Aansluiting koelleiding gas	**6** Aansluiting koelleiding vloeistof
Buitenunit	AWHPR 4, 6 en 8 MR	1/2 ''flare	1/4"flare
	AWHP 11 en 16 MR/TR	5/8" flare	3/8" flare
Binnenunit	MIV-S V200 4-8 R32/H	1/2 ''flare	1/4"flare
	MIV-S V200 11-16/H	5/8" flare	3/8" flare

TECHNISCHE KENMERKEN

Temperatuurlimieten in verwarmingsmode:
- Water: + 18 °C/+ 60 °C
- Buitentemperatuur: - 20 °C/+ 35 °C

Temperatuurlimieten in verfrissingssmode (optioneel):
- Water: + 18 °C/+ 25 °C, + 7 °C/+ 25 °C
- Buitentemperatuur: + 7 °C/+ 46 °C

Verwarmingskring:
- Maximale werkingsdruk: 3 bar
- Maximale bedrijfstemperatuur: 95 °C

Kring sanitair warm water:
- Maximale werkingsdruk: 10 bar
- Maximale bedrijfstemperatuur: 65 °C

MODELLEN

		ALEZIO S ... V200 R32			ALEZIO S ... V200	
		4 MR -	6 MR -	8 MR -	11 MR 11 TR	16 MR 16 TR
SEIZOENSGEBONDEN ENERGIE-EFFICIËNTIE						
Erp energieklasse verwarming (35 °C) / sanitair		A+++/A+	A+++/A	A+++/A	A+++/A	A+++/A
Erp energieklasse verwarming (55 °C) / sanitair		A++/A+	A++/A	A++/A	A++/A	A+/A
SCOP (35 °C/55 °C)		4,48/3,43	4,5/3,37	4,48/3,21	4,54/3,20	4,45/3,10
Seizoensgebonden energie-efficiëntie bij gemiddelde temperatuur (35 °C/55 °C) *	%	176/134	177/132	176/125	178/125	175/121
Seizoensgebonden energie-efficiëntie bij gemiddelde temperatuur (35 °C/55 °C) (met standaard meegeleverde buitenvoeler))	%	193/138	180/141	182/133	180/127	175/123
Seizoensgebonden energie-efficiëntie sanitair warm water (tapprofiel L)	%	127/132 (M/L)	122/128	121/125	114	114
GECERTIFICIEERD VERWARMINGSVERMOGEN						
Verwarmingsvermogen bij +7 °C/+35 °C (1)	kW	4,60	6,40	7,60	11,39	14,65
COP warm bij + 7°C/+ 35°C (1)		5,20	5,00	4,57	4,65	4,22
Verwarmingsvermogen bij -7 °C/+35 °C (1)	kW	2,93	4,65	6,01	8,09	9,83
COP warm bij -7 °C/+35 °C (1)		3,11	3,09	2,99	2,88	2,75
Maximaal bruikbaar volume warm water bij 40°C (2)	liter	255	255	264	231	231
Opwarmtijd van 10°C tot 55°C (2) (2)	hh: mm	1h37	1h37	1h41	1h33	1h11
Opgenomen vermogen bij gestabiliseerd debiet (Pes) (2)	W	28	28	30	35	35
Capaciteitsprofiel (2)		M/L	L	L	L	L
COP bij sanitair warm water productie (2)		2,98/3,17	2,88/3,07	2,84/2,99	2,72	2,72
Geluidsvermogen buitengroep (3)	dB[A]	56	57	59	69	70
Geluidsvermogen binnenunit (3)	dB[A]	29	31	32	48	48
TECHNISCHE KENMERKEN						
Geluidsniveau (4)	dB[A]	34	35	37	47	48
Geluidsniveau (4)	dB[A]	21	23	24	40	40
Koelvermogen bij +35°C/+18°C (5) (Koeling in optie	kW	5,18	4,88	4,88	11,16	14,46
Energie-efficiëntieverhouding (EER) bij +35 °C/+18 °C (5)		4,28	4,09	3,99	4,75	3,96
Nominaal waterdebiet bij ΔT = 5 K	m^3/h	0,79	1,1	1,31	1,96	2,53
Beschikbare opvoerhoogte bij nominaal debiet bij ΔT = 5 K	mbar	650	550	300	250	-
Voedingsspanning buitengroep - MR - TR	V	230 V mono -	230 V mono -	230 V mono -	230 V mono 400 V tri	230 V mono 400 V tri
Automatische zekering curve C buitenunit - MR - TR	A	16 -	16 -	25 -	32 16	40 16
Capaciteit SWW-bereider	liter	177	177	177	177	177
Koelmiddel R410A	kg	-	-	-	4,6	4,6
Koelmiddel R32	kg	1,2	1,2	1,2	-	-
Equivalent CO_2	ton	0,81	0,81	0,81	9,6	9,6
Koelleiding (vloeistof-gas)	duim	1/4"-1/2"	1/4"-1/2"	1/4"-1/2"	3/8"-5/8"	3/8"-5/8"
Lengte min - max **	m	5-30	5-30	5-30	2-75	2-75
Max voorgevulde lengte	m	10	10	10	10	10
Gewicht leeg - Buitengroep - MR - TR	kg	54 -	54 -	54 -	124,6 137,6	124,4 136,6
Gewicht leeg - binnenunit met SWW-bereider	kg	138	138	138	141	141

* Volgens EU verordening nr. 813/2013
** Maximaal 30m hoogteverschil voor alle modellen
(1) Verwarmingsmode: temperatuur buitenlucht/temperatuur water aan uitgang, prestaties volgens EN 14511-2
(2) Aftapprofiel volgens EN 16147
(3) Getest volgens de norm EN 12102-1
(4) In open veld op 1m (5m voor buitenunit)
(5) Koelmode: temperatuur buitenlucht/temperatuur water aan uitgang, prestaties volgens EN 14511-2

PRIJS EXCL. BTW MODEL

		ALEZIO S ... V200 R32			ALEZIO S ... V200	
		4,5 kW	6 kW	8 kW	11 kW	16 kW
ALEZIO S V200/MR (hydraulische bijverwarming)	REF.	20054196	20054197	20054198	7692997	20033877
	€	9 314,00	9 821,00	10 911,00	11 962,00	13 126,00
ALEZIO S V200/TR (hydraulische bijverwarming)	REF.	-	-	-	20033876	20033878
	€	-	-	-	12 312,00	13 555,00

OPTIES ALEZIO S V200 EN ALEZIO S V200 R32

VOOR **HYBRIDE WARMTEPOMP LUCHT/WATER Alezio S V200 en Alezio S V200 R32**

ALLE TOEBEHOREN UITGEZONDERD TOEBEHOREN «REGELINGEN»

TOEBEHOREN

	COLLI	REF.	€
Muursteun + antivibratievoeten:			
• AWHPR 4, 6 en 8 kW	-	**20027034**	34,79
• AWHP 11 tot 16 MR/TR…	-	**20027050**	74,95
Set vloersteunen Fix-it Foot 60 cm voor buitenunit	-	**20027056**	69,55
Koelleiding 5/8 " - 3/8 " lengte 20 m	-	**20053317**	451,42
Koelleiding 1/2 " - 1/4 " lengte 20 m	-	**20053316**	295,62
Buffervat B 80 T (80 l)	EH85	**20022797**	998,30
Buffervat B 150 T (150 l)	EH60	**20022796**	947,40
Te integreren kit voor extra mengkring met pomp energie efficiëntie index EEI < 0,23 (een vertrekvoeler en magnetische zeeffilter zijn inbegrepen)	EH858	**20027083**	1 036,50
Geluidsreducerende kit voor buitenunit	EH572	**20032638**	319,30

TOEBEHOREN KOELING

	COLLI	REF.	€
Kit vochtigheidsdetectie (on/off) (noodzakelijk voor actieve koeling)	HK27	**20032641**	351,10
Kit isolatie bij gebruik van actieve koelfunctie	EH859	**20052547**	339,50

TOEBEHOREN

	COLLI	REF.	€
Opvoerpomp	EH860	7687189	353,30
Evenwichtsfles 25 l	HK146	**20027062**	514,60
Hydraulische module met modulerende pomp met energie-efficiëntie index EEI < 0,23:			
• voor 1 directe kring	EA143	**20022970**	848,70
• voor 1 mengkring	EA144	**20022971**	1 112,40
Geïsoleerde collector voor 2 of 3 hydraulische modules	EA140	**20022967**	415,10
Beugels voor 1 hydraulische module	EA142	**20022969**	139,10
Set van 2 muurbeugels voor collector	EA141	**20022968**	45,30
Aansluitkit G en R (1" en 3/4")	BH84	**20024707**	42,40

SWW-BEREIDING

	COLLI	REF.	€
Geïntegreerd in de MIV-S… V200			
Anode TAS (ALEZIO S ... V200 R32)	HK379	**20058706**	126,30

TOEBEHOREN REGELINGEN

KEUZE VAN DE TOEBEHOREN IN FUNCTIE VAN DE KRINGEN

Type kring	sww	direct	mengkring	direct + mengkring	direct + mengkring met evenwichtsfles
Alezio S V200 Alezio S V200 R410	standaard	standaard (1)	EH862	EH862	EH862 + AD199 + EA144 + HK146

(1) Te vervolledigen met kamerthermostaat: colli AD324

PRIJS VAN DE TOEBEHOREN "REGELINGEN"

	COLLI	REF.	€
Kamerthermostaat:			
• Connected thermostaat SMART TC°, R-BUS (draad)	AD324	**20024725**	289,40
• Connected kamerthermostaat SMART TC° RF (draadloze thermostaat met gateway)	AD341	**20024732**	522,20
• Connected kamerthermostaat SMART TC° RF (bijkomende draadloze thermostaat)	AD342	**20024733**	259,60
Kit print 2e kring (ALEZIO S ... V200 R410)	EH862	714596	
Kit print 2e kring (ALEZIO S ... V200 R32)	HK378	**20058705**	324,70
Bekabelingskit voor directe kring vloerverwarming	HA255	**20023028**	63,70
Vertrekvoeler na mengkraan	AD199	**20023011**	100,80

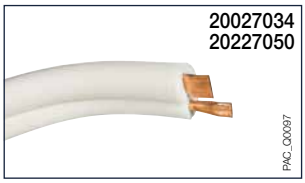

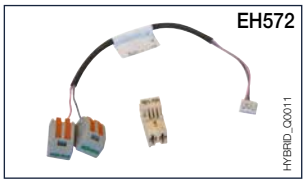

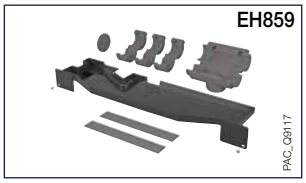

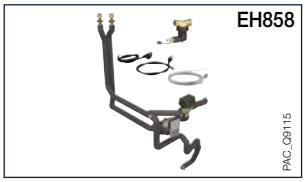

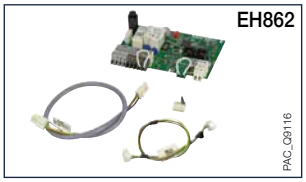

BEREKENDE VOORBEELDEN

VOOR **HYBRIDE WARMTEPOMP LUCHT/WATER Alezio S V200**

02

Alezio S V200

AWHP 16 MR-2/H
met een stookolieketel
als hulpverwarming

- met 1 kring radiatoren
- een vloerketel

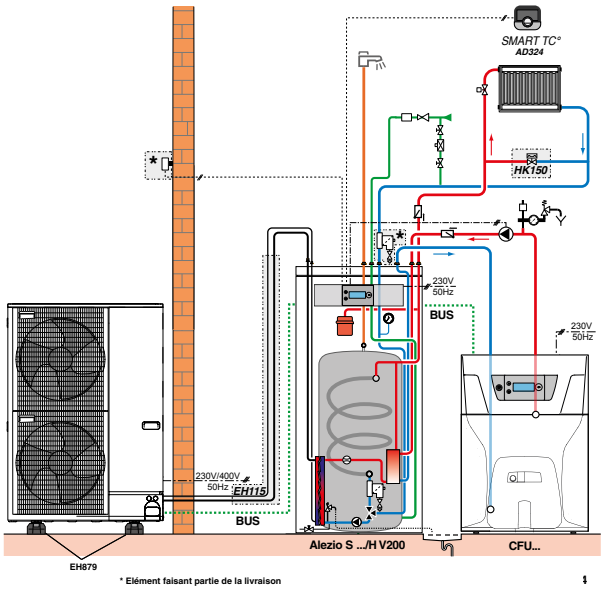

OMSCHRIJVING

	COLLI	REF.	€
Warmtepomp ALEZIO S 16 MR/H V200	-	20033877	13 126,00
Magnetische zeeffilter	-		standaard meegeleverd
Connected kamerthermostaat Smart TC° R-BUS	AD324	20024725	289,40
Verwarmingketel CFU 22	MY836	7798343	3 611,80
Toebehoren in optie			
- Koelleiding 5/8" - 3/8", lg 20 m	-	20053317	451,42
- Set vloersteunen Fix-it Foot 60 cm voor buitenunit	-	20027056	69,55
	Totale prijs excl. BTW		17 548,17

HYBRIDE OPLOSSINGEN

HYBRIDE WARMTEPOMP **LUCHT/WATER vOOR VERWARMING**

HPI S

AWHP **van 4,6 tot 24,4 kW**

Inverter lucht-water warmtepomp in hybride versie bestaand uit een buitunit, een binnenunit MIT-S/H

- Voor verwarming, actieve koelfunctie mogelijk via toebehoren voor koeling (behalve voor cascade opstelling)
- Meer energiebesparing met de multi-energie oplossingen dankzij de geïntegreerde hybride functie
- Beperking van de inschakelstroom dankzij de INVERTER technologie
- Buitenunit bestaande uit : Modulerende compressor, verdamper opgebouwd uit een batterij met koperen leidingen en aluminium vinnen één of twee schroefventilatoren met variabele snelheid voor een geluidsarme werking, elektronische ontspanners, ontvochtigingsfilter, veiligheidsdrukmeting op hoge en lage druk
- Binnenunit MIT-S/H : met hydraulische hulpverwarming via ketel (niet inbegrepen).
- Binnenunit bestaande uit; :
  - DIEMATIC Evolution bedieningsbord
  - Condensor bestaande uit een inox platenwisselaar, evenwichtsfles van 40 liter, circulatiepomp voor verwarming, expansievat

OPTIES: zie p 34

BELANGRIJKSTE AFMETINGEN (mm en duim)

AWHP 4,5 MR

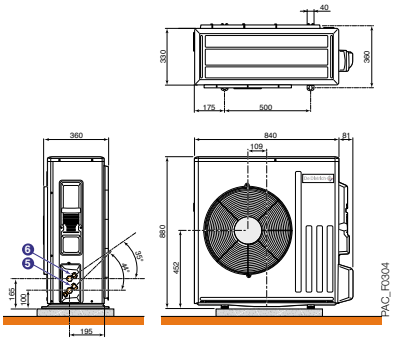

AWHP 6 MR-3

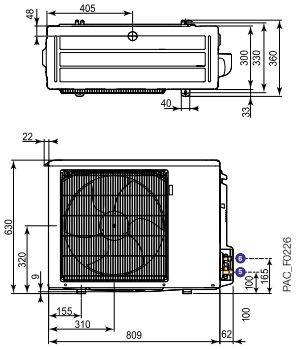

AWHP 8 MR-2

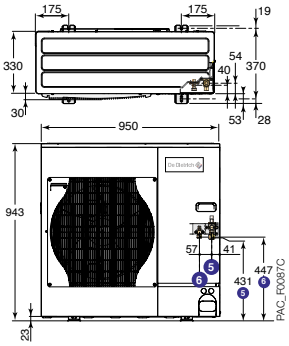

AWHP 11 en 16 TR/MR-2

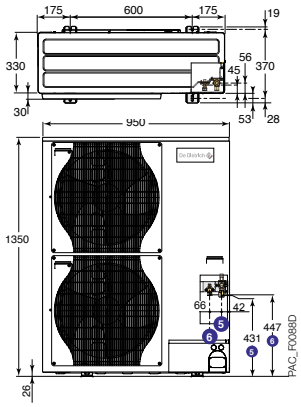

TECHNISCHE KENMERKEN

Temperatuurlimieten in verwarmingsmode:
- Water: + 18 °C/+ 60 °C (+ 18 °C/+ 55 °C voor HPI 4,5)
- Buitentemperatuur: - 20 °C/+ 35 °C (4,5 en 6 kW: - 15 °C)

Temperatuurlimieten in koelmode (optioneel):
Water: + 18 °C/+ 25 °C,
+ 7 °C/+ 25 °C

MODEL

HPI S		4,5 MR-2	6 MR-2
Verwarmingsvermogen bij + 7 °C/+ 35 °C (1)	kW	4,6	5,87
COP bij + 7°C/+ 35°C (1)		5,11	4,18
Verwarmingsvermogen bij – 7°C/+ 35°C (1)	kW	2,79	4,02
COP bij – 7°C/+ 35°C (1)		3,07	2,56
Elektrisch opgenomen vermogen bij + 7 °C/+ 35 °C (1)	kWe	0,9	1,41
Nominale intensiteit (1)	A	3,91	6,57
* Seizoensgebonden energie-efficiëntie zonder toevoeging van regeling	%	134	137
* Seizoensgebonden energie-efficiëntie met standaard bijgeleverde buitenvoeler	%	136	139
Koelvermogen (2) (Koeling in optie)	kW	3,80	4,69
EER (2)		4,28	4,09
Koelvermogen (5) (Koeling in optie)	kW	4,00	3,13
EER (5)		2,73	3,14
Elektrisch opgenomen vermogen (2) (5)	kWe	0,89	1,15
Nominaal waterdebiet bij ΔT = 5 K	m^3/h	0,8	1,01
Manometrische hoogte beschikbaar bij nominaal debiet	mbar	650	618
Nominaal luchtdebiet	m^3/h	2650	2700
Elektrisch aansluiting buitenunit	V	230 V ~	230 V ~
Geluidsvermogen buiten/binnenunit (4)	dB(A)	61/43,2	64,8/43,2
Koelvloeistof R410A	kg	1,3	1,4
Koelleiding (vloeistof-gas)		3/8"-5/8"	3/8"-5/8"
Lengte min-max (6)		2-30	2-40
Equivalent CO_2	ton	2,71	2,92
Max voorgevulde lengte	m	7	10
Gewicht buitenunit (leeg)/Gewicht binnenunit (leeg) MIT-S	kg	42/72	42/72

(1) Verwarmingsmode: Buitentemp/Temp. water aan uitgang. Prestaties volgens de norm EN 14511-2 (REF. 2011). (2) Koelmode: Buitentemp. +35 °C, Temp. water aan uitgang +18 °C. Prestaties volgens de norm EN 14511-2 (4) Getest volgens de norm NF EN 12102. (5) Koelmode: Buitentemp. +35 °C, Temp. water aan uitgang +7 °C. (6) Max. 30m hoogteverschil voor modellen 4,5 tem 16. Max. 20m hoogteverschil voor modellen 22 en 27. (7) Afstand 2-70m mogelijk bij gebruik van koelleidingen 1/2"-1"

PRIJS EXCL. BTW MODEL

HPI S		4,5 MR-2*	6 MR-2*
HPI S.../H (met MIT-S/H..)	REF.	20033863	20033864
	€	8 349,00	9 299,00

*** DE VERSIE 4,5 EN 6 KW ZIJN BESCHIKBAAR TOT EINDE VOORRAAD**

van 10 liter, manometer, veiligheidsklep, automatische ontluchter, debietmeter, afsluitkranen + geïntegreerde filters

- Verpakking: 2 of 3 colli's volgens het model
- De Dietrich START app voor een snelle inbedrijfstelling via bluetooth communicatie met de DIEMATIC Evolution regeling.

Het ✚ product

Optimaal comfort van CV en SWW
Een compacte oplossing
Verhoogde COP voor SWW-bereiding
AWHP 4,5 MR en 6 MR:
voordelen F-gas:
geen verplichte periodieke dichtheidscontrole nodig

BELANGRIJKSTE AFMETINGEN (mm en duim)

AWHP 22 en 27 TR-2

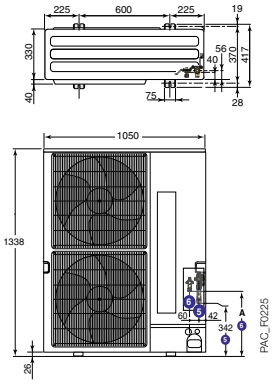

HPI	A (mm)
22 TR-2	450
27 TR-2	424

MIT-S/H DIEMATIC Evolution

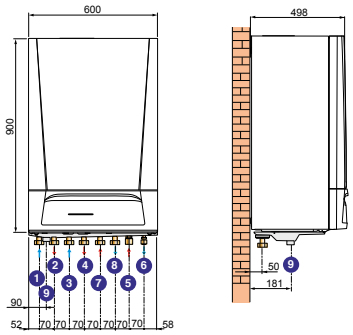

1-2	Vertrek/retour voor mengkring Ø G1 (met colli HK 21: Inbouwkit met 3-weg mengkraan) of met colli HK 22: inbouwkit met enkel leidingen, zie opties)
3	Retour directe kring Ø G1
4	Vertrek directe kring Ø G 1
5	Aansluiting koelleiding gas: - HPI S 4,5 MR-4 en 6 MR-3: 1/2" flare (reductie 1/2" - 5/8" voor aansluiting op de MIT-S meegeleverd – COLLI EH146) - HPI S 8 tot 16 MR/TR-2: 5/8" flare - HPI S 22 en 27 TR-2: 3/4" flare + reductie 3/4" - 1" te lassen - MIT-S, 4,5 - 6-8 kW en 11-16 kW: 5/8 " flare - MIT-S 22-27 kW: Aansluiting 3/4" flare + reductie 3/4" - 1" te lassen
6	Aansluiting koelleiding vloeistof: - HPI S 4,5 MR-4 en 6 MR-3: 1/4"flare (reductie 1/4"-3/8" voor aansluiting op de MIT-IN meegeleverd: colli EH 146) - HPI S 8 tot 16 MR/TR-2: 3/8" flare - HPI S 22 TR-2: 3/8" flare reductie 3/8"-1/2" voor aansluiting op de MIT-S meegeleverd: colli HK 26) - HPI S 27 TR-2: 1/2" flare - MIT-S, 4,5-6 6-8 kW en 11-16 kW: 3/8" flare - MIT-S 22-27 kW: 1/2" flare
7	Aansluiting van vertrek ketel Ø G1 (enkel bij MIT-S/H)
8	Aansluiting van retour ketel Ø G1 (enkel bij MIT-S/H)
9	Leegloop Ø 34 mm (voor PVC buis Ø 40 mm)

Buitentemperatuur: - 5 °C/+ 46 °C

Maximale werkingsdruk: 3 bar

8 MR-2	11 MR-2	11 TR-2	16 MR-2	16 TR-2	22 TR-2	27 TR-2
8,26	10,56	10,56	14,2	14,2	21,7	24,4
4,27	4,18	4,18	4,22	4,22	3,96	3,90
5,6	8,09	8,09	10,32	10,32	13,81	13,8
2,7	2,88	2,88	2,89	2,89	2,59	2,26
1,93	2,53	2,53	3,36	3,42	5,48	6,25
8,99	11,81	3,8	16,17	5,39	7,75	9,86
136	132	132	130	130	114	113
138	134	134	132	131	116	115
7,9	11,16	11,16	14,46	14,46	17,65	22,2
3,99	4,75	4,75	3,96	3,96	3,8	3,8
4,98	7,43	7,43	7,19	7,19	9,3	11,7
2,7	3,34	3,34	3,58	3,58	2,9	2,9
2,0	2,35	2,35	3,65	3,65	4,65	5,84
1,42	1,82	1,82	2,45	2,45	3,8	4,6
493	393	393	213	213	-	-
3300	6000	6000	6000	6000	8400	8400
230 V ~	230 V ~	400 V ~	230 V ~	400 V ~	400 V ~	400 V ~
65,2/51	68,8/51	68,8/51	68,5/51	68,5/51	73,8/43,4	75/43,4
3,2	4,6	4,6	4,6	4,6	7,1	7,7
3/8"-5/8"	3/8"-5/8"	3/8"-5/8"	3/8"-5/8"	3/8"-5/8"	1/2"-3/4" (7)	1/2"-3/4" (7)
2-40	2-75	2-75	2-75	2-75	2-20 (7)	2-20 (7)
6,68	9,60	9,60	9,60	9,60	14,82	16,08
10	10	10	10	10	30	30
75/72	118/72	118/72	130/72	130/72	135/72	141/72

* Bij gemiddelde temperatuur

8 MR-2	11 MR-2	11 TR-2	16 MR-2	16 TR-2	22 TR-2	27 TR-2
20033865	20033866	20033867	20033868	20033869	20033870	20033871
9 810,00	11 415,00	11 765,00	12 579,00	13 008,00	14 526,00	16 079,00

OPTIES HPI-S

VOOR **HYBRIDE WARMTEPOMP LUCHT/WATER HPI S**

ALLE TOEBEHOREN UITGEZONDERD TOEBEHOREN REGELING

TOEBEHOREN

	COLLI	REF.	€
Set vloersteunen Fix-It Foot 60 cm voor buitenunit	-	**20027056**	69,55
Muursteun + antivibratievoeten AWHP 4,5..8	-	**20027034**	34,79
Muursteun + antivibratievoeten AWHP 11..16	-	**20027050**	74,95
Koelleiding 5/8" - 3/8", lg 20m	-	**20053317**	451,42
Koelleiding PE 1/2"-1/4", lg 20m	-	**20053316**	295,62
Buffervat B 80 T (80 l)	EH85	**20022797**	998,30

TOEBEHOREN KOELING

	COLLI	REF.	€
Kit vochtigheidsdetectie (on/off) (noodzakelijk voor actieve koeling)	HK27	**20032641**	351,10
Isolatiekit koeling voor MIT S (noodzakelijk voor actieve koeling)	EH811	**20032638**	319,30
Isolatiekit koeling voor inbouwkit met mengkring HK21 (noodzakelijk voor actieve koeling	HK25	**20032639**	63,70

HYDRAULISCHE KITS

	COLLI	REF.	€
Inbouwkit gemotoriseerde mengkraan en vertrekvoeler	HK21	**20027076**	997,20
Inbouwkit met buizen voor montage van externe hydraulische modules	HK22	**20027077**	267,40
Hydraulische module met modulerende pomp met energie-efficiëntie index EEI < 0,23:			
• voor 1 directe kring	EA143	**20022970**	848,70
• voor 1 mengkring	EA144	**20022971**	1 112,40
Geïsoleerde collector voor 2 of 3 hydraulische modules	EA140	**20022967**	415,10
Beugels voor 1 hydr. module	EA142	**20022969**	139,10
Set van 2 muurbeugels voor collector	EA141	**20022968**	45,30
Aansluitkit G en R (1" en 3/4")	BH84	**20024707**	42,40

SWW-BEREIDING

	COLLI	REF.	€
Omschakelklep verwarming/SWW	EH812	**20027073**	238,80
Aansluiting warmtepomp HPI S/SWW boiler	EH149	**20022800**	159,10
Warmwaterbereider BPB 150	EC609	**20025702**	1 948,80
Warmwaterbereider BPB 200	EC610	**20025703**	2 044,60
Warmwaterbereider BPB 300	EC611	**20025704**	2 294,80
Warmwaterbereider BPB 401	EC790	**20033383**	2 507,00
Warmwaterbereider BPB 501	EC791	**20033382**	2 811,90
Warmwaterbereider BEPC 300	ER615	**20027068**	2 394,30

EH812

8531Q019

EH811

HPI_Q0011

HK25

HPI_Q0009

HK21

HPI_Q0008A

HK22

HPI_Q0010

EH149

PAC_Q0117

EH85

PAC_Q0021

20027034
20227050

PAC_Q0032

20027056

AANBEVOLEN COMBINATIE WARMTEPOMP HPI S / SANITAIRE WARMWATERBEREIDER

	INHOUD (L)	AFKOELINGS CONSTANTE (m^2)	Qpr (KWh/24 h)	HPI-S 4,5 EN 6 MR-2	HPI-S 8 MR-2	HPI-S 11 MR/TR-2	HPI-S 16 MR/TR-2	HPI-S 22 TR-2	HPI-S 27 TR-2
BPB 150	150	0,84	1,1	●	●	●	❍	❍	❍
BPB 200	200	1,20	1,3	●	●	●	●	❍	❍
BPB 300	300	1,70	1,6	❍	❍	●	●	●	●
BPB 401	400	2,20	2,0	❍	❍	❍	❍	●	●
BPB 501	500	3,10	2,2	❍	❍	❍	❍	●	●
BEPC 300	300	2,5	2,2	●	●	●	●	●	●

● Aanbevolen combinatie ❍ Afgeraden combinatie

Opmerking: Andere kenmerken van de sww-boilers BPB zie hoofdstuk 9 of BEPC zie pagina 172

OPTIES REGELINGEN

KEUZE VAN DE TOEBEHOREN IN FUNCTIE VAN DE KRINGEN

Type kring		SWW	direct	mengkring	direct + 1 mengkring	2 x mengkring	direct + 2 x mengkring
Bedieningsbord DIEMATIC Evolution van MIT S (1)	HPI S	1 x AD212	standaard	1 x AD199	1 x AD199	1 x AD199 + 1 x AD249	1 x AD199 + 1 x AD249

(1) Elk van de **verwarmingskringen** kan uitgerust worden met een afstandsbediening. Cascade van 10 ketels mogelijk

PRIJS VAN DE TOEBEHOREN

	COLLI	REF.	€
Connected kamerthermostaat SMART TC°, R-BUS met draad	AD324	**20024725**	289,40
Connected kamerthermostaat SMART TC° RF, (draadloze thermostaat met gateway)	AD341	**20024732**	522,20
Connected kamerthermostaat SMART TC° RF, (bijkomende draadloze thermostaat)	AD342	**20024733**	259,60
S-BUS verbindingskabel met eindconnectoren 1,5 m	AD308	**20024965**	26,60
S-BUS verbindingskabel met eindconnectoren 12 m	AD309	7663561	69,00
S-BUS verbindingskabel met eindconnectoren 20 m	AD310	7663619	84,90

	COLLI	REF.	€
Printplaat + voeler voor mengkraan	AD249	**20024798**	209,00
Bekabelingskit voor directe kring vloerverwarming	HA255	**20023028**	63,70
Vertrekvoeler na mengkraan	AD199	**20023011**	100,80
Boilervoeler	AD212	**20022911**	72,10
Systeemvoeler voor buffervat	AD250	**20023013**	67,90
Kit dauwpuntsensor (On-Off)	HK27	**20032641**	351,10

BEREKENDE VOORBEELDEN

VOOR **HYBRIDE WARMTEPOMP LUCHT/WATER HPI S**

HPI S

HPI S 4,5 MR-2 / H

- 1 directe kring
- 2 mengkringen
- 1 kring met een bestaande verwarmingsketel met geïntegreerde warmwaterbereiding als hulpverwarming

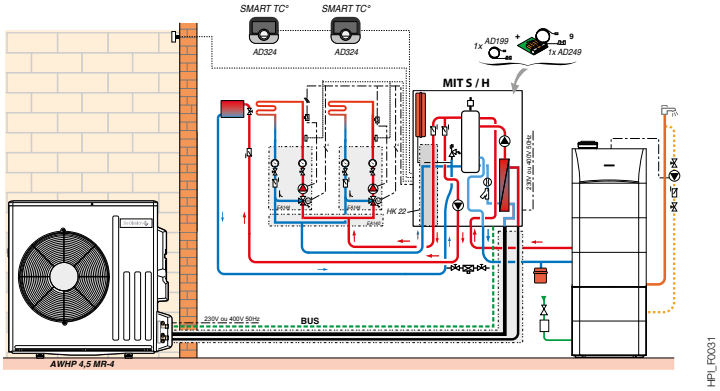

OMSCHRIJVING

	COLLI	REF.	€
Warmtepomp HPI S 4,5 MR-2/H	-	20033863	8 349,00
Inbouwkit met buizen voor montage van externe hydraulische modules	HK22	20027077	267,40
Bestaande ketel AFC 18/V 100 HL	-	-	-
Geïsoleerde collector voor 2 of 3 hydraulische modules	EA140	20022967	415,10
2 x hydr. modules voor 1 mengkring met pomp met energie-efficiëntie index EEI < 0,23	2 x EA144	20022971	2 224,80
Set van 2 muurbeugels voor collector	EA141	20022968	45,30
1 Vertrekvoeler na de mengkraan	AD199	20023011	100,80
1 Printplaat + voeler voor mengkraan	AD249	20024798	209,00
- 2 x connected kamerthermostaat SMART TC°	2 x AD324	20024725	578,80
- Koelleiding 1/2"-1/4", lg 20 m	-	20053316	295,62
- Vloersteun Fix-it Foot 60 cm	-	20027056	69,55
		Totale prijs excl. BTW	12 555,37

HYBRIDE OPLOSSINGEN

HYBRIDE WARMTEPOMP LUCHT/WATER **VOOR VERWARMING**

HPX2 SPLIT

Het ✚ product

Uiterst compacte binnenunit en uiterst laag geprijsd

Lucht-water hybride warmtepomp bestaande uit een buitenunit AWHPT en binnenunit HPX2 SPLIT:

- Voor verwarming, actieve koelfunctie mogelijk via toebehoren voor koeling
- Uiterst compacte binnenunit
- Uiterst laag geprijsd
- Te combineren met elke verwarmingsketel, aansturing ketel via aan/uit of OpenTherm
- Ideaal om toe te passen in bestaande woningen
- Snel en eenvoudig te installeren
- Leverbaar in 4 kw of 6 kW uitvoering
- De HPX2 SPLIT binnenunit bestaat uit: Condensor, debietmeter, circulatiepomp, evenwichtsfles, druksensor, ontluchter en regeling met E-Pilot bedieningsbord met weersafhankelijke regeling.
- Buitenvoeler is meegeleverd
- Verpakking : 2 colli's

OPTIES : zie volgende pagina's

BELANGRIJKSTE AFMETINGEN (mm en duim)

BINNENUNIT HPX2 SPLIT

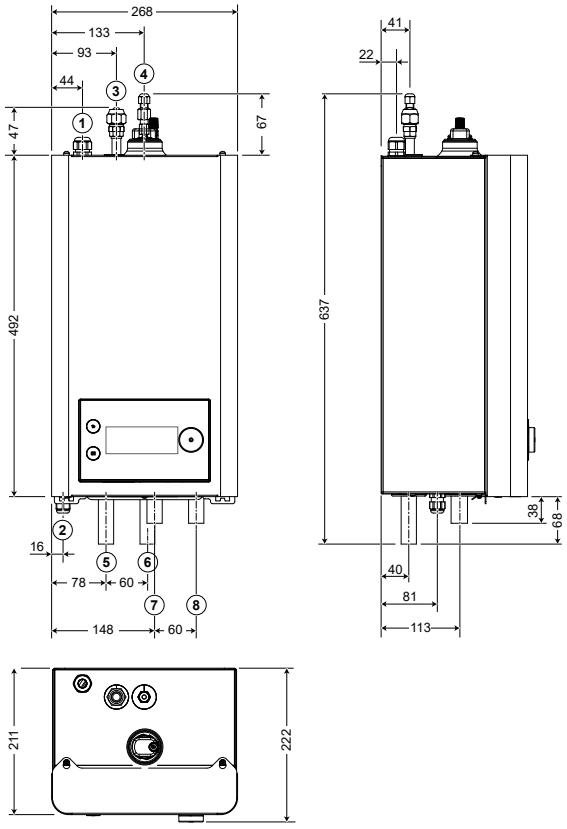

1	Uitgang voor voedingskabels (buitenunit)
2	Uitgang voor voedingskabels (binnenunit)
3	Aansluiting voor koudemiddel - koelleiding gas: Ø HPX2 Split 4 kW: 3/8" - 6 kW: 1/2"
4	Aansluiting voor koudemiddel - koelleiding vloeistof: Ø van de aansluiting 1/4"
5	Aansluiting van retour ketel Ø 22mm
6	Aansluiting van vertrek ketel Ø 22mm
7	Retour verwarmingscircuit Ø 22mm
8	Vertrek verwarmingscircuit Ø 22mm

MW-1001629-2

BUITENUNIT AWHPT 4 MR

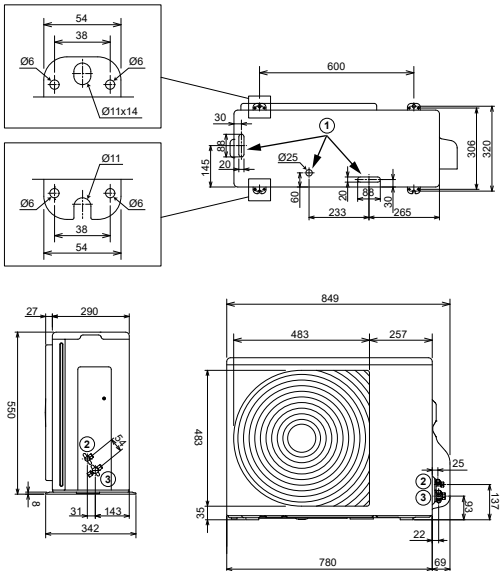

BUITENUNIT AWHPT 6 MR

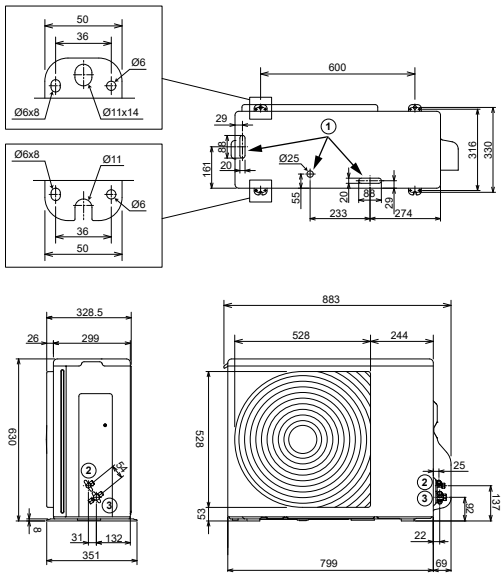

1	Afvoergaten condens/smeltwater
2	Aansluiting koelleiding vloeistof 1/4"
3	Aansluiting koelleiding gas 4 MR: 3/8" - 6 MR: 1/2"

TECHNISCHE KENMERKEN

Temperatuurlimieten in verwarmingsmode:
- Water: + 18 °C/+ 55 °C
- Buitentemp.: -15 °C/+ 20 °C

Temperatuurlimieten in verkoelingsmode:
- Water: + 17 °C/+ 25 °C
- Buitentemperatuur: + 10 °C/+ 45 °C

Maximale werkingsdruk: 3 bar
Maximale bedrijfstemperatuur: 70 °C

MODELLEN

		HPX2 SPLIT	
		4	6
GEGEVENS WARMTEPOMP			
Thermisch vermogen bij werkingspunt A7/W35 (3)	kW	4,14	6,14
COP bij A7/W35 (3)		4,5	4,54
Opgenomen elektrisch vermogen bij A7/W35	kWe	0,92	1,35
Thermisch vermogen bij werkingspunt A2/W35	kW	2,78	4,43
COP bij A2/W35		3,34	3,44
Opgenomen elektrisch vermogen bij A2/W35	kWe	0,83	1,29
Koelvermogen bij A35/W18 (4) (Koeling in optie)	kW	3,97	4,69
EER bij A35/W18 (4)		4,28	4,09
Opgenomen elektrisch vermogen bij A35/W18 (4)	kWe	0,91	1,15
Nominaal waterdebiet (ΔT = 5 K)	m^3/U	0,72	1,06
ALGEMEEN			
Koelleiding vloeistof-gas	duim	1/4 - 3/8	1/4 - 1/2
R32-koelmiddel	kg	0,48	0,98
Elektrische voeding binnenunit	V	230	230
Bekabeling binnenunit	mm^2	3Gx1,5	3Gx1,5
Automatische zekering curve C voor voeding binnenunit	A	10	16
Elektrische voeding buitenunit	V	230	230
Bekabeling buitenunit	mm2	4Gx1,5 (vanuit binnenunit)	4Gx1,5 (vanuit binnenunit)
Nettogewicht binnenunit	kg	16	17
Nettogewicht buitenunit	kg	39	45
Max. voorgevulde lengte (zonder navulling)	m	7	10
Lengte min-max	m	3-20	3-30
ERP			
Energieklasse voor ruimteverwarming		A++	A++
Energie-efficientie voor ruimteverwarming (ns)	%	170	166
Geluidsvermogenniveau, binnen-buiten (LWA) (1-2)	dB	37-53	37-57

(1) Geluidsvermogen (Lwa) uitgestraald door binnendeel - Test uitgevoerd overeenkomstig norm EN 12102, temperatuurcondities: lucht 7 °C, water 55 °C.
(2) Geluidsvermogen (Lwa) uitgestraald door buitendeel - Test uitgevoerd overeenkomstig norm EN 12102, temperatuurcondities: lucht 7 °C, water 35 °C.
(3) Verwarmingsmodus: buitenluchttemperatuur +7 °C, watertemperatuur bij uitgang +35 °C. Prestaties volgens EN 14511-2.
(4) Koelvermogen: buitenluchttemperatuur +35 °C, watertemperatuur bij uitgang +18 °C. Prestaties volgens EN 14511-2.

PRIJS EXCL. BTW MODEL

		HPX2 SPLIT	
		4	6
HPX2 SPLIT	REF.	20065986	20065987
	€	4 259,00	5 697,00

OPTIES HPX2 SPLIT

VOOR **HYBRIDE WARMTEPOMP LUCHT/WATER HPX2 SPLIT**

ALLE TOEBEHOREN UITGEZONDERD TOEBEHOREN «REGELINGEN»

TOEBEHOREN

	COLLI	REF.	€
Muursteun + antivibratievoeten AWHPT :			
• AWHPT 4 en 6 kW	-	**20027034**	34,79
Set vloersteunen Fix-it Foot 60 cm voor buitenunit	-	**20027056**	69,55
Buffervat 25 liter	-	7738247	570,60
Buffervat 50 liter	-	7738249	681,90
Vuilfilter FERNOX TF1 Omega 4/4"	-	**20026275**	174,01
Koelleiding 1/4 " - 3/8 " lengte 20 m	-	**20053314**	240,13
Koelleiding 1/4 " - 1/2 " lengte 20 m	-	**20053316**	295,62

TOEBEHOREN KOELING

	COLLI	REF.	€
Kit vochtigheidsdetectie (on/off) (noodzakelijk voor actieve koeling)	HK27	**20032641**	351,10
Kit douwpuntsensor (0-10V)	HZ64	**20032642**	761,70

TOEBEHOREN REGELINGEN

PRIJS VAN DE TOEBEHOREN "REGELINGEN"

	COLLI	REF.	€
Kamerthermostaat:			
• Connected kamerthermostaat SMART TC° (R-BUS met draad)	AD324	**20024725**	289,40
• Connected kamerthermostaat SMART TC° RF (draadloze thermostaat met gateway)	AD341	**20024732**	522,20

20027034

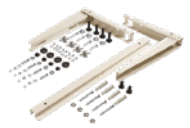

PAC_Q0032

20027056

7638247

PAC_Q0021

7738249

89R2Q024

HK27

PAC_Q0097

AD324

SMARTTC_Q0007

BEREKENDE VOORBEELDEN

VOOR **HYBRIDE WARMTEPOMP LUCHT/WATER HPX2 SPLIT**

HPX2 SPLIT 6

met bestaande gaswandketel
als hulpverwarming

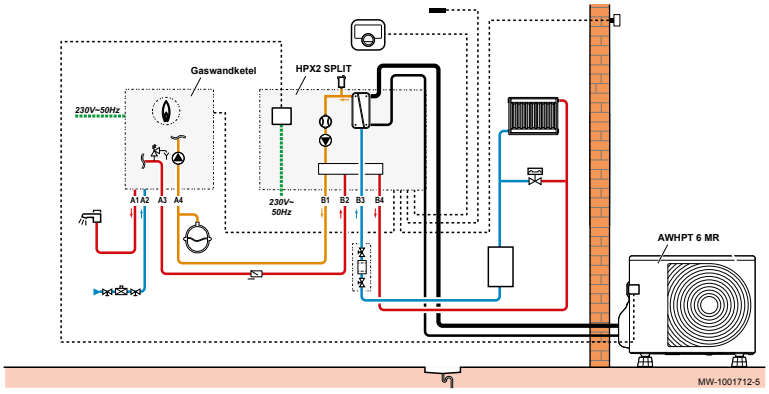

- met 1 kring radiatoren
- een gaswandketel

OMSCHRIJVING

	COLLI	REF.	€
HPX2 SPLIT 6 (binnen- en buitenunit)	-	20065987	5 697,00
Gaswandketel (bestaand of naar keuze)	-	-	
Kamerthermostaat SMART TC° (R-BUS)	AD324	20024725	289,40
Toebehoren in optie			
- Set vloersteunen Fix-It Foot	-	20027056	69,55
- Vuilfilter FERNOX TF1 Omega 4/4"	-	20026275	174,01
- Koelleiding 1/4"-1/2" lengte 20m	-	20053316	295,62
- Buffervat 25 liter	-	7738247	570,60
		Totale prijs excl. BTW	7 096,18

De Dietrich

AIRCO

03 AIRCONDITIONING p 65

HULP BIJ UW KEUZE AIRCONDITIONING p 66

CLIM'UP MONOSPLIT

Airco-units wandmodellen SMART p 68
Airco-units console UCEM p 69

CLIM'UP MULTISPLIT

Buitenunits MUSE p 70
Airco-units wandmodellen UMS p 71
Airco-units console UCEM p 72

HULP BIJ UW KEUZE

A++

A+

SMART

CLIM'UP MONOSPLIT

	Voor toepassing in			Nominaal vermogen in		Geluidsdruk/ geluidsvermogen		SEER	SCOP	Pagina
	Woningen	Collectief	Kantoren	Koeling	Verwarming	Buitenunit	Binnenunit			
Airco-units										
WANDMODELLEN										
SMART 25	x	x	x	2,55	2,65	50/60	42/53	6,50	4,20	p 68
SMART 35	x	x	x	3,60	3,70	50/58	42/52	6,18	4,22	p 68
SMART 50	x	x	x	5,30	5,40	53/62	46/58	6,55	4,07	p 68
SMART 70	x	x	x	7,03	7,05	55/64	47/60	6,36	4,32	p 68
CONSOLE										
UCEM 35	x	x	x	3,50	3,50	36/42	54	6,10	4,00	p 69
UCEM 35	x	x	x	4,70	5,00	37/44	55	6,10	4,00	p 69
Toebehoren voor de Clim'up										p 73

A++

A+

MUSE

UMS

CLIM'UP MULTISPLIT

	Voor toepassing in			Aantal aansluitbare binnenunits	Nominaal vermogen in		Geluidsdruk/ geluidsvermogen		SEER	SCOP	Pagina
	Woningen	Collectief	Kantoren		Koeling	Verwarming	Buitenunit	Binnenunit			
BUITENUNITS											
MUSE 40-2	x	x	x	2	4,10	4,80	54/61	-	6,2	4,1	p 70
MUSE 50-2	x	x	x	2	5,30	5,60	55/62	-	7,1	4,1	p 70
MUSE 60-3	x	x	x	3	6,20	6,60	56/65	-	6,5	4,4	p 70
MUSE 80-3	x	x	x	3	7,90	8,20	58/65	-	6,3	4,0	p 70
MUSE 100-4	x	x	x	4	10,50	11,00	61/68	-	6,1	4,0	p 70
MUSE 120-5	x	x	x	5	12,00	13,00	61/68	-	6,1	4,0	p 70
BINNENUNITS NAAR KEUZE										aanbevelingen, zie p 73	
WANDMODELLEN											
UMS 20	x	x	x	-	2,20	2,35	-	42/56	-	-	p 71
UMS 25	x	x	x	-	2,55	2,65	-	42/53	-	-	p 71
UMS 35	x	x	x	-	3,60	3,70	-	42/52	-	-	p 71
UMS 50	x	x	x	-	5,30	5,40	-	46/58	-	-	p 71
CONSOLE											
UCEM 25	x	x	x	-	2,60	2,80	-	36/42	-	-	p 72
UCEM 35	x	x	x	-	3,50	3,50	-	36/42	-	-	p 72
UCEM 50	x	x	x	-	4,70	5,00	-	37/44	-	-	p 72
Toebehoren voor de Clim'up											p 73

AIRCO

AIRCO-UNIT **MONOSPLIT WANDMODEL**

CLIM'UP SMART

20 tot 70 **van 2,2 tot 7 kW**

Het ✚ product

Modern design - Koudemiddel R32 - Akoestisch comfort : 20 dB[A] - Optimaal comfort het hele jaar door - Compatibele binnenunits voor de monosplit en multisplit modellen

Lucht/lucht monosplit warmtepomp voor airconditioning

- Full DC Inverter technologie, omkeerbaar, opgebouwd uit een binnenunit (UMS…) en een buitenunit (MOSE…)
- De buitenunit is uitgerust met een compressor type ROTARY DC INVERTER op basis van het koudemiddel R32, een 4-wegomkeerklep (koeling/verwarming) en een regelbare ventilator
- De binnenunit is uitgerust met een ventilator met snelheidsregelaar die zorgt voor luchtstroming in 4 verschillende richtingen en tot op 15 m. De koel- en condensleidingen kunnen zowel links als rechts van het toestel aangesloten worden
- De airco beschikt over 5 werkingsmodi : Auto, Koeling, Verwarming, Ontvochtiging, Ventilatie
- Het toestel omvat ook volgende functies : Nacht, Zelfreiniging, Eco, Turbo, Tochtvrij
- De airco wordt geleverd met een programmeerbare infrarood afstandsbediening
- Verpakking : 2 colli

OPTIES: zie p 73

BELANGRIJKSTE AFMETINGEN (mm en duim)

Maten (mm)	A	B	C	D	E	F
SMART 20/25/35	292	201	792	546	723	290
SMART 50	316	224	940	545	806	315
SMART 70	330	232	1132	700	930	353

BINNENUNIT WANDMODEL

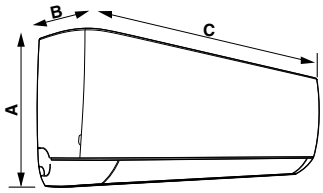

BUITENUNIT

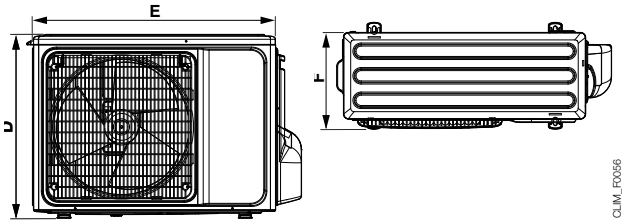

TECHNISCHE KENMERKEN

Maximale werkingstemperaturen
Koelingsmode: -10 °C/+52 °C
Verwarmingsmode: -15 °C/+24 °C

MODEL

SMART		25	35	50	70
Vermogen in koeling (min / max)	kW	2.55 (1.00~3.30)	3.60 (1.20~3.80)	5.30 (1.90~5.50)	7.03 (2.90~7.30)
Vermogen in verwarming (min / max)	kW	2.65 (1.10~3.30)	3.70 (1.00~3.80)	5.40 (1.40~5.60)	7.05 (2.10~8.00)
Opgenomen elektrisch vermogen in koeling op nominaal vermogen	kW	0.78	1.10	1.65	2,2
Opgenomen elektrisch vermogen in verwarming op nominaal vermogen	kW	0.72	1.02	1.50	1.96
Max. luchtdebiet (binnenunit)	m^3/h	600	600	900	1150
Max. luchtdebiet (buitenunit)	m^3/h	1800	1800	2700	3200
SEER		6,5	6,18	6.55	6.36
Energieklasse in koeling		A++	A++	A++	A++
SCOP		4,2	4,22	4.07	4.32
Energieklasse in verwarming		A+	A+	A+	A+
Min./max. geluidsdruk van de binnenunit	dB[A]	20 / 42	20 / 42	20 / 46	20 / 47
Geluidsvermogen van de binnenunit	dB[A]	53	52	58	60
Geluidsdruk van de buitenunit	dB[A]	50	50	53	55
Geluidsvermogen van de buitenunit	dB[A]	60	58	62	64
Gewicht binnenunit / buitenunit	kg	8 / 27	8 / 27	12 / 35	15 / 45
Koelleidingen (Vloeistof - Gas)	duim	1/4-3/8	1/4-3/8	1/4-1/2	1/4-5/8
Min./max. lengte tussen de binnen- en buitenunit	m	3/ 20	3/ 20	3/ 25	3/ 25
Max. hoogteverschil tussen de binnen- en de buitenunit	m	10	10	15	15
Max. lengte voorvulling tussen de binnen- en de buitenunit	m	7	7	7	7
Bijvulling koudemiddel R32 per bijkomende meter	g	15	15	25	30
Nominale vulling koudemiddel R32	kg	0,58	0,68	1,28	1,44
Spanningen / Frequenties	V / Hz	220-240 / 50	220-240 / 50	220-240 / 50	220-240 / 50
Nominale stroomsterkte in koeling	A	3.40	4.90	7.36	10.30
Maximale stroomsterkte	A	8	9,5	12	16
Maximaal opgenomen vermogen	kW	1,5	1,9	2,9	3,7
Sectie voedingskabel	mm^2	3G1,5	3G1,5	3G1,5	3G2,5
Differentieelschakelaar		C16A	C16A	C16A	C20A
Sectie verbindingskabel tussen de binnen- en de buitenunit	mm^2	5G1,5	5G1,5	5G1,5	5G2,5

PRIJS EXCL. BTW

SMART		25	35	50	70
Airconditioner Monosplit wandmodel	REF.	**20059171 + 20059167**	**20059172 + 20059168**	**20059173 + 20059169**	**7802988 + 7802983**
	€	**1 568,00**	**1 678,00**	**2 237,00**	**2 925,00**

CLIM'UP UCEM

35 tot 50 **van 3,5 tot 5 kW**

A++

A+

Lucht/lucht monosplit warmtepomp voor airconditioning met Full DC Inverter technologie, opgebouwd uit een console binnenunit (UCEM…) en een buitenunit (MOSCE2…)

- De buitenunit is uitgerust met een compressor type ROTARY DC INVERTER functionerend op het koudemiddel R32, een 4-wegomkeerklep (koeling/verwarming) en een regelbare ventilator
- Het toestel omvat ook volgende functies : Nacht, Zelfreiniging, Eco, Turbo, Tochtvrij
- De airco beschikt over 5 werkingsmodi : Auto, Koeling, Verwarming, Ontvochtiging, Ventilatie
- De airco wordt geleverd met een programmeerbare infrarood afstandsbediening
- Colisage: 2 colis

Het product

Modern design - Koudemiddel R32 - Akoestisch comfort : 20 dB[A] - Optimaal comfort het hele jaar door - Compatibele binnenunits voor de monosplit en multisplit modellen

OPTIES: zie p 73

BELANGRIJKSTE AFMETINGEN (mm en duim)

Maten (mm)	A	B	C	D	E	F
Console 35	700	600	225	536	709	280
Console 50	700	600	225	555	785	300

BINNENUNIT CONSOLE UCEM

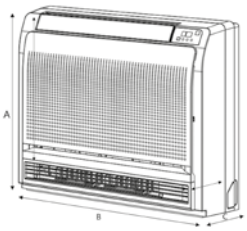

BUITENUNIT MOSCE2

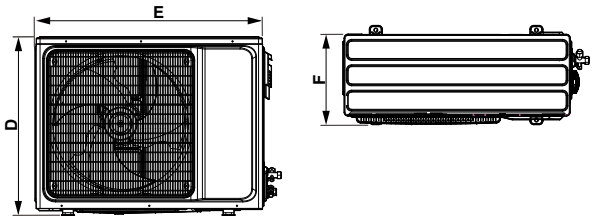

TECHNISCHE KENMERKEN

Maximale werkingstemperaturen
Koelingsmode: -10 °C/+52 °C
Verwarmingsmode: -15 °C/+24 °C

MODEL

UCEM		35	50
Vermogen in koeling (min / max)	kW	3,50 (1,35-4,40)	4,70 (1,53-5,60)
Vermogen in verwarming (min / max)	kW	3,50 (1,24-5,30)	5,00 (1,40-6,20)
SEER		6,1	6,1
Energieklasse in koeling		A++	A++
SCOP		4,0	4,0
Energieklasse in verwarming		A+	A+
Min./Max. geluidsdruk van de binnenunit	dB[A]	36/42	37/44
Geluidsvermogen van de binnenunit	dB[A]	52	56
Geluidsdruk van de buitenunit	dB[A]	54	55
Geluidsvermogen van de buitenunit	dB[A]	64	65
Koelleidingen (Vloeistof - Gas)	pouces	1/4-1/2	1/4-1/2
Min./max. lengte tussen de binnen- en de buitenunit	m	*3*/25	*3*/30
Max. hoogteverschil tussen de binnen- en de buitenunit	m	10	20
Max. lengte voorvulling tussen de binnen- en de buitenunit	m	8	8
Nominale vulling koudemiddel R32	kg	0.78	1.03
Bijvulling koudemiddel R32 per bijkomende meter	g	20	20
Opgenomen elektrisch vermogen in koelmodus op nominaal vermogen	kW	1,03	1,45
Opgenomen elektrisch vermogen in verwarmingsmodus op nominaal vermogen	kW	0,94	1,34
Spanningen / Frequenties	V / Hz	220-240/50	220-240/50
Nominale stroomsterkte in koeling	A	4,48	6,30
Maximale stroomsterkte	A	4,09	5,83
Maximaal opgenomen vermogen	kW	1,70	2,40
Sectie voedingskabel van de buitenunit	mm^2	2,5	2,5
Beveilingingsautomaat voor de buitenunit	A	16	16
Sectie verbindingskabel tussen de binnen- en de buitenunit	mm^2	1,5	1,5
Sectie voedingskabel van de binnenunit	mm^2	1,5	1,5
Beveilingingsautomaat voor de binnenunit	A	16	16
Sectie van de communicatiekabel tussen de binnen- en de buitenunit	mm^2	1,5	1,5
Binnenunit	mm	20	20
Gewicht binnenunit / buitenunit	kg	15/27	15/29

PRIJS EXCL. BTW

UCEM	35	50
Airconditioner Monosplit Clim'Up Console UCEM	REF.	7836597 + 7836602	7836598 + 7836603
	€	3 507,00	3 924,00

A++

A+

CLIM'UP MUSE

Buitenunit **van 4,1 tot 12 kW**

Het product

Koudemiddel R32 - Optimaal comfort het hele jaar door - Brede keuze aan binnenunits - Er kunnen tot 5 binnenunits op 1 zelfde buitenunit aangesloten worden

De buitenunits MUSE…. zijn uitgerust met een compressor type ROTARY DC INVERTER, een 4-wegomkeerklep (koeling/verwarming) en een regelbare ventilator

Deze buitenunit kan aangesloten worden op 1,2,3,4 of 5 binnenunits UME, UCE, UGE of UCARE waarvan de kenmerken in de volgende pagina's opgenomen zijn en volgens de aanbevelingen in de tabel op p 73.

- Verpakking: 1 colli

OPTIES EN AANBEVELINGEN: zie p 73

BELANGRIJKSTE AFMETINGEN (mm en duim)

Maten (mm)	A	B	C
MUSE 40-2	800	545	315
MUSE 50-2	800	545	315
MUSE 60-3	834	655	328
MUSE 80-3	834	655	328
MUSE 100-4	985	808	395
MUSE 120-5	985	808	395

BUITENUNIT MUSE

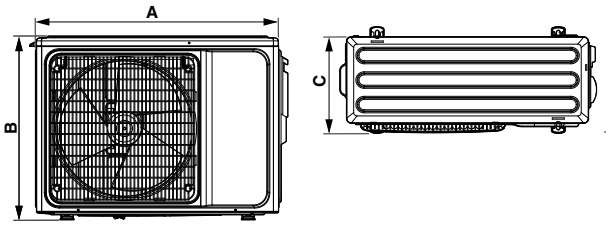

GLIM_FX002

TECHNISCHE KENMERKEN

Maximale werkingstemperaturen
Koelingsmode: -10 °C/+52 °C
Verwarmingsmode: -15 °C/+24 °C

MODEL

MUSE		40-2	50-2	60-3	80-3	100-4	120-5
Vermogen in koeling (min / max)	kW	4,1 (1,8-4,51)	5,3 (2,0-5,83)	6,2 (2,2-6,71)	7,9 (2,3-8,69)	10,5 (2,5-11,00)	12,00 (2,77-12,7)
Vermogen in verwarming (min / max)	kW	4,8 (2,05-5,28)	5,6 (2,21-6,16)	6,6 (2,39-7,26)	8,2 (2,45-9,02)	11,00 (2,67-11,20)	13,00 (2,96-12,80)
Opgenomen elektrisch vermogen in koeling op nominaal vermogen	kW	1,24	1,75	1,92	2,46	3,92	4,32
Opgenomen elektrisch vermogen in verwarming op nominaal vermogen	kW	1,15	1,54	1,78	2,27	3,04	3,75
Max. luchtdebiet (buitenunit)	m³/h	2300	2300	3100	3100	4000	4200
SEER		6,2	7,1	6,5	6,3	6,1	6,1
Energieklasse in koeling		A++	A++	A++	A++	A++	A++
SCOP		4,1	4,1	4,4	4,0	4,0	4,0
Energieklasse in verwarming		A+	A+	A+	A+	A+	A+
Min./max. geluidsdruk van de buitenunit	dB[A]	54	55	56	58	61	61
Geluidsvermogen van de buitenunit	dB[A]	61	62	65	65	68	68
Gewicht buitenunit	kg	34	36	44	46	74	75
Koelleidingen (Vloeistof - Gas)	duim	1/4" - 3/8"	1/4" - 3/8"	1/4" - 3/8"	1/4" - 3/8"	1/4" - 3/8"	1/4" - 3/8"
Totale max. lengte tussen de binnenunits en de buitenunit	m	40	40	60	60	80	80
Max. lengte tussen de binnen- en de buitenunit	m	25	25	30	30	35	35
Max. hoogteverschil tussen de binnen- en een buitenunit	m	15	15	15	15	15	15
Max. hoogteverschil tussen alle binnenunits en de buitenunit	m	10	10	10	10	10	10
Lengte voorvulling	m	15	15	22,5	22,5	30	37,5
Bijvulling koudemiddel R32	g / m	20	20	20	20	20	20
Nominale vulling koudemiddel R32	kg	0,92	0,95	1,1	1,05	2,3	2,3
Spanningen / Frequenties	V / Hz	220-240 / 50	220-240 / 50	220-240 / 50	220-240 / 50	220-240 / 50	220-240 / 50
Nominale stroomsterkte in koeling	A	5,4	7,6	8,3	10,7	18,7	20,6
Maximale stroomsterkte	A	10	11	13	16	22,5	24,5
Sectie voedingskabel	mm²	3G1,5	3G1,5	3G1,5	3G2,5	3G4,0	3G4,0
Differentieelschakelaar		C16A	C16A	C16A	C20A	C25A	C25A
Sectie verbindingskabel tussen de binnen- en de buitenunit	mm²	4G1,5	4G1,5	4G1,5	4G1,5	4G1,5	4G1,5

PRIJS EXCL. BTW

MUSE		40-2	50-2	60-3	80-3	100-4	120-5
Buitenunit Multisplit voor airconditioning	N° collo	EH971	HK525	EH926	EH875	EH927	EH928
	REF.	**20027013**	**20059174**	**20027015**	**20027016**	**20027017**	**20027018**
	€	**2 141,00**	**2 425,00**	**2 950,00**	**3 267,00**	**5 013,00**	**5 399,00**

CLIM'UP UMS

Binnenunit wandmodel **van 2,2 tot 5,3 kW**

Het product

Modern design - Koudemiddel R32 - Akoestisch comfort : 20 dB[A] - Optimaal comfort het hele jaar door - Compatibele binnenunits voor de monosplit en multisplit modellen

De binnenunits UMS zijn uitgerust met een ventilator met snelheidsregelaar die zorgt voor luchtstroming in 4 verschillende richtingen en tot op 15 m. De koel- en condensleidingen kunnen zowel links als rechts van het toestel aangesloten worden.

- De units beschikken over 5 werkingsmodi : Auto, Koeling, Verwarming, Ontvochtiging, Ventilatie
- De units omvatten ook volgende functies : Nacht, Zelfreiniging, Eco, Turbo, Tochtvrij
- De units worden geleverd met een programmeerbare infrarood afstandsbediening
- Verpakking : 1 colli

OPTIES EN AANBEVELINGEN : zie p 73

BELANGRIJKSTE AFMETINGEN (mm en duim)

Maten (mm)	A	B	C	D	E	F
SMART 25/35	292	201	792	546	723	290
SMART 50	316	224	940	545	806	315
SMART 70	330	232	1132	700	930	353

BINNENUNIT WANDMODEL UMS

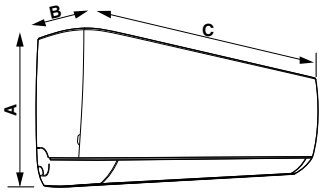

GLIM_F0056

TECHNISCHE KENMERKEN

MODEL	UMS	20	25	35	50
Vermogen in koeling (min / max)	kW	2,2(1,13-2,7)	2.55 (1.00~3.30)	3.60 (1.20~3.80)	5.30 (1.90~5.50)
Vermogen in verwarming (min / max)	kW	2,35(0,98-2,5)	2.65 (1.10~3.30)	3.70 (1.00~3.80)	5.40 (1.40~5.60)
Opgenomen elektrisch vermogen in koeling op nominaal vermogen	kW	0,67	0,78	1,10	1,65
Opgenomen elektrisch vermogen in verwarming op nominaal vermogen	kW	0,64	0,72	1,02	1,50
Luchtdebiet (Hoge snelheid/Gemiddelde snelheid/Lage snelheid)	m^3/h	560/480/370	600/480/370	600/480/370	850/800/680
Max. luchtdebiet (buitenunit)	m^3/h	1800	1800	1800	2700
Min./max. geluidsdruk van de binnenunit	dB[A]	20 / 42	20 / 42	20 / 42	20 / 46
Geluidsvermogen van de binnenunit	dB[A]	56	53	52	58
Koelleidingen (Vloeistof - Gas)	duim	1/4"-3/8"	1/4"-3/8"	1/4"-3/8"	1/4"-3/8" *
Spanningen / Frequenties	V / Hz	220-240 / 50	220-240 / 50	220-240 / 50	220-240 / 50
Netto gewicht	kg	8	8	8	12

(*) Adapter 1/4"-1/2" meegeleverd met de MUSE buitenunit

PRIJS EXCL. BTW

	UMS	20	25	35	50
Binnenunit wandmodel UMS	N° collo	HK517	HK518	HK519	HK520
	REF.	**20059170**	**20059171**	**20059172**	**20059173**
	€	**456,00**	**499,00**	**540,00**	**575,00**

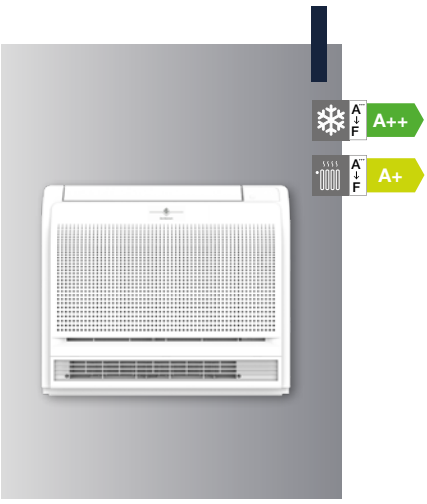

CLIM'UP UCEM

Buitenunit **van 4 tot 12 kW**

De binnenunits UCEM zijn uitgerust met een ventilator met snelheidsregelaar die zorgt voor een optimale luchtverspreiding in verwarming of in koeling.Ze zijn voorzien van een dubbel diffusiesysteem (boven en onder) voor een optimaal confort.

- De units beschikken over 5 werkingsmodi : Auto, Koeling, Verwarming, Ontvochtiging, Ventilatie
- De units omvatten ook volgende functies : Nacht, Zelfreiniging, Eco, Turbo, Tochtvrij
- De units worden geleverd met een programmeerbare infrarood afstandsbediening
- **Verpakking**: 1 colli

Het ✚ product

Koudemiddel R32 - Optimaal comfort het hele jaar door - Brede keuze aan binnenunits - Er kunnen tot 5 binnenunits op 1 zelfde buitenunit aangesloten worden

OPTIES EN AANBEVELINGEN: zie p 73

BELANGRIJKSTE AFMETINGEN (mm en duim)

Maten (mm)	A	B	C
UCEM 25/35/50	700	600	225

BUITENUNIT CONSOLE UCEM

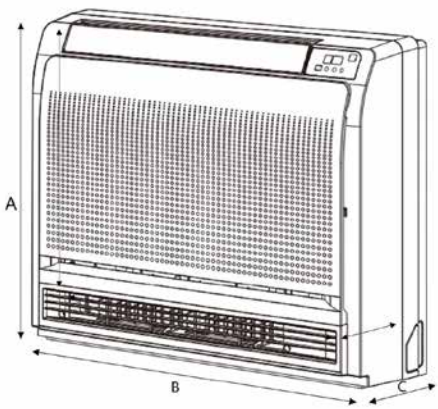

TECHNISCHE KENMERKEN

Maximale werkingstemperaturen
Koelingsmode: -10 °C/+52 °C
Verwarmingsmode: -15 °C/+24 °C

MODEL

	UCEM	25	35	50
Vermogen in koeling (min / max)	kW	2,60 (1,50-3,55)	3,50 (1,70-3,70)	4,70 (2,50-4,80)
Vermogen in verwarming (min / max)	kW	2,80 (1,50-3,55)	3,50 (1,50-3,70)	5,00 (2,50-5,6)
Maximaal luchtdebiet	m^3/h	840	840	900
Energieklasse in koeling		A++	A++	A++
Energieklasse in verwarming		A+	A+	A+
Min./max. geluidsdruk van de binnenunit	dB[A]	36/42	36/42	37/44
Geluidsvermogen van de binnenunit	dB[A]	52	52	54
Koelleidingen (Vloeistof - Gas)	pouces	1/4"-3/8"	1/4"-3/8"	1/4"-3/8"
Spanningen / Frequenties	V / Hz	220-240/50	220-240/50	220-240/50
Opgenomen elektrisch vermogen in koeling op nominaal vermogen	kW	-	1,03	1,03
Opgenomen elektrisch vermogen in verwarming op nominaal vermogen	kW	-	0,94	0,94
Sectie van de communicatiekabel tussen de binnen- en de buitenunit	mm^2	4G1,5	4G1,5	4G1,5
Netto gewicht	kg	15	15	15

PRIJS EXCL. BTW

	UCEM	25	35	50
Buitenunit Multisplit voor airconditioning	REF.	7836596	7836597	7836598
	€	1 357,00	1 386,00	1517,00

AANBEVELINGEN EN OPTIES

VOOR **AIRCO-UNITS MONOSPLIT EN MULTISPLIT**

AANBEVELINGEN

MOGELIJKE COMBINATIES BUITENUNIT MUSE, BINNENUNITS UMS EN UCEM

MUSE 40-2
Mogelijke combinaties

	1 Binnenunit	2 Binnenunits
1 tot 2 binnenunits (Zie voorgaande pagina's)	20	20+20
	25	20+25
	35	25+25

MUSE 50-2
Mogelijke combinaties

	1 Binnenunit	2 Binnenunits
1 tot 2 binnenunits (Zie voorgaande pagina's)	20	20+20
	25	20+25
	35	25+25
	50	25+35
		25+50
		35+35

MUSE 60-3
Mogelijke combinaties

	1 Binnenunit	2 Binnenunits		3 Binnenunits	
1 tot 3 binnenunits (Zie voorgaande pagina's)	20	20+20	25+25	20+20+20	25+25+25
	25	20+25	25+35	20+20+25	
	35	20+35	25+50	20+35+35	
	50	20+50	35+35	20+35+50	
			35+50		

MUSE 80-3
Mogelijke combinaties

	1 Binnenunit	2 Binnenunits		3 Binnenunits	
1 tot 3 binnenunits (Zie voorgaande pagina's)	20	20+20		20+20+20	
	25	20+25	35+35	20+20+25	20+35+35
	35	20+35	35+50	20+20+35	25+25+25
	50	20+50		20+20+50	25+25+35
		25+25		20+25+25	25+35+35
		25+35		20+25+35	35+35+35

MUSE 100-4
Mogelijke combinaties

	1 Binnenunit	2 Binnenunits		3 Binnenunits			4 Binnenunits		
1 tot 4 binnenunits (Zie voorgaande pagina's)	20	20+20	50+50	20+20+20	20+35+35	25+35+50	20+20+20+20	20+20+35+35	20+35+35+35
	25	20+25		20+20+25	20+35+50	25+50+50	20+20+20+25	20+20+35+50	25+25+25+25
	35	25+25		20+20+35	20+50+50	35+35+35	20+20+20+35	20+25+25+25	25+25+25+35
	50	25+35		20+20+50	25+25+25	35+35+50	20+20+20+50	20+25+25+35	25+25+25+50
		25+50		20+25+25	25+25+35		20+20+25+25	20+25+25+50	25+25+35+35
		35+35		20+25+35	25+25+50	35+50+50	20+20+25+35	20+25+35+35	25+35+35+35
		35+50		20+25+50	25+35+35		20+20+25+50	20+25+35+50	

MUSE 120-5
Mogelijke combinaties

	1 Binnenunit	2 Binnenunits	3 Binnenunits		4 Binnenunits		5 Binnenunits		
1 tot 5 binnenunits (Zie voorgaande pagina's)	20	20+20	20+20+20	25+25+25	20+20+20+20	20+25+25+35	20+20+20+20+20	20+20+25+25+35	25+25+25+25+25
	25	20+25	20+20+25	25+25+35	20+20+20+25	20+25+25+50	20+20+20+20+25	20+20+25+25+50	25+25+25+25+35
	35	25+25	20+20+35	25+25+50	20+20+20+35	20+25+35+35	20+20+20+20+35	20+20+25+35+35	25+25+25+25+50
	50	25+35	20+20+50	25+35+35	20+20+20+50	20+25+35+50	20+20+20+20+50	20+20+25+35+50	25+25+25+35+35
		25+50	20+25+25	25+35+50	20+20+25+25	20+35+35+35	20+20+20+25+25	20+20+35+35+35	25+25+35+35+35
		35+35	20+25+35	25+50+50	20+20+25+35	25+25+25+25	20+20+20+25+35	20+25+25+25+25	
		35+50	20+25+50	35+35+35	20+20+25+50	25+25+25+35	20+20+20+25+50	20+25+25+25+35	
		50+50	20+35+35	35+35+50	20+20+35+35	25+25+25+50	20+20+20+35+35	20+25+25+25+50	
			20+35+50		20+20+35+50	25+25+35+35	20+20+20+35+50	20+25+25+35+35	
			20+50+50		20+25+25+25	25+35+35+35	20+20+25+25+25	20+25+35+35+35	

OPTIES

TOEBEHOREN

	COLLO	REF.	€
Muurconsole 550x400x800mm Voor buitenunits: • MOSE 25/35/50 • MUSE 40-2/50-2/60-3/80-3 • MOSCE2 35/50	-	**20027034**	**34,79**
Set vloersteunen Fix-It Foot 60 cm voor buitenunit	-	**20027056**	**69,55**
Koelleiding :			
• 5/8"- 3/8", lengte 20 m	-	**20053317**	**451,42**
• 1/2"- 1/4", lengte 20 m	-	**20053316**	**295,62**
• 1/4"- 3/8", lengte 20 m	-	**20053314**	**240,13**
• 1/4"- 3/8", lengte 30 m	-	**20053315**	**360,11**

De Dietrich

GAS

04 CONDENSATIE GASWANDKETELS p 75

ONZE AANBEVELING p 77

HULP BIJ UW KEUZE RESIDENTIEEL p 78

MCR-S p 80
MPX2 COMPACT p 82
VIRTUENS p 85

HULP BIJ UW KEUZE PROJECT p 90

AMC PRO EVO 45 tot 115 p 92
Innovens Pro 135 en 160 (MCA Pro) p 98

05 CONDENSATIEGASKETELS, VLOERMODEL p 104

ONZE AANBEVELING **p 105**

HULP BIJ UW KEUZE RESIDENTIEEL **p 106**

Twineo (EGC) p 108
Modulens (AGC) p 112

HULP BIJ UW KEUZE RESIDENTIEEL **p 118**

Elidens (PGC) p 119
IX p 124
C340 - C640 p 132

Met de nieuwe Europese richtlijnen biedt
De Dietrich u een geteste Eco-oplossing aan,
een garantie op uitstekende prestaties voor uw klanten

VIRTUENS

VIRTUENS 25

- 1 directe kring (zonder mengkraan)
- 1 gemengde kring
- SWW via zonneboiler

OMSCHRIJVING	COLLI	REF.	€
Verwarmingsketel VIRTUENS 25		20069358	2 941,00
Zonneboiler INISOL UNO BSL 300		20052574	3 767,70
C250V vlakkeplaat zonnecollector voor verticale montage	2x ER240	20033963	2 468,00
Basisset hydraulische aansluiting van een zonnecollectorveld	ER245	20033965	213,20
Hydraulische verbindingsset tussen zonnecollectoren	ER246	20033966	72,10
Flex set hydraulische aansluiting van een zonnecollectorveld	ER247	20033967	231,20
Set profielen met schroeven voor 1x C250V verticale montage	2x ER664	20027431	277,80
Kamerthermostaat SMART TC° (R-BUS)	2x AD324	20024725	578,80
Sanitair warmwatervoeler	AD212	20022911	72,10
Vertrekvoeler na mengkraan	AD199	20023011	100,80
Evenwichtsfles 60/60-1"	GV45	20022973	595,10
Geïsoleerde hydraulische module met modulerende pomp met energie-efficiëntie index EEI < 0,23			
__voor 1 directe kring	EA143	20022970	848,70
__voor 1 gemengde kring	EA144	20022971	1 112,40
Geïsoleerde collector voor 2 of 3 modules	EA140	20022967	415,10
Set van 2 muurbeugels voor collector	EA141	20022968	45,30
Aansluitkit G en R(1" en 3/4")	BH84	20024707	42,40
		Totale prijs excl. BTW:	13 781,70

Nog te voorzien: veiligheidsgroep, verankeringsijzers zonnecollectoren, solarleiding en glycol

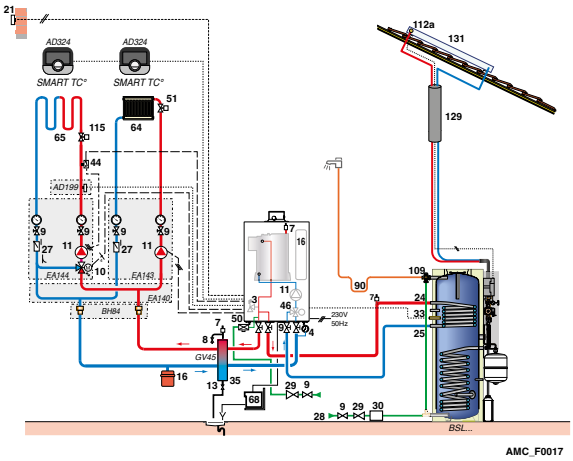

AMC_F0017

ONZE AANBEVELING

AMC PRO EVO
AMC PRO EVO 45

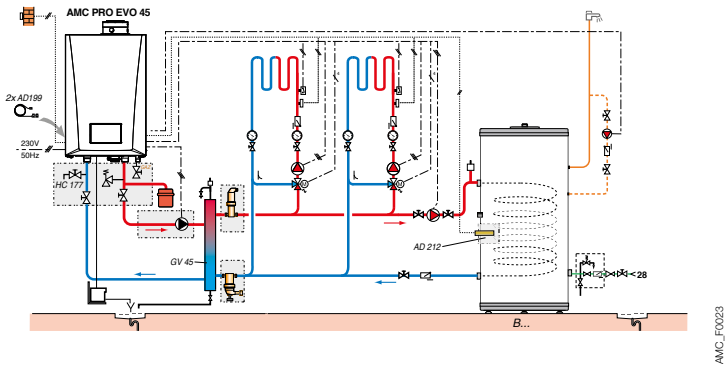

- 2 x mengkringen
- 1 SWW-boiler

OMSCHRIJVING

	COLLI	REF.	€
AMC PRO EVO 45		20069771	3 530,00
Evenwichtsfles 60/60 - 1"	GV45	20022973	595,10
2 x Vertrekvoeler na de mengkraan	2 x AD199	20023011	201,60
SWW-bereider BPB 401	EC790	20033383	2 507,00
Boilervoeler	AD212	20022911	72,10
Toebehoren in optie			
- Hydraulische aansluitkit voor AMC PRO EVO 45	HC139	20024706	474,20
- Modulerende primaire pomp CV voor AMC PRO EVO 45 en 65 (PMW)		20069776	472,20
- Flamco luchtafscheider 1"1/4 (DN32)		20024217	254,75
- Flamco vuilafscheider 1"1/4 (DN32)		20024222	276,08
		Totale prijs excl. BTW:	8 383,03

HULP BIJ UW KEUZE RESIDENTIEEL

		MCR-S	MPX2 COMPACT	
		MCR-S... MI	**MPX2 ... COMPACT**	**MPX2 ... MI COMPACT**
Nominaal vermogen bij 80/60 °C (verwarming)	kW	24,0 tot 30,0	24,0	24 tot 30
Nominaal vermogen bij 80/60 °C (SWW)	kW	28,0 tot 35,0	24,0	28 tot 35
Specifiek debiet volgens EN 13203	l/min	13,4 tot 16,7	-	13,4 tot 16,7
Energieklasse verwarming		tot A	A	
Energieklasse SWW		A	A	
Verwarmingskring(en)				
Uitgerust voor aansluiting met sanitair warmwaterbereider		-	-	
Productie van sanitair warm water door		doorstroom	doorstroom	
Connectiviteit		Smart TC°	Smart TC°	
Toepassing		Nieuwbouw en renovatie	Nieuwbouw en renovatie	
Pagina's		p 80	p 82	

Schouwtoebehoren	Zie hoofdstuk 12
Toebehoren en berekende voorbeelden	-

VIRTUENS

VIRTUENS ...	VIRTUENS ... MI	VIRTUENS 25/30 BIC
25 tot 35	25 tot 35	25
25 tot 35	30 tot 39	30
-	14	20 tot 24
A	A	A
-	A	A
	tot 3 x	
X	-	-
-	doorstroom	40 l boiler geïntegreerd
	Smart TC°	
	Nieuwbouw en renovatie	
p 85	p 85	p 85
	Zie hoofdstuk 12	
	p 85	

GAS

CONDENSERENDE **GASWANDKETEL, VOOR VERWARMING EN SWW PRODUCTIE**

MCR-S

MCR-S ... MI **van 5,8 tot 30,0 kW**

het product
Compact en uitstekende sanitaire prestaties

A
A

Condenserende gaswandketel op aardgas.

- Zeer lage emissiewaarden: NOx < 70 mg/kWh
- Voor werking op aardgas (propaan: raadpleeg ons.
- Compacte en uiterst betaalbare combi gaswandketel met inox ketellichaam
- Digitale uitbreiding op een later moment mogelijk
- Uitrusting ketel: Expansievat, circulatiepomp, waterdruksensor met digitale waterdrukuitlezing, zonneboilerregeling, rookgasterugslagklep, veiligheidsventiel, aansluiting voor buitenvoeler.
- Regelaar met backlight LCD scherm en 4 druk knoppen
- Verpakking: 1 colli
- Montageplaat met afsluitkranen in optie. Naar keuze met of zonder Belgaqua gekeurde vulset.

n° CE 0063BQ3009

OPTIES: Zie p 81 / **ROOKGASAFVOER:** Zie hoofdstuk 12

BELANGRIJKSTE AFMETINGEN (mm en duim)

- Aansluiting rookgasafvoer Ø 60 mm ext.
- Ingang verbrandingslucht Ø 100 mm ext.
- Condensaat afvoer Ø 21,8 mm ext.
- Aanvoer CV - G Ø 3/4".
- Retour CV - G Ø 3/4".
- Retour primair sanitair - G Ø 1/2".
- Vertrek primair sanitair - G Ø 1/2".
- Gasaansluiting - G Ø 3/4"

G: buitendraad

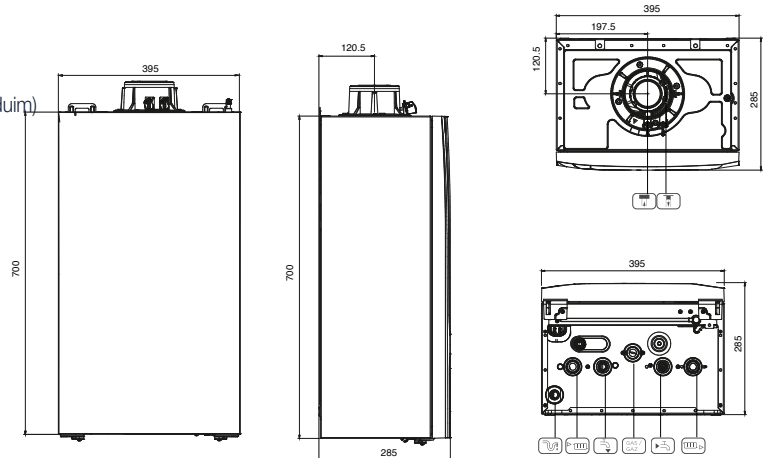

TECHNISCHE KENMERKEN

Condensatie

Gemiddelde werkingstemperatuur:
T_{werk_max}: 70 °C
T_{werk_min}: 25 °C

Maximale werkingstemperatuur: 90 °C
Maximale werkingsdruk: 3 bar
Veiligheidsthermostaat: 110 °C

Voeding: 230 V/50 Hz
Beschermklasse: IP X4D
Gascategorie (BE): $I_{2E(S)}$ & 3_P
Gascategorie (LU): II_{2E3P}

Klasse NOx: 5
Homologatiekeuring: B_{23}, B_{23P}, B_{33}, C_{13x}, C_{33x}, C_{93x}, C_{53x}, $C_{(10)3x}$, $C_{(12)3x}$

MODEL

	MCR-S	24/28 MI	30/35 MI
Vermogen bij 80/60 (G20) - voor ruimteverwarming	kW	5,8-24	7,0-30
Vermogen bij 80/60 (G25) - voor ruimteverwarming	kW	4,9-20	5,9-25
Vermogen bij 50/30 (G20) - voor ruimteverwarming	kW	6,3-26,1	7,5-32,5
Vermogen bij 50/30 (G25) - voor ruimteverwarming	kW	5,3-21,8	6,3-27,1
Modulatiebereik	%	20-100	20-100
Vermogen (G20) - voor sanitair warm water	kW	5,8-28	7,0-35
Vermogen (G25) - voor sanitair warm water	kW	4,9-23,4	5,9-29,2
Continue debiet bij dT30°C (G20)*	l/min	13,4	16,7
Nettogewicht	kg	27,5	28
Energieklasse voor ruimteverwarming			
Energie-efficientie voor ruimteverwarming (η_s)	%	93	93
Deellastrendement bij 30% en 30°C retourtemperatuur (Hs) (η_1)	%	97,8	97,8
Deellastrendement bij 30% en 30°C retourtemperatuur (Hi) (η_1)	%	108,6	108,6
Nominale warmteafgifte **(Prated)**	kW	24	30
Energieklasse voor sanitair warmwaterproductie			
Capaciteitsprofiel		XL	XL
Energie-efficientie voor sanitair warmwaterproductie (η_{WH})	%	85	85
Geluidsvermogenniveau, binnen (L_{WA})	dB	50	51
NOx emissie **(NOx)**	mg/kWh	41	50

Sanitair prestatievermogen bij ruimtetemperatuur: 20°C, temp. koud water: 10°C, temp. primair warm water: 85°C

PRIJS EXCL. BTW MODEL

	MCR-S	24/28 MI	30/35 MI
	REF.	**20024626**	**20024627**
	€	**1 645,00**	**1 976,00**

OPTIES MCR-S

VOOR **MCR-S... MI**

TOEBEHOREN

	COLLI	REF.	€
Hydraulische aansluitset met vuleenheid	-	**20024628**	**273,70**
Hydraulische aansluitset	-	**20024629**	**216,40**
Afdekmantel	-	**20033247**	**69,00**
Zonneboileraansluitset	-	**20033248**	**360,70**
Vuilfilter FERNOX TF1 Omega 3/4"	-	**20026274**	**158,93**
Rookgasadapter Ø 80/80	-	**20024562**	**41,40**
Rookgasadapter Ø 80/125	-	**20024563**	**70,00**
Korte concentrische bocht Ø 60/100	-	7824413	**17,00**
Reinigingsborstel warmtewisselaar	-	S59580	**41,40**
Montagesleutel MCR-S	-	**20024632**	**27,60**

AD324

NANEO_00046

AD341

20033248

20024564

20024562

20024563

20024632

S59580

20024629

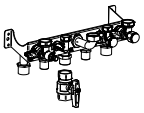

20033247

TOEBEHOREN REGELINGEN

KEUZE VAN DE TOEBEHOREN IN FUNCTIE VAN DE KRINGEN

	Type kring	sww	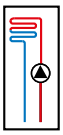 direct
Bedieningsbord MCR-S	MCR-S ... MI	standaard (1)	standaard (2)

PRIJS VAN TOEBEHOREN "REGELINGEN"

	COLLI	REF.	€
Connected kamerthermostaat SMART TC° (R-BUS) (2-draads)	AD324	**20024725**	**289,40**
Connected kamerthermostaat SMART TC° RF, (draadloze thermostaat met gateway)	AD341	**20024732**	**522,20**
Klassieke ruimtethermostaat aan/uit			**naar keuze**
Buitenvoeler	FM46	**20022799**	**37,20**

Regeling in functie van de ruimte- of buitentemperatuur:
(1) Het gebruik van de Smart TC° (AD324) laat toe de SWW-productie te programmeren
(2) Uit te breiden met:
Indien men een regeling in functie van de ruimtetemperatuur wenst : • Smart TC° of aan/uit thermostaat • Indien men een regeling in functie van de buitentemperatuur wenst : • buitenvoeler (colli FM 46) • buitenvoeler (colli FM 46) + Smart TC° (colli AD324) of aan/uit thermostaat

GAS

CONDENSERENDE **GASWANDKETEL, VOOR ENKEL VERWARMING**

MPX2 COMPACT

MPX2 COMPACT ... MI **van 3,5 tot 24 kW**

het product
Compact en uitstekende sanitaire prestaties

A A

Condenserende gaswandketel op aardgas.

- Zeer lage emissiewaarden: NOx < 30 mg/kWh
- Voor werking op aardgas (propaan: raadpleeg ons)
- Compacte en uiterst betaalbare combi gaswandketel met inox ketellichaam
- Lucht/gasmodule met modulerende gasbrander van 14 tot 100% en elektronische automatische gasadaptieve branderregeling
- Hydraulische module uit messing, inclusief modulerende verwarmingspomp, automatische bypass, omschakelklep verwarming/SWW, 3 bar veiligheidsklep, manometer, 8 l expansievat..
- Regelaar met backlight LCD scherm en 4 drukknoppen
- Verpakking: 1 colli
- Montageplaat met afsluitkranen in optie. Naar keuze met of zonder Belgaqua gekeurde vulset.

n° CE 0085DN0051

OPTIES: Zie p 81 / **ROOKGASAFVOER:** Zie hoofdstuk 12

BELANGRIJKSTE AFMETINGEN (mm en duim)

- Aansluiting rookgasafvoer Ø 60 mm ext.
- Ingang verbrandingslucht Ø 100 mm ext.
- Condensaat afvoer Ø 21,8 mm ext.
- Aanvoer CV - G Ø 3/4".
- Retour CV - G Ø 3/4".
- Retour primair sanitair - G Ø 1/2".
- Vertrek primair sanitair - G Ø 1/2".
- Gasaansluiting - G Ø 3/4"

G: buitendraad

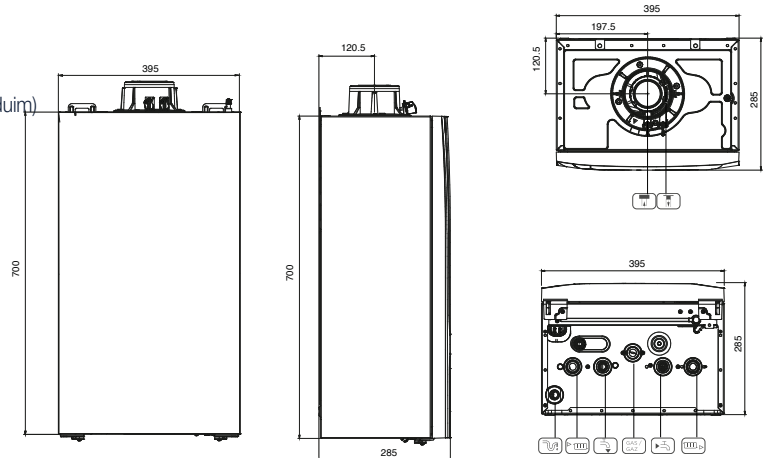

TECHNISCHE KENMERKEN

Condensatie

Gemiddelde werkingstemperatuur:
T_{werk_max}: 70 °C
T_{werk_min}: 25 °C

Maximale werkingstemperatuur: 90 °C
Maximale werkingsdruk: 3 bar
Veiligheidsthermostaat: 110 °C

Voeding: 230 V/50 Hz
Beschermklasse: IP X5D
Gascategorie (BE): $I_{2E(S)}$ & 3_P
Gascategorie (LU): $II_{2E3B/P}$

Klasse NOx: 5
Homologatiekeuring: B_{23}, B_{23P}, B_{33}, C_{13x}, C_{33x}, C_{93x}, C_{53x}, $C_{(10)3x}$, $C_{(12)3x}$, C_{43p}, $C_{(11)3}$, $C_{(13)3}$, $C_{(15)3x}$

MODEL

	MPX2 COMPACT	24
Vermogen bij 80/60°C - voor ruimteverwarming	kW	3,5-24
Vermogen bij 50/30°C - voor ruimteverwarming	kW	3,8-26,1
Modulatiebereik	%	14-100
Nettogewicht	kg	28,2
Energieklasse voor ruimteverwarming		
Energie-efficientie voor ruimteverwarming **(η_s)**	%	93
Deellastrendement bij 30% en 30°C retourtemperatuur (Hs) **(η_1)**	%	98,8
Deellastrendement bij 30% en 30°C retourtemperatuur (Hi) **(η_1)**	%	109,7
Nominale warmteafgifte **(Prated)**	kW	24
Energieklasse voor sanitair warmwaterproductie		
Geluidsvermogenniveau, binnen **(L_{WA})**	dB	50
NOx emissie **(NOx)**	mg/kWh	21

PRIJS EXCL. BTW MODEL

	MPX2 COMPACT	24
	REF.	**20062804**
	€	**2 039,00**

GAS

CONDENSERENDE **GASWANDKETEL, VOOR ENKEL VERWARMING**

MPX2 COMPACT

MPX2 COMPACT ... MI **van 3,5 tot 30 kW**

het ✚ product

Moduleert tot 14%, ideaal om te combineren met een hybride warmtepomp

A A

Condenserende gaswandketel op aardgas.

- Zeer lage emissiewaarden: NOx < 70 mg/kWh
- Voor werking op aardgas , met uitzondering van het model 24/29 MI G31 welke werkt op propaan
- Compacte en uiterst betaalbare combi gaswandketel met inox ketellichaam
- Lucht/gasmodule met modulerende gasbrander van 14 tot 100% en elektronische automatische gasadaptieve branderregeling
- Hydraulische module uit messing, inclusief modulerende verwarmingspomp, automatische bypass, omschakelklep verwarming/SWW, 3 bar veiligheidsklep, manometer, 10 l expansievat.
- Regelaar met backlight LCD scherm en 4 drukknoppen
- Verpakking: 1 colli
- Montageplaat met afsluitkranen in optie. Naar keuze met of zonder Belgaqua gekeurde vulset.

n° CE 0085DN0051

OPTIES: Zie p 81 / **ROOKGASAFVOER:** Zie hoofdstuk 12

BELANGRIJKSTE AFMETINGEN (mm en duim)

- Aansluiting rookgasafvoer Ø 60 mm ext.
- Ingang verbrandingslucht Ø 100 mm ext.
- Condensaat afvoer Ø 21,8 mm ext.
- Aanvoer CV - G Ø 3/4".
- Retour CV - G Ø 3/4".
- Retour primair sanitair - G Ø 1/2".
- Vertrek primair sanitair - G Ø 1/2".
- Gasaansluiting - G Ø 3/4"

G : buitendraad

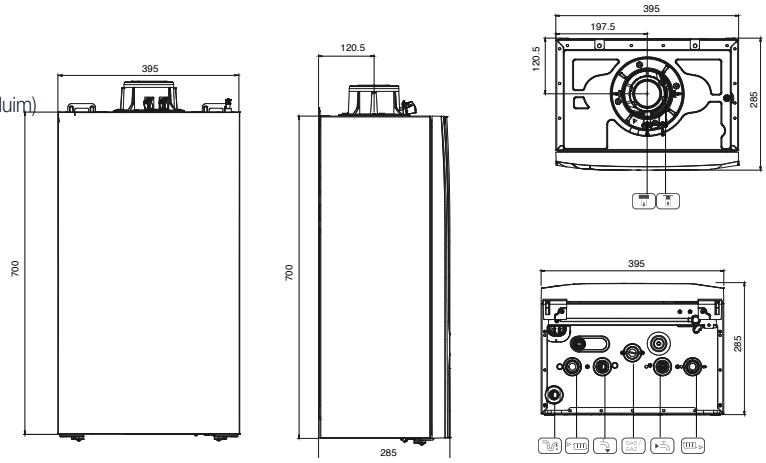

TECHNISCHE KENMERKEN

Condensatie

Gemiddelde werkingstemperatuur :
T_{werk_max} : 70 °C
T_{werk_min} : 25 °C

Maximale werkingstemperatuur : 90 °C
Maximale werkingsdruk : 3 bar
Veiligheidsthermostaat : 110 °C

Voeding: 230 V/50 Hz
Beschermklasse : IP X5D
Gascategorie (BE): $I_{2E(S)}$ & 3_P
Gascategorie (LU): II_{2E3P}

Klasse NOx : 5
Homologatiekeuring : B_{23}, B_{23P}, B_{33}, C_{13x}, C_{33x}, C_{93x}, C_{53x}, $C_{(10)3x}$, $C_{(12)3x}$, C_{43p}, $C_{(11)3}$, $C_{(13)3}$, $C_{(15)3x}$

MODEL

MPX2 COMPACT		24/29 MI / 24/29 MI G31	30/35 MI
Vermogen bij 80/60°C - voor ruimteverwarming	kW	3,5-24	4,4-30
Vermogen bij 50/30°C - voor ruimteverwarming	kW	3,8-26,1	4,8-32,8
Modulatiebereik	%	14-100	14-100
Vermogen voor sanitair warm water	kW	28	35
Continue debiet bij dT30°C*	l/min	13,4	16,7
Nettogewicht	kg	28,2	29,2
Energieklasse voor ruimteverwarming			
Energie-efficientie voor ruimteverwarming **(n_s)**	%	94	94
Deellastrendement bij 30% en 30°C retourtemperatuur (Hs) **(n_1)**	%	98,8	98,9
Deellastrendement bij 30% en 30°C retourtemperatuur (Hi) **(n_1)**	%	109,7	109,8
Nominale warmteafgifte **(Prated)**	kW	24	30
Energieklasse voor sanitair warmwaterproductie			
Capaciteitsprofiel		XL	XL
Energie-efficientie voor sanitair warmwaterproductie **(n_{WH})**	%	88	87
Geluidsvermogenniveau, binnen **(L_{WA})**	dB	50	51
NOx emissie **(NOx)**	mg/kWh	21	30

Sanitair prestatievermogen bij ruimtetemperatuur: 20°C, temp. koud water: 10°C, temp. primair warm water: 85°C

PRIJS EXCL. BTW MODEL

MPX2 COMPACT	24/29 MI	24/29 MI G31	30/35 MI
REF.	**20062802**	**20062805**	**20062803**
€	**2 243,00**	**2 447,00**	**2 549,00**

OPTIES MPX2 COMPACT

VOOR **MPX2 COMPACT**

ALLE TOEBEHOREN UITGEZONDERD TOEBEHOREN “REGELING”

TOEBEHOREN

	COLLI	REF.	€
Hydraulische aansluitset met vuleenheid	-	**20024628**	**273,70**
Hydraulische aansluitset	-	**20024629**	**216,40**
Hydraulische aansluitset voor model enkel verwarming	-	**20062801**	**216,40**
Afdekmantel	-	**20033247**	**69,00**
Zonneboileraansluitset voor combi-ketel	-	**20033248**	**360,70**
Vuilfilter FERNOX TF1 Omega 3/4”	-	**20026274**	**158,93**
Rookgasadapter Ø 80/80	-	**20024562**	**41,40**
Rookgasadapter Ø 80/125	-	**20024563**	**70,00**
Korte concentrische bocht Ø 60/100	-	7824413	**17,00**
Reinigingsborstel warmtewisselaar	-	S59580	**41,40**
Montagesleutel voor aansluitset	-	**20024632**	**27,60**

SWW-BEREIDING

	COLLI	REF.	€
Met onafhankelijke boiler zie hoofdstuk 9	-		
SRB 130 SWW boiler van 130 l onder de wandketel te monteren. Geëmailleerde kuip beschermd met magnesiumanode.	EE81	**20025698**	**1 634,80**
Verbindingsleidingen ketel/SRB 130 boiler	EA137	**20024802**	**193,10**
Boilervoeler		7657329	**48,30**

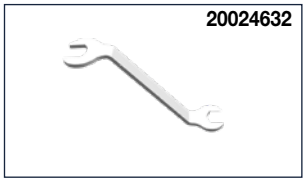

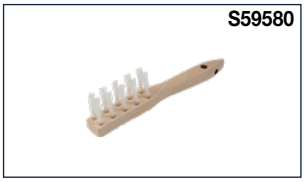

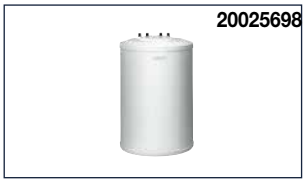

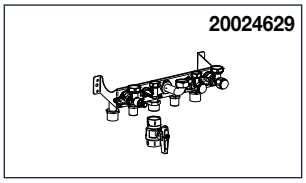

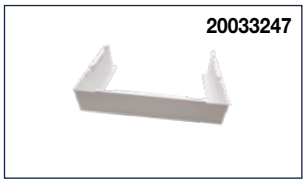

TOEBEHOREN REGELINGEN

KEUZE VAN DE TOEBEHOREN IN FUNCTIE VAN DE KRINGEN

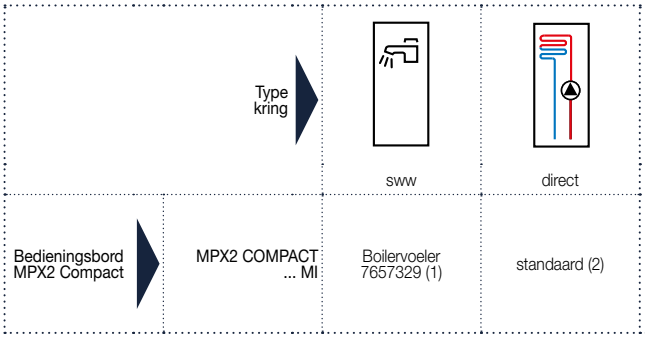

PRIJS VAN TOEBEHOREN “REGELINGEN”

	COLLI	REF.	€
Connected kamerthermostaat SMART TC° (R-BUS) (2-draads)	AD324	**20024725**	**289,40**
Connected kamerthermostaat SMART TC° RF, (draadloze thermostaat met gateway)	AD341	**20024732**	**522,20**
Klassieke ruimtethermostaat aan/uit			**naar keuze**
Buitenvoeler	FM46	**20022799**	**37,20**
Boilervoeler		**7657329**	**48,30**

Regeling in functie van de ruimte- of buitentemperatuur:
(1) Het gebruik van de Smart TC° (AD324) laat toe de SWW-productie te programmeren
(2) Uit te breiden met:
Indien men een regeling in functie van de ruimtetemperatuur wenst : • Smart TC° of aan/uit thermostaat • Indien men een regeling in functie van de buitentemperatuur wenst : • buitenvoeler (colli FM 46) • buitenvoeler (colli FM 46) + Smart TC° (colli AD324) of aan/uit thermostaat

GAS

CONDENSERENDE GASWANDKETEL, **ENKEL VERWARMING**

VIRTUENS

25, 35 **van 2,5 tot 35 kW**

A

Het product
Automatische bij(vul)set
Ophangbeugel met kranen
Regeling Diematic Evolution

Condenserende gaswandketel op aardgas

- Voor werking op propaan, contacteer ons
- Zeer lage emissiewaarden
- Compacte inox warmtewisselaar
- Gasadaptieve branderregeling
- Inox premix-brander met groot modulatiebereik van 10 tot 100%
- Ingebouwde rookgasterugslagklep
- Geïntegreerde LED-verlichting
- Geleverd met montageplaat met kraanwerk en geïntegreerde Belgaqua gekeurde automatische vulset
- Volledig uitgeruste ketel met modulerende verwarmingspomp, expansievat 8 l, omkeerklep CV/SWW, automatische ontluchter, veiligheidsklep 3 bar en digitale druksensor
- Bedieningsbord DIEMATIC Evolution, voor aansturing van 1,2 of 3 CV kringen
- Buitenvoeler meegeleverd
- Verpakking: 1 colli

04

OPTIES: Zie p 88 / **ROOKGASAFVOER:** Zie hoofdstuk 12

BELANGRIJKSTE AFMETINGEN (mm en duim)

	Afvoer verbrandingsgassen en luchttoever Ø 80/125 mm
1	Condensaatafvoer
2	Aanvoer CV - G Ø ¾"
3	Aanvoer primair sanitair - Ø G ¾"
4	Gasaansluiting - G Ø ¾"
5	Retour primair CV - Ø G ¾"
6	Retour CV - G Ø ¾"
	G : buitendraad

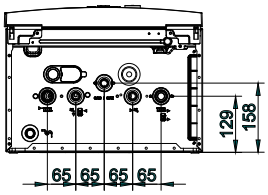

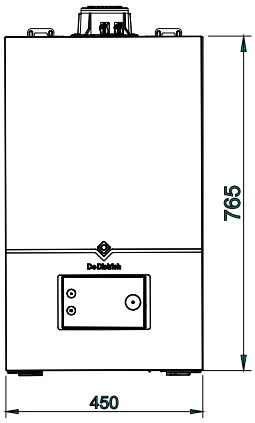

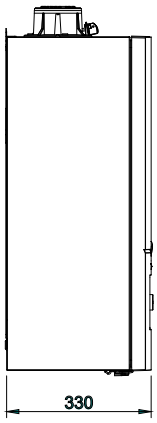

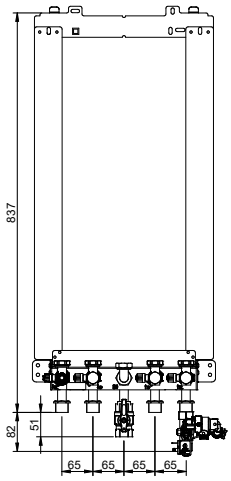

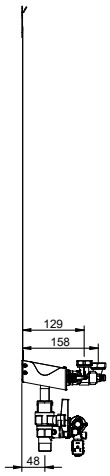

TECHNISCHE KENMERKEN

Condensatie

Gemiddelde werkingstemperatuur:
T_{werk_max}: 80 °C
T_{werk_min}: 25 °C

Maximale werkingstemperatuur: 90 °C
Maximale werkingsdruk: 3 bar
Veiligheidsthermostaat: 110 °C

Voeding: 230 V/50 Hz/6A
beschermklasse: IP X5D
Gascategorie (BE): $I_{2E(S)}$
Gascategorie (LU): II_{2E3B}

Klasse NOx: 6
Homologatiekeuring: B_{23}, B_{33}, B_{23P}, C_{33}, $C_{(13)3x}$, C_{13x}, C_{33x}, C_{43P}, C_{53x}, C_{93x}, $C_{(10)3X}$, $C_{(12)3}$, $C_{(11)3}$, $C_{(15)3x}$

MODEL

		VIRTUENS	25	35
RUIMTEVERWARMING				
Vermogen bij 80/60°C voor ruimteverwarming	kW		2,5-25,0	3,5-35,0
Vermogen bij 50/30°C voor ruimteverwarming	kW		2,8-27,2	3,8-38,1
Modulatiebereik	%		10-100	10-100
Nettogewicht	kg		30,5	31,9
ERP				
Energieklasse voor ruimteverwarming			A	A
Energie-efficiëntie voor ruimteverwarming (ns)	%		94	94
Deellastrendement bij 30% en 30°C retourtemperatuur (Hs)(n1)	%		98,7	98,7
Deellastrendement bij 30% en 30°C retourtemperatuur (Hi)(n1)	%		109,6	109,6
Nominale warmteafgifte (Prated)	kW		25	35
Geluidsvermogenniveau, binnen (LWA)	dB		51	51
NOx emissie (NOx)	mg/kWh		19,9	22,4

PRIJS EXCL. BTW MODEL

	VIRTUENS	25	35
	REF.	20069358	20069359
	€	2 941,00	3 056,00

GAS

CONDENSERENDE GASWANDKETEL, **VOOR VERWARMING EN INSTANTE SWW PRODUCTIE**

VIRTUENS

25/35 MI, 35/40 MI **van 2,8 tot 38,1 kW**

Het product
Automatische bij(vul)set
Ophangbeugel met kranen
Regeling Diematic Evolution

A A

Condenserende gaswandketel op aardgas

- Voor werking op propaan, contacteer ons
- Zeer lage emissiewaarden
- Compacte inox warmtewisselaar
- Gasadaptieve branderregeling
- Inox premix-brander met groot modulatiebereik van 10 tot 100%
- Ingebouwde rookgasterugslagklep
- Geïntegreerde LED-verlichting
- Geleverd met montageplaat met kraanwerk en geïntegreerde Belgaqua gekeurde automatische vulset
- Volledig uitgeruste ketel met modulerende verwarmingspomp, expansievat 8 l, omkeerklep CV/SWW, automatische ontluchter, veiligheidsklep 3 bar en digitale druksensor
- Bedieningsbord DIEMATIC Evolution, voor aansturing van 1,2 of 3 CV kringen
- Buitenvoeler meegeleverd
- Verpakking: 1 colli

OPTIES: Zie p 88 / **ROOKGASAFVOER:** Zie hoofdstuk 12

BELANGRIJKSTE AFMETINGEN (mm en duim)

	Afvoer verbrandingsgassen en luchttoever Ø 80/125 mm
1	Condensaatafvoer
2	Aanvoer CV - G Ø ¾"
3	Aanvoer primair sanitair - Ø G ¾"
4	Gasaansluiting - G Ø 3"
5	Retour primair CV - Ø G ¾"
6	Retour CV - G Ø ¾"
	G : buitendraad

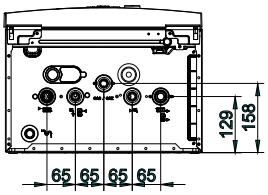

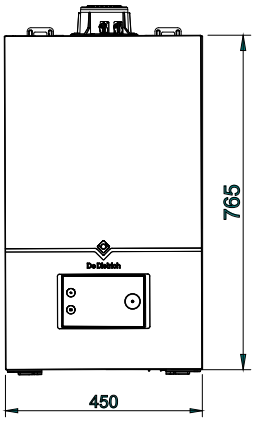

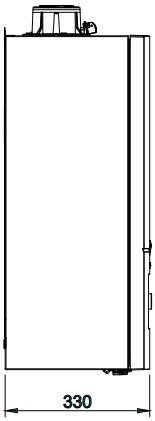

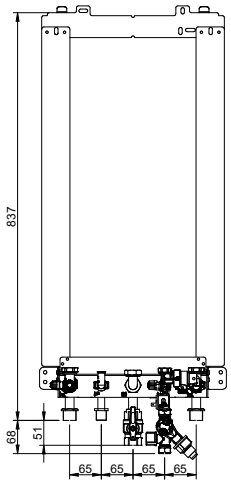

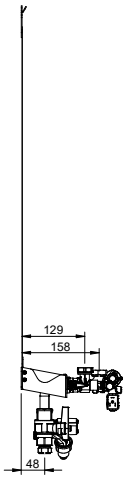

TECHNISCHE KENMERKEN

Condensatie

Gemiddelde werkingstemperatuur:
T_{werk_max}: 80 °C
T_{werk_min}: 25 °C

Maximale werkingstemperatuur: 90 °C
Maximale werkingsdruk: 3 bar
Veiligheidsthermostaat: 110 °C

Voeding: 230 V/50 Hz/6A
beschermklasse: IP X5D
Gascategorie (BE): $I_{2E(S)}$
Gascategorie (LU): II_{2E3B}

Klasse NOx: 6
Homologatiekeuring: B_{23}, B_{33}, B_{23P}, C_{33}, $C_{(13)3x}$, C_{13x}, C_{33x}, C_{43P}, C_{53x}, C_{93x}, $C_{(10)3X}$, $C_{(12)3}$, $C_{(11)3}$, $C_{(15)3x}$

MODEL

VIRTUENS		25/30 MI	35/40 MI
RUIMTEVERWARMING			
Vermogen bij 80/60°C voor ruimteverwarming	kW	3,0-25,0	3,9-35,0
Vermogen bij 50/30°C voor ruimteverwarming	kW	3,3-27,2	4,2-38,1
Modulatiebereik	%	10-100	10-100
Vermogen voor sanitair warm water	kW	30,0	39,0
Continue debiet bij dT30°C	l/min	14,5	20,3
Nettogewicht	kg	31,4	33,1
ERP			
Energieklasse voor ruimteverwarming		A	A
Energie-efficiëntie voor ruimteverwarming (ns)	%	94	94
Deellastrendement bij 30% en 30°C retourtemperatuur (Hs)(n1)	%	98,7	98,7
Deellastrendement bij 30% en 30°C retourtemperatuur (Hi)(n1)	%	109,6	109,6
Nominale warmteafgifte (Prated)	kW	25	35
Energieklasse voor sanitair warmwaterproductie		A	A
Capaciteitsprofiel		XL	XXL
Energie-efficientie voor sanitair warmwaterproductie (LWH)	%	87	85
Geluidsvermogenniveau, binnen (LWA)	dB	51	51
NOx emissie (NOx)	mg/kWh	17,8	26,6

PRIJS EXCL. BTW MODEL

VIRTUENS	25/30 MI	35/40 MI
REF.	**20069357**	**20069490**
€	2 999,00	3 235,00

GAS

CONDENSERENDE GASWANDKETEL, **VOOR VERWARMING EN SWW PRODUCTIE**

VIRTUENS

25/30 BIC **van 3 tot 35 kW**

Het product
Automatische bij(vul)set
Ophangbeugel met kranen
Regeling Diematic Evolution

Condenserende gaswandketel op aardgas

- Voor werking op propaan, contacteer ons
- Zeer lage emissiewaarden
- Compacte inox warmtewisselaar
- Geïntegreerde inox sww-boiler van 40 liter in combinatie met een inox platenwisselaar en een laadpomp
- Gasadaptieve branderregeling
- Inox premix-brander met groot modulatiebereik van 10 tot 100%
- Ingebouwde rookgasterugslagklep
- Geïntegreerde LED-verlichting
- Geleverd met montageplaat met kraanwerk en geïntegreerde Belgaqua gekeurde automatische vulset
- Volledig uitgeruste ketel met modulerende verwarmingspomp, expansievat 8 l, omkeerklep CV/SWW, automatische ontluchter, veiligheidsklep 3 bar en digitale druksensor
- Bedieningsbord DIEMATIC Evolution, voor aansturing van 1,2 of 3 CV kringen
- Buitenvoeler meegeleverd
- Verpakking: 1 colli

OPTIES: Zie p 88 / **ROOKGASAFVOER:** Zie hoofdstuk 12

BELANGRIJKSTE AFMETINGEN (mm en duim)

	Afvoer verbrandingsgassen en luchttoever Ø 80/125 mm
1	Condensaatafvoer
2	Aanvoer CV - G Ø ¾"
3	Aanvoer primair sanitair - Ø G ¾"
4	Gasaansluiting - G Ø ¾"
5	Retour primair CV - Ø G ¾"
6	Retour CV - G Ø ¾"
	G : buitendraad

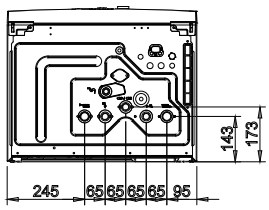

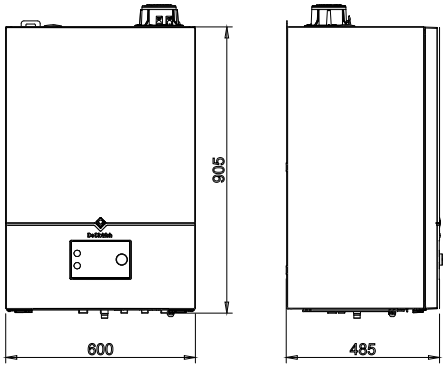

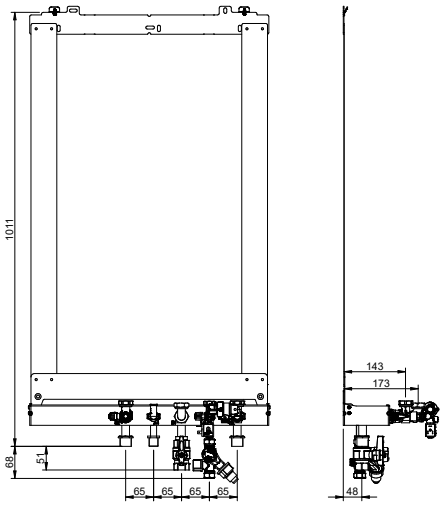

TECHNISCHE KENMERKEN

Condensatie

Gemiddelde werkingstemperatuur:
T_{werk_max}: 80 °C
T_{werk_min}: 25 °C

Maximale werkingstemperatuur: 90 °C
Maximale werkingsdruk: 3 bar
Veiligheidsthermostaat: 110 °C

Voeding: 230 V/50 Hz/6A
beschermklasse: IP X5D
Gascategorie (BE): $I_{2E(S)}$
Gascategorie (LU): II_{2E3B}

Klasse NOx: 6
Homologatiekeuring: B_{23}, B_{33}, B_{23P}, C_{33}, $C_{(13)3x}$, C_{13x}, C_{33x}, C_{43P}, C_{53x}, C_{93x}, $C_{(10)3X}$, $C_{(12)3}$, $C_{(11)3}$, $C_{(15)3x}$

MODEL

	VIRTUENS	25/30 BIC
RUIMTEVERWARMING		
Vermogen bij 80/60°C voor ruimteverwarming	kW	3,0-25,0
Vermogen bij 50/30°C voor ruimteverwarming	kW	3,3-27,2
Modulatiebereik	%	10-100
Vermogen voor sanitair warm water	kW	30,0
Piek debiet bij dT30°C	l/10min	19,5
Continue debiet bij dT30°C	l/min	14,3
Nettogewicht	kg	60
ERP		
Energieklasse voor ruimteverwarming		A
Energie-efficiëntie voor ruimteverwarming (ns)	%	94
Deellastrendement bij 30% en 30°C retourtemperatuur (Hs)(n1)	%	98,7
Deellastrendement bij 30% en 30°C retourtemperatuur (Hi)(n1)	%	109,6
Nominale warmteafgifte (Prated)	kW	25
Energieklasse voor sanitair warmwaterproductie		A
Capaciteitsprofiel		XL
Energie-efficientie voor sanitair warmwaterproductie (LWH)	%	78
Geluidsvermogenniveau, binnen (LWA)	dB	54
NOx emissie (NOx)	mg/kWh	17,8

PRIJS EXCL. BTW MODEL

	VIRTUENS	25/30 BIC
	REF.	**20069356**
	€	4 850,00

OPTIES

VOOR **VIRTUENS...**

ALLE TOEBEHOREN UITGEZONDERD TOEBEHOREN “REGELING”

TOEBEHOREN

	COLLI	REF.	€
Afdekmantel VIRTUENS 25, 35, 25/30 MI en 35/40 MI		7775363	105,00
Afdekmantel VIRTUENS 25/30 BIC		7859367	90,00
Universele zonneboileraansluitset voor VIRTUENS 25/30 MI en 35/40 MI		S101439	357,00
Vuilfilter FERNOX TF1 Omega 3/4”		**20026274**	158,93
Rookgasadapter Ø80/80		**20024562**	41,40
Rookgasadapter Ø60/100		**20069355**	26,00
Neutralisatiestation voor het condensaat DN1 (tot 75kW)	SA1	7613605	361,70
Muursteun voor neutralisatiestation DN1	SA2	7613606	127,30
Zonneboileraansluitset voor combi-ketel	-	**20033248**	360,70
Vulling voor neutralisatiestation (10 kg)*	-	94225601	66,80
Evenwichtsfles 60/60”	GV45	**20022973**	595,10
Geïsoleerde hydraulische module met modulerende pomp met energie-efficiëntie index EEI < 0,23:			
• Voor 1 directe kring	EA143	**20022970**	848,70
• Voor 1 mengkring	EA144	**20022971**	1 112,40
Geïsoleerde collector voor 2 of 3 modules	EA140	**20022967**	415,10
Beugel voor 1 hydraulische module	EA142	**20022969**	139,10
Set van 2 muurbeugels voor collector	EA141	**20022968**	45,30
Compacte hydraulische module met pomp voor directe kring en pomp en gemotoriseerde mengkraan voor een gemengde kring (pompen met energie-efficiëntie index EEI < 0,23)	MT12	**20022972**	1 895,20
Aansluitkit G en R (1” et 3/4”)	BH84	**20024707**	42,40
Serviceset B VIRTUENS		7825667	24,50 (*)
Servicekoffer VIRTUENS		7878828	940,00 (*)
Montagesleutel		20024632	27,60
Reinigingsborstel warmtewisselaar		S59580	41,40

* Te bestellen als wisselstuk

SWW-BEREIDING

	COLLI	REF.	€
• Met onafhankelijk boiler			zie hoofdstuk 9
• SRB 130 SWW boiler van 130 l onder de wandketel te monteren. Geëmailleerde kuip beschermd met magnesiumanode.	EE81	**20025698**	1 634,80
• Verbindingsleidingen ketel/SRB 130 boiler	EA137	**20024802**	193,10
• Boilervoeler	AD212	**20022911**	72,10

AD324

NANEO_Q0046

AD341

20024562

20069355

20024632

S59580

20024802

7825667

20026274

MT12

SFC_Q009

TOEBEHOREN REGELINGEN

KEUZE VAN DE TOEBEHOREN IN FUNCTIE VAN DE KRINGEN

	Type kring	SWW	1 of 2 x direct	mengkring	direct + 1 mengkring	2 x mengkring	direct + 2 x mengkring	3 x mengkring
Bedieningsbord DIEMATIC EVOLUTION (1)(2)	VIRTUENS 25, 35	1 x AD212	standaard	1 x AD199	1 x AD199	2 x AD199	1 x AD199 + 1 x AD249	2 x AD199 + 1 x AD249
	VIRTUENS 25/30 MI, 35/40 MI, 25/30 BIC	standaard	standaard	1 x AD199	1 x AD199	2 x AD199	1 x AD199 + 1 x AD249	2 x AD199 + 1 x AD249

(1) Elk van de verwarmingskringen kan uitgerust worden met een afstandsbediening naar keuze SMART TC° AD324
(2) Cascade tot 10 ketels mogelijk

PRIJS VAN DE TOEBEHOREN “REGELINGEN”

	COLLI	REF.	€
Printplaat + voeler voor mengkraan	AD249	**20024798**	209,00
Vertrekvoeler na de mengkraan	AD199	**20023011**	100,80
S-Bus verbindingskabel met eindconnectoren (1,5 m)	AD308	**20024965**	26,60
S-Bus verbindingskabel met eindconnectoren (12 m)	AD309	7663561	69,00
S-Bus verbindingskabel met eindconnectoren (20 m)	AD310	7663619	84,90
Boilervoeler	AD212	**20022911**	72,10
Systeemvoeler	AD250	**20023013**	67,90

	COLLI	REF.	€
Connected kamerthermostaat SMART TC° (R-BUS) (2-draads)	AD324	**20024725**	289,40
Connected kamerthermostaat SMART TC° RF, (draadloze thermostaat met gateway)	AD341	**20024732**	522,20
Connected kamerthermostaat SMART TC° RF, (bijkomende draadloze thermostaat)	AD342	**20024733**	259,60

(*) Nog niet bekend

VERBONDEN OPLOSSINGEN
OM DE VERWARMING OP AFSTAND TE BEDIENEN

Verwarmingsketels staan vandaag gelijk aan connectiviteit. Ze omvatten nieuwe mogelijkheden qua regeling en een nieuwe generatie aan bediening op afstand.

Ze controleren het verbruik en optimaliseren het comfort op een interactieve en intelligente manier om zoveel mogelijk te besparen.

Voor de condenserende gaswandketels MCR-S, MPX2 COMPACT en VIRTUENS, de gasvloerketels Twineo of de stookolieketels Essencio De Dietrich.

KAMERTHERMOSTAAT VERBONDEN MET SMART TC°

Deze thermostaat laat het beheer op afstand toe van de verwarming (programmatie, keuze van de manier van bediening, ...) en sanitair warm water via een gratis app. Zeer gemakkelijk te gebruiken, het biedt geavanceerde opties voor de installateur en de mogelijkheid om toegang te krijgen tot het verwarmingssysteem.

HULP BIJ UW KEUZE PROJECT

VOOR EENSGEZINSWONINGEN EN COLLECTIEVE TOEPASSINGEN

AMC PRO EVO

	AMC PRO EVO 45 tot 115	**AMC PRO EVO 45 tot 115 gemonteerd in cascade**
Regeling	Diematic Évolution	
Nominaal vermogen bij 80/60°C	8,9 tot 103,9 kW	
Nominaal vermogen bij 50/30°C	9,1 tot 109,7 kW	
Energieklasse verwarming **Energieklasse SWW**	tot A	-
Modulatiebereik	18 tot 100 %	
Productie sanitair warm water door		
Werking aardgas en propaan	x	
Cascade kits	x	
Sturing 0-10V	x	
Communicatie ModBus RS 485	x	
Pagina's	p 92	p 93
Schouwtoebehoren	Zie hoofdstuk 12	
Toebehoren en berekende voorbeelden	p 95	

MCA

MCA 135-160	**MCA 135-160 gemonteerd in cascade**
Diematic Evolution	
34,7 tot 152,1 kW	
34,7 tot 161,6 kW	
-	-
18 tot 100 %	
x	
x	
x	
x	
p 98	p 99
Zie hoofdstuk 12	
p 101	

GAS

CONDENSATIE GASWANDKETEL **VOOR VERWARMING**

tot

A

AMC PRO EVO

AMC PRO EVO 45, 65, 90, 115 **van 8,9 tot 109,8 kW**

- Voor werking op aardgas
- Voedingsdruk gas : 20/25 mbar
- Gedwongen afvoer
- Werking op propaan: ons raadplegen
- Lage emissiewaarden
- Ketellichaam in aluminium/silicium uit één stuk gegoten
- Premix inox gasbrander met oppervlak uit geweven metaalvezel, moduleert van 18 tot 100% van het vermogen
- Ventilator uitgerust met geluidsdemper
- Geleverd met automatische ontluchter en afvoercollector
- Ingebouwde terugslagklep voor rookgassen
- Bedieningsbord DIEMATIC Evolution met buitenvoeler meegeleverd
- Verpakking : 1 colli

Het product
Compacte performante condensatiegaswandketels voor kleine en middelgrote collectiviteiten

n° CE 0063DP3280
OPTIES : zie p 95 / **ROOKGASAFVOER :** zie hoofdstuk 12

BELANGRIJKSTE AFMETINGEN (mm en duim)

2	Vertrek verwarming R 1 1/4
4	Gastoevoer R 3/4
6	Retour verwarming R 1 1/4
8	Afvoer condensaat (Sifon en geribde afvoerflexibel diam. 22,5mm ext. meegeleverd
9	Afvoer verbrandingsgassen en luchttoevoer : - Ø 80/125 mm voor AMC PRO EVO 45 - Ø 100/150 mm voor AMC PRO EVO 65, 90 en 115

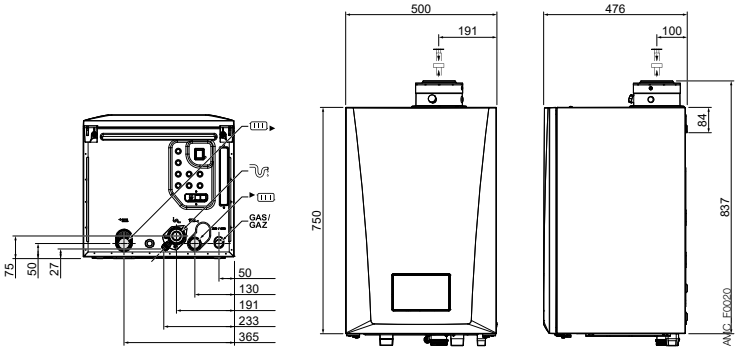

TECHNISCHE KENMERKEN

Condensation

Gemiddelde werkingstemperatuur :
T_{werk_max} : 85 °C
T_{werk_min} : 25 °C

Maximale werkingstemperatuur : 90 °C
Maximale werkingsdruk : 4 bar

Voeding : 230 V/50 Hz
Beschermklasse : IP X4D
NOx klasse : 6

Gascategorie (BE) : 45-65 $I_{2E(S)}$ / 90-115 $I_{2E(R)}$
Gascategorie (LU) : II_{2E3P}
Homologatiekeuring : B_{23}, B_{23P}, B_{33}, $C_{13(x)}$, $C_{33(x)}$, $C_{93(x)}$, C_{53}

MODEL

AMC PRO EVO		45	65	90	115
Seizoensgebonden energie-efficiëntieklasse verwarming		A	A	-	-
Nuttig vermogen - Nuttig vermogen bepaald bij nominaal vermogen Qnom (Pn_gen)	kW	40,0	60,9	84,2	103,9
Nuttig vermogen - Nuttig vermogen bij 30% nominaal vermogen Qnom (Pint)	kW	13,4	20,2	27,9	34,7
Nominaal vermogen (50/30 °C)	kW	42,4	65	89,5	109,7
Rendement en % PCI belast …% - 100 % Pn bij gemiddelde temperatuur 70 °C (RPn)	%	97,2	98,3	97,9	97,1
Pn_gen en watertemperatuur …°C - 30 % Pn bij retour temperatuur 30 °C (RPint)	%	108,4	108,9	108,1	108,0
Seizoensgebonden energie-efficiëntieklasse zonder toevoeging van regeling	%	93	93	-	-
Energie-efficiëntieklasse aan …% van het nominaal thermisch vermogen volgens - 100 % Eta 4	%	-	-	88,2	87,4
regelement (EU) n° 813/2013 van de commissie op 2 augustus 2013 - 30 % Eta 1	%	-	-	97,3	97,3
Stilstandsverliezen ΔT = 30 K (Qpo30)	W	101	110	123	123
Opgenomen vermogen van de ketel (zonder circulatiepomp) Pn_gen	W	79	89	114	182
Opgenomen vermogen van de ketel in stand-by		4	4	4	5
Nuttig vermogen 50/30 °C mini/maxi	kW	9,1-42,4	13,5-65,0	15,8-89,5	21,2-109,7
Nuttig vermogen 80/60 °C mini/maxi	kW	8-40,0	12-60,9	14,1-84,2	18,9-103,9
Beschikbaar opvoerhoogte aan uitgang ketel	Pa	150	100	160	220
Waterinhoud	l	4,3	6,4	9,4	9,4
Gewicht (leeg)	kg	52	58	67	68

PRIJS EXCL. BTW MODEL

AMC PRO EVO		45	65	90	115
AMC PRO EVO ...	REF.	**20069771**	**20069772**	**20069773**	**20069774**
	€	**3 539,00**	**4 699,00**	**6 679,00**	**7 899,00**

COMPLETE CASCADE-SYSTEMEN **VAN 2 TOT 4 WANDKETELS**

Het product
Groot vermogen modulair op te bouwen

n° CE 0063DP3280
OPTIES: zie p 95

AMC PRO EVO

AMC PRO EVO 45, 65, 90, 115 gemonteerd in cascade **van 80 tot 109,8 kW**

De cascade-systemen AMC PRO EVO 45 tot 115 zijn beschikbaar in 3 versies:

- LW: opstelling in lijn tegen een muur
- LV: opstelling in lijn op de vloer
- RG : opstelling in lijn rug aan rug

Het cascade-systeem omvat:

- de evenwichtsfles
- een aanvoer- en retourcollector van Ø 65 mm met de verbindingsbuizen naar de ketel DN 65, een gascollector DN 50 en de aansluitflenzen
- primaire modulerende verwarmingspomp met energie-efficiëntie index EEI < 0,23
- ketel-aansluitkit met aanvoer-afsluitkraan, multifunctionele retour-afsluitkraan (met vul- en aftapkraan, terugslagklep, veiligheidsklep en aansluiting voor expansievat) en gaskraan
- bevestigingsrail voor muurmontage voor de versie LW of voor de versies LV en RG een montageframe
- vertrekvoeler met voelerhuls en kabel voor busverbinding tussen de ketels
- isolatieschalen voor collector, ketelaansluitingen en evenwichtsfles

Nota: de ketels zijn niet inbegrepen in het cascadesysteem en dienen apart besteld te worden.

Opties:

- Tegenflenzen evenwichtsfles
- Gasfilter…
- Zie volgende pagina's

CASCADECOMBINATIES IN FUNCTIE VAN HET AANTAL KETELS

- OPSTELLING IN LIJN TEGEN DE MUUR: "LW":

- van 2 ketels

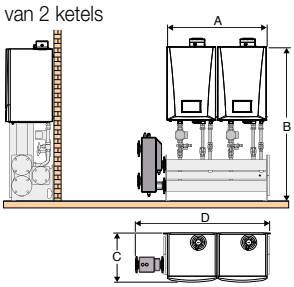

VERMOGEN (80/60 °C) KW	KETELTYPE AMC PRO EVO 45	65	90	115	DEBIET ΔT = 20 K M³/H	CASCADE CODE	PRIJS EXCL. BTW (*) €
80	2	0	0	0	3,43	LW.0080KW.20000	**6 103,90**
122	0	2	0	0	5,23	LW.0122KW.02000	**6 103,90**
168	0	0	2	0	7,20	LW.0168KW.00200	**6 371,70**
214	0	0	0	2	9,17	LW.0214KW.00020	**6 371,70**

- van 3 ketels

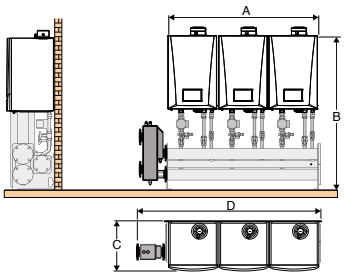

VERMOGEN (80/60 °C) KW	KETELTYPE AMC PRO EVO 45	65	90	115	DEBIET ΔT = 20 K M³/H	CASCADE CODE	PRIJS EXCL. BTW (*) €
120	3	0	0	0	5,14	LW.0120KW.30000	**7 892,00**
183	0	3	0	0	7,84	LW.0183KW.03000	**7 892,00**
252	0	0	3	0	10,80	LW.0252KW.00300	**8 293,70**
321	0	0	0	3	13,76	LW.0321KW.00030	**8 293,70**

- van 4 ketels

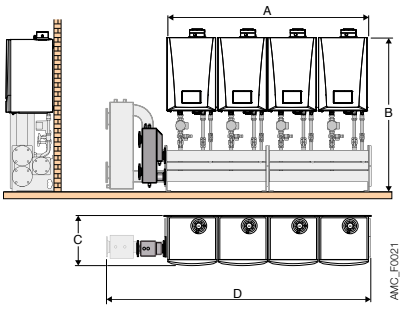

VERMOGEN (80/60 °C) KW	KETELTYPE AMC PRO EVO 45	65	90	115	DEBIET ΔT = 20 K M³/H	CASCADE CODE	PRIJS EXCL. BTW (*) €
160	4	0	0	0	6,86	LW.0160KW.40000	**9 996,30**
244	0	4	0	0	10,46	LW.0244KW.04000	**9 996,30**
336	0	0	4	0	14,40	LW.0336KW.00400	**10 531,90**
428 (1)	0	0	0	4	18,34	LW.0428KW.00040	**11 381,60**

Voor andere cascadecombinaties of voor grotere vermogens, raadpleeg **https://cascade.dedietrich.be/**

Afmetingen (mm)	A	B	C	D	Water Ø DN	Gas Ø DN
2 x AMC PRO EVO 45/65/90/115	1030	1576	550	1337	65	50
3 x AMC PRO EVO 45/65/90/115	1560	1576	550	1867	65	50
4 x AMC PRO EVO 45/65/90	2090	1576	550	2397	65	50
4 x AMC PRO EVO 115	2090	1576	550	2739	65	50

(1) Met grote evenwichtsfles
(*) Prijs inclusief isolatieschalen. De ketels zijn niet inbegrepen. Raadpleeg cascade.dedietrich.be voor een totaalprijs inclusief ketels en accessoires.

Legende:

Casccade code LW 0080kW20000

- LW → Type van opstelling (LW of LV)
- 0080kW → Totaal vermogen (bij 80/60 °C)
- 20000 → Samenstelling: 2 ketels AMC PRO EVO 45, 0 ketels AMC PRO EVO 65, 0 ketels AMC PRO EVO 90, 0 ketels AMC PRO EVO 115

COMPLETE CASCADE-SYSTEMEN **VAN 2 TOT 4 WANDKETELS AMC PRO EVO 45, 65, 90, 115**

CASCADECOMBINATIES IN FUNCTIE VAN HET AANTAL KETELS (VERVOLG) (2)

- OPSTELLING IN LIJN OP DE VLOER: "LV":

• van 2 ketels

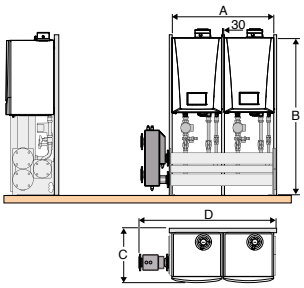

VERMOGEN (80/60 °C) KW	KETELTYPE AMC PRO EVO 45	65	90	115	DEBIET ΔT = 20 K M³/H	CASCADE CODE	PRIJS EXCL. BTW (*) €
80	2	0	0	0	3,43	LV.0080KW.20000	**6 723,80**
122	0	2	0	0	5,23	LV.0122KW.02000	**6 723,80**
168	0	0	2	0	7,20	LV.0168KW.00200	**6 991,60**
214	0	0	0	2	9,17	LV.0214KW.00020	**6 991,60**

• van 3 ketels

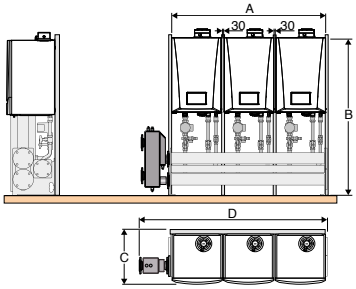

VERMOGEN (80/60 °C) KW	KETELTYPE AMC PRO EVO 45	65	90	115	DEBIET ΔT = 20 K M³/H	CASCADE CODE	PRIJS EXCL. BTW (*) €
120	3	0	0	0	5,14	LV.0120KW.30000	**8 777,60**
183	0	3	0	0	7,84	LV.0183KW.03000	**8 777,60**
252	0	0	3	0	10,80	LV.0252KW.00300	**9 179,30**
321	0	0	0	3	13,76	LV.0321KW.00030	**9 179,30**

• van 4 ketels

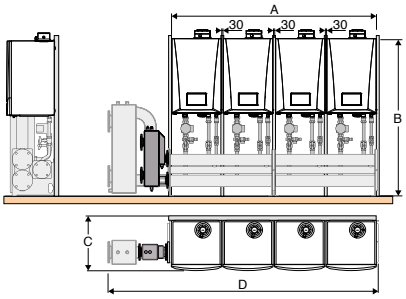

AMC_F0322

VERMOGEN (80/60 °C) KW	KETELTYPE AMC PRO EVO 45	65	90	115	DEBIET ΔT = 20 K M³/H	CASCADE CODE	PRIJS EXCL. BTW (*) €
160	4	0	0	0	6,86	LV.0160KW.40000	**11 139,40**
244	0	4	0	0	10,46	LV.0244KW.04000	**11 139,40**
336	0	0	4	0	14,40	LV.0336KW.00400	**11 675,00**
428 (1)	0	0	0	4	18,34	LV.0428KW.00040	**12 524,70**

Afmeting (mm)	A	B	C	D	Water Ø DN	Gas Ø DN
2 x AMC PRO EVO 45/65/90/115	1110	1576	500	1362	65	50
3 x AMC PRO EVO 45/65/90/115	1640	1576	500	1892	65	50
4 x AMC PRO EVO 45/65/90	2170	1576	500	1422	65	50
4 x AMC PRO EVO 115	2170	1576	500	2739	65	50

(1) Met grote evenwichtsfles
(*) Prijs inclusief isolatieschalen. De ketels zijn niet inbegrepen. Raadpleeg cascade.dedietrich.be voor een totaalprijs inclusief ketels en accessoires.

Voor andere casacade combinaties of voor grotere vermogen, raadpleeg https://cascade.dedietrich.be/.

- OPSTELLING RUG AAN RUG OP DE VLOER: "RG":

• van 3 ketels

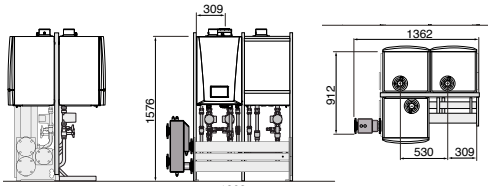

VERMOGEN (80/60 °C) KW	KETELTYPE AMC PRO EVO 45	65	90	115	DEBIET ΔT = 20 K M³/H	CASCADE CODE	PRIJS EXCL. BTW (*) €
120	3	0	0	0	5,14	RG.0120KW.30000	**8 528,50**
183	0	3	0	0	7,84	RG.0183KW.03000	**8 528,50**
252	0	0	3	0	10,80	RG.0252KW.00300	**8 930,20**
321	0	0	0	3	13,76	RG.0321KW.00030	**8 930,20**

• van 4 ketels

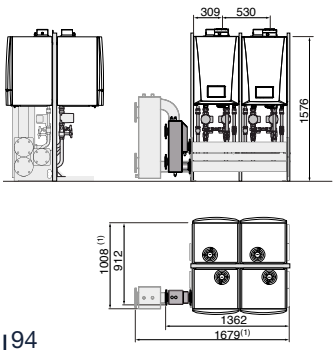

VERMOGEN (80/60 °C) KW	KETELTYPE AMC PRO EVO 45	65	90	115	DEBIET ΔT = 20 K M³/H	CASCADE CODE	PRIJS EXCL. BTW (*) €
160	4	0	0	0	6,86	RG.0160KW.40000	**10 488,60**
244	0	4	0	0	10,46	RG.0244KW.04000	**10 488,60**
336	0	0	4	0	14,40	RG.0336KW.00400	**11 024,20**
428 (1)	0	0	0	4	18,34	RG.0428KW.00040	**11 873,90**

OPTIES AMC PRO EVO

VOOR **AMC PRO EVO**

ALLE TOEBEHOREN UITGEZONDERD TOEBEHOREN REGELING

TOEBEHOREN

	COLLI	REF.	€
Hydraulische aansluitkit met gaskraan AMC PRO EVO 45 tot 115	HC177	**20024706**	474,20
Afdekkap montageplaat	HC242	S101539	98,70
Modulerende primaire pomp CV voor AMC PRO EVO 45 en 65 (PMW)	-	**20069776**	472,20
Modulerende primaire pomp CV voor AMC PRO EVO 90 en 115 (PWM)	-	**20069775**	610,10
Gaskraan 3/4" recht AMC PRO EVO 45 tot 115	HC158	100004641	71,10
Evenwichtsfles:			
• 60/60 - 1" (AMC PRO EVO 45 en 65)	GV45	**20022973**	595,10
• 80/60 - 1" 1/4 (AMC PRO EVO 90 en 115)	GV46	100019347	717,20
• 120/80 - 2"	GV47	100019348	960,20
Neutralisatiestation met vrije afvoer:			
• DN1 (tot 75 kW) AMC PRO EVO 45/65	SA1	7613605	361,70
• DN 2.0 (tot 450 kW) AMC PRO EVO 90/115	SA3	7613609	565,50
Muursteun voor het neutralisatiestation DN1	SA2	7613606	127,30
Neutralisatiestation met opvoerpomp:			
• ketel tot 120 kW	DU13	83877009	1 298,50
• ketel tot 300 kW	SA4	7613610	1 656,00
• ketel tot 1 300 kW	DU15	83877011	1 922,40
Vulling voor neutralisatiestation (10 kg)*	-	94225601	66,80
Vulling voor neutralisatiestation (25 kg)	SA7	7613613	138,90
Reinigingsset voor ketellichaam AMC PRO EVO 45/65	HC246	**20024631**	29,70
Reinigingsset voor ketellichaam AMC PRO EVO 90/115	HC247	**20024630**	36,10
Condensrecuperator Ø 80/125 mm	DY916	**20022810**	91,30
Condensrecuperator Ø 110/150 mm	DY918	**20022811**	181,40
Gasdrukregelaar 300 mbar:			
• GDJ 15 (van 40 tot 150 kW) Ø 1/2"	SA11	7628752	235,60
• GDJ 20 (van 150 tot 340 kW) Ø 3/4"	SA12	7628753	282,20
Vuilfilter FERNOX TF1 Omega 3/4"		**20026274**	158,93
Service koffer AMC PRO EVO		**20069777**	850,00

* Te bestellen als wisselstuk

TOEBEHOREN
(INSTALLATIE IN CASCADE)

	COLLI	REF.	€
Montagerail AMC PRO EVO 45 tot 115 voor bestaand cascadesysteem MC (enkel voor "LV" en "RG")	HC245	S101463	79,60
Gasfilter Ø 50 mm	HC255	S101655	756,40
Set bochten Ø 65 mm	HC209	111788	946,40
Set tegenflenzen Ø 65 mm te lassen	HC217	**20033252**	219,60
Isolatie bocht 90°	HC216	111167	147,50
Regelbare voet	HC219	**20024650**	11,60
Set lasflenzen DN50 voor gasfilter	HC261	S103345	197,30
Adapter Ø 80/100 mm	DY768	84887768	85,90

SWW-BEREIDING

	COLLI	REF.	€
• met zonneboiler		zie hoofdstuk 10	
• met onafhankelijke boiler		zie hoofdstuk 9	
Boilervoeler	AD212	**20022911**	72,10
Verbindingskit AMC PRO EVO 45 tot 115/ onafhankelijke boiler of zonneboiler met modulerende pomp	EA121	**20025699**	850,90

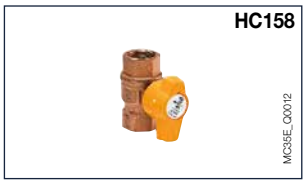

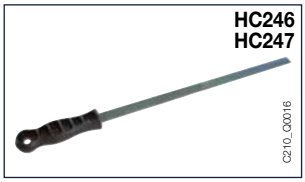

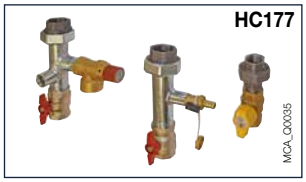

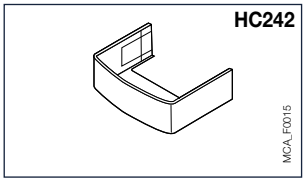

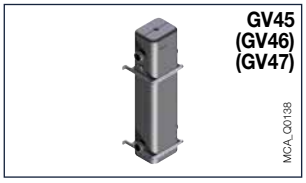

04

OPTIES

VOOR **AMC PRO EVO**

ALLE TOEBEHOREN BEHALVE TOEBEHOREN REGELINGEN

- **AMC PRO EVO 45 tot 115**

KEUZE VAN DE TOEBEHOREN IN FUNCTIE VAN DE KRING

		Ketel apart of ketel 1 in cascade						Ketel 2 tot 8 in cascade per bijkomende ketel:		
Type kring		sww	direct of 2 x direct	mengkring of direct + 1 mengkring	2 x mengkringen	direct + 2 x mengkringen	3 x mengkringen	mengkring	2 x mengkringen	3 x mengkringen
AMC PRO EVO 45 tot 115 met bedienings-bord	DIEMATIC Evolution	1 x AD212	standaard	1 x AD199	2 x AD199	1 x AD199 1 x AD249	2 x AD199 1 x AD249	1 x AD199	2 x AD199	2 x AD199 + 1 x AD249

PRIJS VAN DE TOEBEHOREN REGELINGEN

	COLLI	REF.	€
• voor bedieningsbord DIEMATIC Evolution			
Printplaat + voeler voor mengkraan	AD249	**20024798**	**209,00**
Vertrekvoeler na de mengkraan	AD199	**20023011**	**100,80**
Boilervoeler	AD212	**20022911**	**72,10**
Systeemvoeler voor buffervat of vertrekvoeler	AD250	**20023013**	**67,90**
Connected kamerthermostaat SMART TC° (R-BUS) (2-draads) **AANBEVOLEN KAMERTHERMOSTAAT**	AD324	**20024725**	**289,40**

	COLLI	REF.	€
S-Bus kabel:			
• 1,5 m met eindconnectoren	AD308	**20024965**	**26,60**
• 12 m met eindconnectoren	AD309	7663561	**69,00**
• 20 m met eindconnectoren	AD310	7663619	**84,90**
GTW08 L-Bus - ModBus interface	AD332	7721982	**248,20**

AD324

SMARTTC_Q007

AD332

REG_Q0003

BEREKENDE VOORBEELDEN AMC PRO EVO

VOOR **AMC PRO EVO 45 TOT 115**

AMC PRO EVO
AMC PRO EVO 45

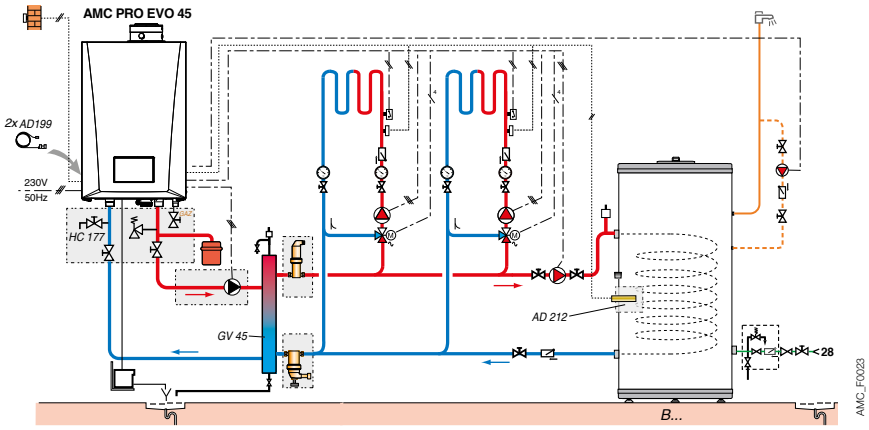

- 2 mengkringen
- 1 sww-bereider

OMSCHRIJVING

	COLLI	REF.	€
Ketel AMC PRO EVO 45	HR161	**20069771**	**3 539,00**
Evenwichtsfles 60/60 - 1"	GV45	**20022973**	**595,10**
2 x Vertrekvoeler na de mengkraan	2 x AD199	**20023011**	**201,60**
SWW-boiler BPB 401	EC790	**20033383**	**2 507,00**
Boilervoeler	AD212	**20022911**	**72,10**
Toebehoren in optie			
- Hydraulische aansluitkit voor AMC PRO EVO 45	HC177	**20024706**	**474,20**
- Primaire pomp	-	**20069776**	**472,20**
- Flamco luchtafscheider 1"1/4 (DN32)	-	**20024217**	**254,75**
- Flamco vuilafscheider 1"1/4 (DN32)	-	**20024222**	**276,08**
		Totale prijs excl. BTW:	**8 392,03**

AMC PRO EVO
3x AMC PRO EVO 45

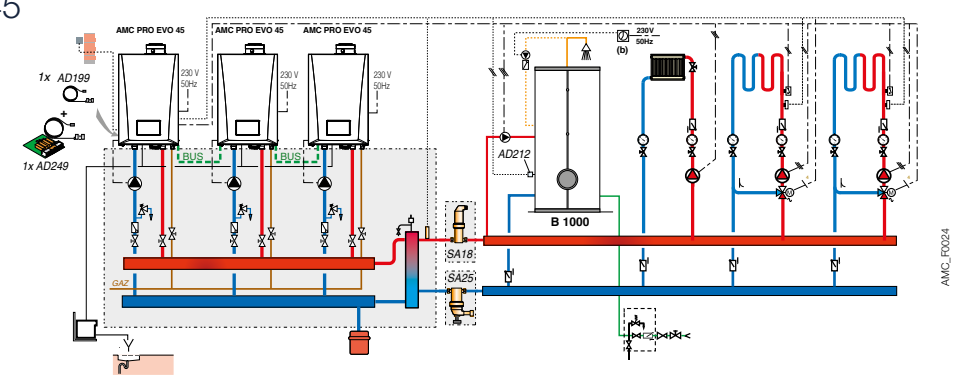

- 2 mengkringen
- 1 directe kring
- 1 sww-kring

OMSCHRIJVING

	COLLI	REF.	€
3x Ketel AMC PRO EVO 45		**20069771**	**10 617,00**
1 x Vertrekvoeler na de mengkraan	AD199	**20023011**	**100,80**
1 x Printplaat + voeler voor mengkraan	AD249	**20024798**	**209,00**
Cascade systeem voor 3 ketels AMC PRO EVO 45 opstelling in lijn tegen muur	-	LW.0120KW.30000	**7 892,00**
SWW-boiler B 1000	AJ80	7650482	**4 670,00**
Harde mantel B 1000	AJ97	7650499	**1 425,50**
Boilervoeler	AD212	**20022911**	**72,10**
Toebehoren in optie			
- Flamco luchtafscheider 1"1/2	-	**20024218**	**292,27**
- Flamco vuilafscheider 1" 1/2 (5,0 m³/h)	-	**20024223**	**315,55**
		Totale prijs excl. BTW:	**25 594,22**

GAS

CONDENSATIE GASWANDKETEL **VOOR VERWARMING**

A↓D A
A↓F A

Innovens Pro

MCA 135 en 160 **van 34,7 tot 161 kW**

Het ✚ product
Zeer goede verhouding vermogen/omvang

- Gaswandketel, uitgerust voor werking op aardgas
- Voedingsdruk gas : 20/25 mbar
- Werking op propaan: ons raadplegen
- Ketellichaam in aluminium/silicium uit één stuk gegoten
- Premix inox gasbrander in inox moduleert van 23 tot 100 % van het vermogen
- Ingebouwde terugslagklep rookgassen, ventilator uitgerust met geluidsdemper, geleverd met automatische ontluchter en afvoercollector
- Bedieningsbord DIEMATIC Evolution: zie opties regeling
- Verpakking : 2 colli's

n° CE 0063CQ3781

OPTIES : zie p 101 / **ROOKGASAFVOER :** zie hoofdstuk 12

BELANGRIJKSTE AFMETINGEN (mm en duim)

1	Retour verwarming R 1 1/4
2	Vertrek verwarming R 1 1/4
3	Gastoevoer R 1
4	Afvoer condensaat (sifon meegeleverd)
5	Afvoer luchttoevoer Ø 150 mm
6	Afvoer verbrandingsgassen Ø 150 mm

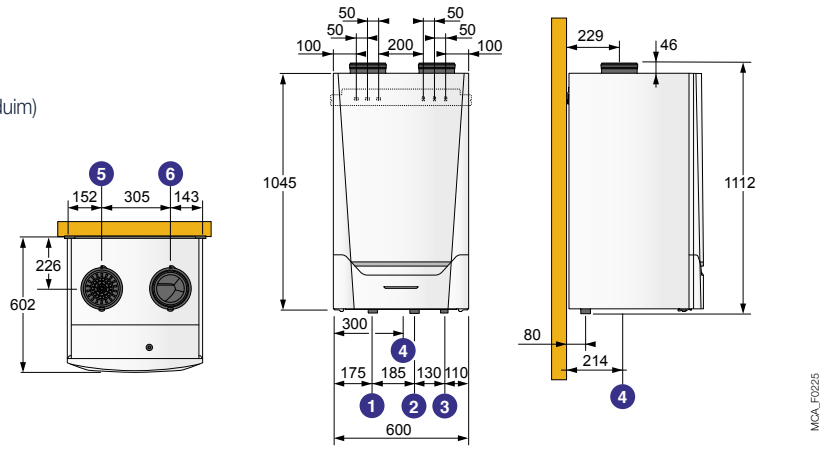

TECHNISCHE KENMERKEN

Condensatie

Gemiddelde werkingstemperatuur :
T_{werk_max} : 85 °C
T_{werk_min} : 25 °C

Maximale werkingstemperatuur : 90 °C
Maximale werkingsdruk : 4 bar
Voeding : 230 V/50 Hz

Beschermklasse : IP X1B
NOx klasse : 6
Gascategorie (BE) : $I_{2E(R)}$

Gascategorie (LU): II_{2E3P}
Homologatiekeuring : B_{23}, B_{23P}, B_{33}, C_{13x}, C_{33x}, C_{93x}, C_{53}, C_{63}, C_{83}

MODEL

		MCA	135	160
Nuttig vermogen	- Nuttig vermogen bepaald bij nominaal vermogen Qnom (Pn_gen)	kW	128,1	152,1
	- Nuttig vermogen bij 30% nominaal vermogen Qnom (Pint)	kW	42,8	50,8
Nominaal vermogen (50/30 °C)		kW	136,1	161,6
Rendement in % PCI belast …%	- 100 % Pn bij gemiddelde temperatuur 70 °C (RPn)	%	97,8	97,5
Pn_gen en watertemperatuur …°C	- 30 % Pn bij retourtemperatuur 30 °C (RPint)	%	108,8	108,5
Energie-efficiëntieklasse aan …% van het nominaal thermisch vermogen	- 100 % : Eta 4	%	88,1	87,8
	- 30 % : Eta 1	%	98	97,8
Stilstandsverliezen bij ΔT = 30 K (Qpo30)		W	191	191
Opgenomen vermogen van de ketel (zonder circulatiepomp) Pn_gen		W	199	275
Opgenomen vermogen van de ketel in stand-by			5	5
Nuttig vermogen 50/30 °C mini/maxi		kW	34,7 - 136,1	34,7 - 161,6
Nuttig vermogen 80/60 °C mini/maxi		kW	31,5 - 128,1	31,5 - 152,1
Beschikbaar opvoerhoogte aan uitgang ketel		Pa	200	200
Waterinhoud		l	17	17
Min. nodig waterdebiet > 75 °C		m³/h	0,4	0,4
Gewicht (leeg)		kg	147	147

PRIJS EXCL. BTW MODEL

	MCA	135	160
MCA…	REF.	7808718	7669117
	€	9 150,00	11 699,00

Het product
Groot vermogen
modulair op te bouwen

Innovens Pro

MCA 135-160 gemonteerd in cascade **van 304 tot 608 kW**

- De cascadesystemen MCA 160 zijn beschikbaar in 2 versies:
  - LW: opstelling in lijn tegen een muur
  - LV: opstelling in lijn op de vloer
- Het cascadesysteem omvat:
  - de evenwichtsfles
  - een aanvoer- en retourcollector van Ø 65 mm met de verbindingsbuizen naar de ketel DN 65 (DN 100 voor 4 x MCA 135-160), een gascollector DN 50 (DN 65 voor 4 x MCA 135-160) en de aansluitflenzen
  - primaire modulerende verwarmingspomp met energie-efficiëntie index EEI < 0,23
  - ketel-aansluitkit met aanvoer-afsluitkraan, multifunctionele retour-afsluitkraan (met vul- en aftapkraan, terugslagklep, veiligheidsklep en aansluiting voor expansievat) en gaskraan
  - bevestigingsrail voor muurmontage voor de versie LW of voor de versies LV een montageframe
  - vertrekvoeler met voelerhuls en kabel voor busverbinding tussen de ketels
  - isolatieschalen voor collector, ketelaansluitingen en evenwichtsfles

Nota: de ketels zijn niet inbegrepen in het cascadesysteem en dienen apart besteld te worden.

Opties:
- Gasfilter…
- (zie volgende pagina's)

n° CE 0063CQ3781

OPTIES: zie p 101

CASCADECOMBINATIES IN FUNCTIE VAN HET AANTAL KETELS

- OPSTELLING IN LIJN TEGEN DE MUUR: "LW":

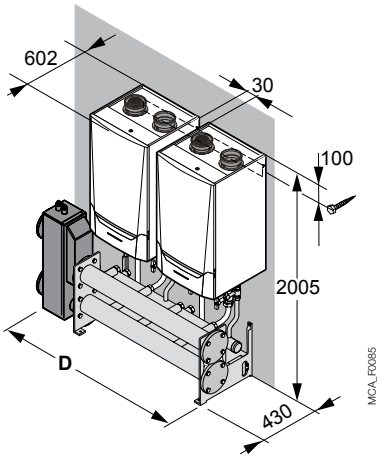

• van 2 ketels

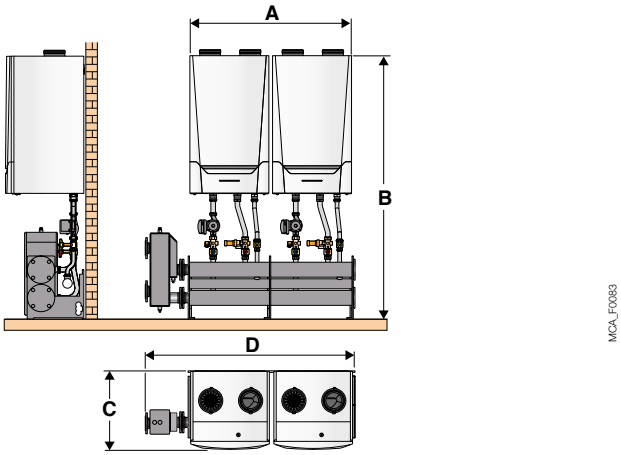

• van 3 ketels

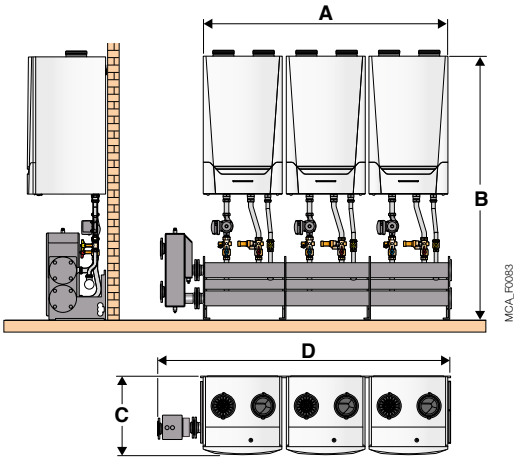

• van 4 ketels

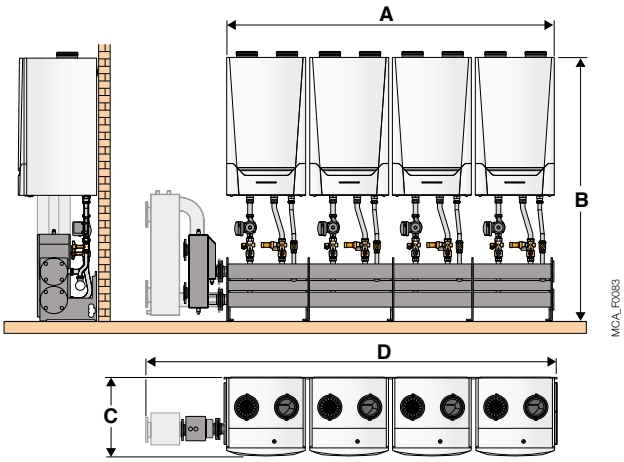

VERMOGEN (80/60 °C) KW	AANTAL KETELS	A mm	B mm	C mm	D mm	WATER DN	GAS DN	DEBIET ΔT = 20 K m³/h	CASCADE CODE
304	2	1230	2005	602	1637	65	65	13,1	LW.0304kW.00002
456	3	1860	2005	602	2607	65	65	19,65	LW.0456kW.00003
608 (1)	4	2490	2005	602	3169 (1)	100	65	26,20	LW.0608kW.00004

Voor prijzen en toebehoren, raadpleeg https://cascade.dedietrich.be/.

(1) Met grote evenwichtsfles
(*) Prijs inclusief isolatieschalen. De ketels zijn niet inbegrepen. Raadpleeg cascade.dedietrich.be voor een totaalprijs inclusief ketels en accessoires.

COMPLETE CASCADE-SYSTEMEN **VAN 2 TOT 4 WANDKETELS MCA 135-160**

CASCADECOMBINATIES IN FUNCTIE VAN HET AANTAL KETELS (VERVOLG) (2)

- OPSTELLING IN LIJN OP DE VLOER: "LV":

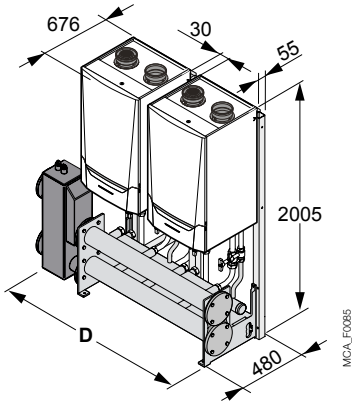

• van 2 ketels

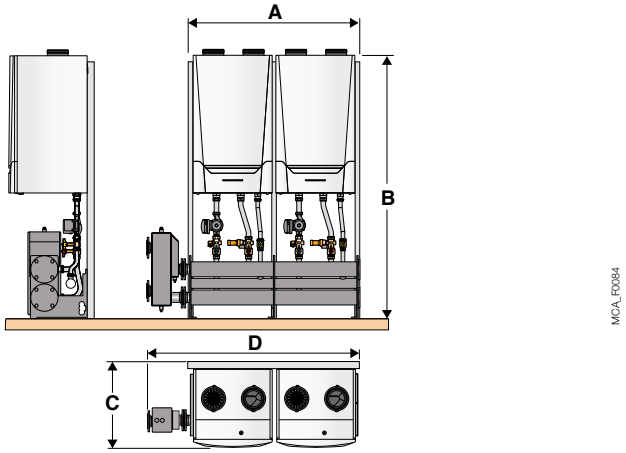

• van 3 ketels

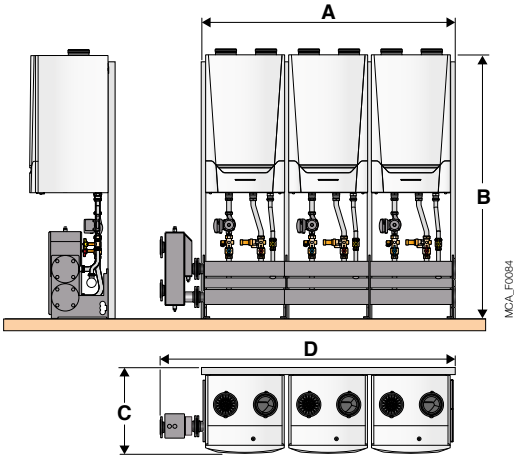

• van 4 ketels

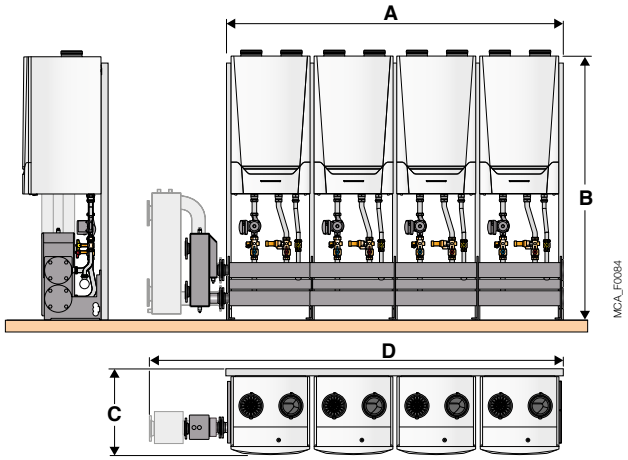

VERMOGEN (80/60 °C) KW	AANTAL KETELS	A mm	B mm	C mm	D mm	WATER DN	GAS DN	DEBIET ΔT = 20 K m^3/h	CASCADE CODE
304	2	1310	2005	676	1647	65	65	13,1	LV.0304kW.00002
456	3	1940	2005	676	2617	65	65	19,65	LV.0456kW.00003
608 (1)	4	2570	2005	676	3179 (1)	100	65	26,20	LV.0608kW.00004

Voor prijzen en toebehoren, raadpleeg https://cascade.dedietrich.be/.

(1) Met grote evenwichtsfles
(*) Prijs inclusief isolatieschalen. De ketels zijn niet inbegrepen. Raadpleeg cascade.dedietrich.be voor een totaalprijs inclusief ketels en accessoires.

(2) Voor andere cascade combinaties of grotere vermogens, raadpleeg ons.

Legende:

Cascade code

LW
0080kW00002

Type opstelling (LW of LV) — Totaal vermogen (bij 80/60 °C) — Samenstelling: 2 ketels MCA 160

OPTIES INNOVENS PRO

VOOR **MCA 135-160**

ALLE TOEBEHOREN UITGEZONDERD TOEBEHOREN REGELING

TOEBEHOREN

	COLLI	REF.	€
Hydraulische aansluitkit MCA 135-160	EH680	7637550	905,00
Primaire pomp voor MCA 135-160	EH651	7637223	716,20
Evenwichtsfles 120/80 - 2" (MCA 135-160)	GV47	100019348	960,20
Drukregeling:			
• GDJ 20 (van 150 tot 340 kW) Ø 3/4"	SA12	7628753	282,20
Neutralisatiestation met vrije afvoer DN 2.0 (tot 450 kW) MCA 135-160	SA3	7613609	565,50
Neutralisatiestation met opvoerpomp:			
• ketel tot 300 kW	SA4	7613610	1 656,00
• ketel tot 1300 kW	DU15	83877011	1 922,40
Vulling voor neutralisatiestation (10 kg)*	-	94225601	66,80
Vulling voor neutralisatiestation (25 kg)	SA7	7613613	138,90
Aanpassingskit concentrische lucht/rookgassen	EH646	7624821	473,20
Adapter Ø 150 op Ø 200 mm	EH692	7619539	106,10
Luchtfilter	EH645	7627596	143,30

* Te bestellen als wisselstuk

TOEBEHOREN
(INSTALLATIE IN CASCADE)

	COLLI	REF.	€
Gasfilter Ø 65 mm	HC256	S101656	1 071,50
Set bochten Ø 65 mm	HC209	111788	946,40
Set bochten Ø 100 mm	HC210	111790	1 337,80
Set tegenflenzen Ø 65 mm te lassen	EH669	7638518	230,20
Set tegenflenzen Ø 100 mm te lassen	HC218	112633	258,80
Isolatie collector	EH647	7613401	93,30
Isolatie achter	EH649	7631858	122,10
Isolatie evenwichtsfles < 350 kW	HC224	**20033250**	56,20
Isolatie evenwichtsfles > 350 kW	HC215	**20033251**	350,10
Isolatie bocht 90°	HC216	111167	147,50
Isolatieset voor verloopstuk Ø 65 op Ø 100 mm	EH650	7622201	27,60
Regelbare voet	HC219	**20024650**	11,60

04

SWW-BEREIDING

	COLLI	REF.	€
• met zonneboiler		zie hoofdstuk 10	
• met onafhankelijke boiler		zie hoofdstuk 9	
Boilervoeler	AD212	**20022911**	72,10

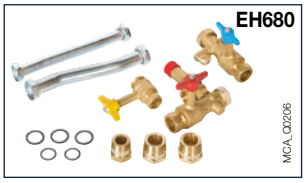

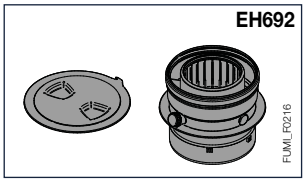

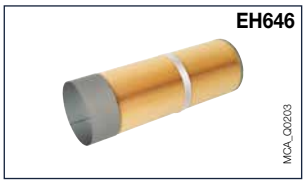

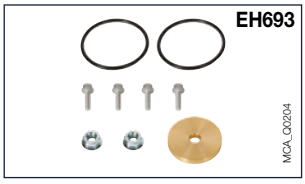

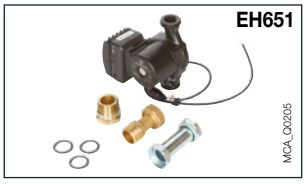

OPTIES

VOOR **INNOVENS PRO IN CASCADE**

OPTIES REGELINGEN

- **MCA 135-160**

KEUZE VAN DE TOEBEHOREN IN FUNCTIE VAN DE KRING

		Ketel apart of ketel 1 in cascade						Ketel 2 tot 8 in cascade per bijkomende ketel:		
Type kring		sww	direct of 2 x direct	mengkring of direct + 1 mengkring	2 x mengkringen	direct + 2 x mengkringen	3 x mengkringen	mengkring	2 x mengkringen	3 x mengkringen
Innovens Pro MCA 135-160 met bedieninsbord	DIEMATIC Evolution	1 x AD212	standaard (1)	1 x AD199	2 x AD199	1 x AD199 1 x AD249	2 x AD199 1 x AD249	1 x AD199	2 x AD199	2 x AD199 + 1 x AD249

(1) + colli FM46 (buitenvoeler) om een installatie enkel te sturen volgens de buitentemperatuur

PRIJS VAN DE TOEBEHOREN REGELINGEN

	COLLI	REF.	€
• voor bedieningsbord DIEMATIC Evolution			
Printplaat + voeler voor mengkraan	AD249	**20024798**	**209,00**
Vertrekvoeler na de mengkraan	AD199	**20023011**	**100,80**
Boilervoeler	AD212	**20022911**	**72,10**
Systeemvoeler voor buffervat of vertrekvoeler	AD250	**20023013**	**67,90**
Connected kamerthermostaat SMART TC° (R-BUS) (2-draads) **AANBEVOLEN KAMERTHERMOSTAAT**	AD324	**20024725**	**289,40**

	COLLI	REF.	€
S-Bus kabel:			
• 1,5 m met eindconnectoren	AD308	**20024965**	**26,60**
• 12 m met eindconnectoren	AD309	7663561	**69,00**
• 20 m met eindconnectoren	AD310	7663619	**84,90**
GTW08 L-Bus - ModBus interface	AD332	7721982	**248,20**

AD324

SMARTTC_Q007

AD332

REG_Q0003

BEREKENDE VOORBEELDEN INNOVENS PRO

VOOR **MCA 160**

Innovens Pro
MCA 160

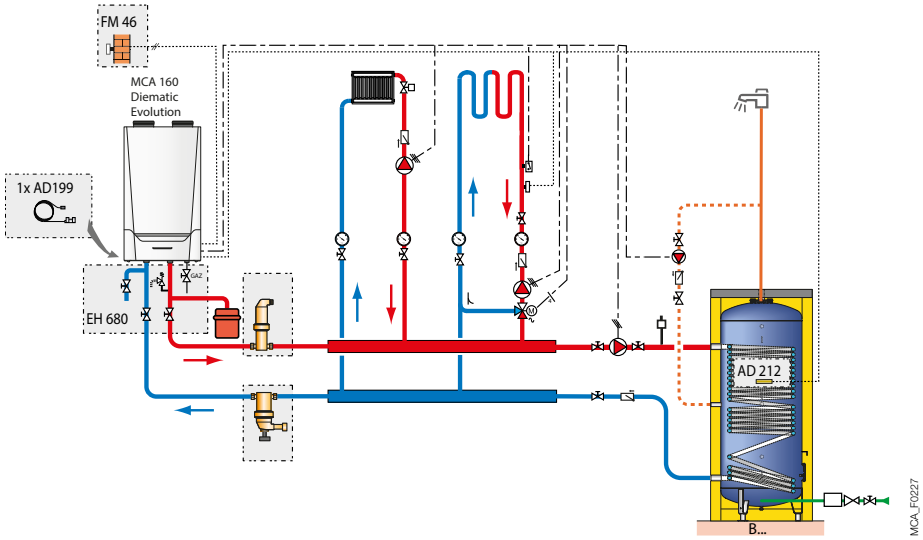

- 1 directe kring
- 1 mengkring
- 1 SWW-boiler

OMSCHRIJVING

	COLLI	REF.	€
Ketel MCA 160	-	7669117	11 699,00
Hydraulische aansluitkit MCA 160	EH680	7637550	905,00
1 x Vertrekvoeler na de mengkraan	AD199	**20023011**	100,80
SWW-boiler B.. 650	AJ78	7650480	4 109,70
Harde mantel voor B 650	AJ94	7650496	715,90
Boilervoeler	AD212	**20022911**	72,10
Buitenvoeler	FM46	**20022799**	37,20
		Totale prijs excl. BTW:	17 639,70

Innovens Pro
MCA 160

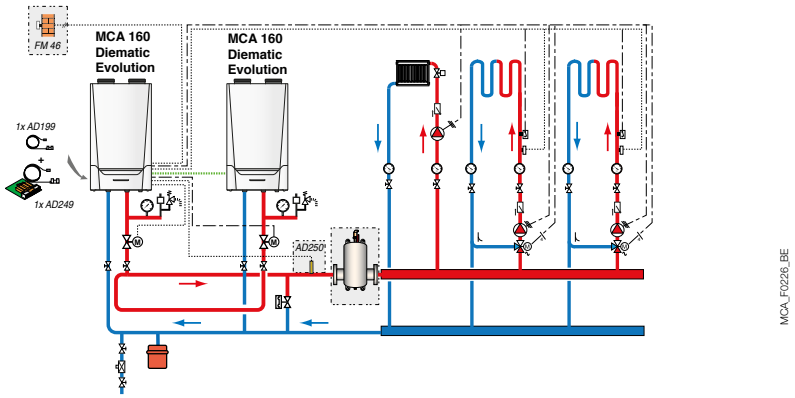

- 2 mengkringen
- 1 directe kring

OMSCHRIJVING

	COLLI	REF.	€
2 x Ketel MCA 160	-	7669117	23 398,00
Vertrekvoeler na de mengkraan	AD199	**20023011**	100,80
Printplaat + voeler voor mengkraan	AD249	**20024798**	209,00
Buitenvoeler	FM46	**20022799**	37,20
Vertrekvoeler cascade	AD250	**20023013**	67,90
		Totale prijs excl. BTW	23 812,90

ONZE AANBEVELING

Met de nieuwe Europese richtlijnen biedt De Dietrich u een geteste Eco-oplossing aan, een garantie op uitstekende prestaties voor uw klanten

Twineo
EGC 25/V 100 SL

- 1 directe kring radiatoren

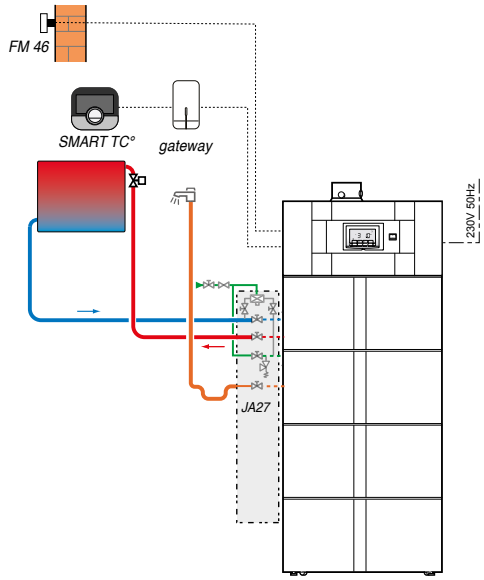

OMSCHRIJVING	COLLI	REF.	€
Ketel EGC 25/V 100 SL	-	**20048745**	**4 761,00**
Toebehoren in optie			
- Aansluitkit links	JA27	**20040078**	**694,90**
- Kamerthermostaat SMART TC° met Gateway voor OpenTherm of ON-OFF aansturing (2 draads)	AD311	**20024724**	**325,50**
- Buitenvoeler	FM46	**20022799**	**37,20**
		Totale prijs excl. BTW:	**5 818,60**

OM NOG EEN STAP VERDER TE GAAN

Modulens G®
AGC 35/V220 SHL

- 1 directe kring radiatoren
- 1 kring met mengkraan
- 1 zonnekring

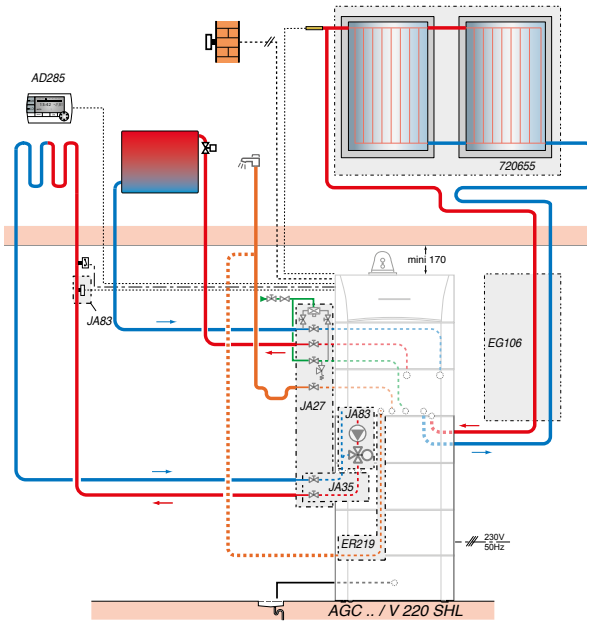

OMSCHRIJVING	COLLI	REF.	€
Ketel AGC 35/V220 SHL	-	**20048743**	**8 693,00**
Kit met pomp en gemotoriseerde 3-weg	JA83	**20022783**	**953,80**
C250V vlakkeplaat zonnecollector voor verticale montage	2x ER240	**20033963**	**4 936,00**
Basisset hydraulische aansluiting van een zonnecollectorveld	ER245	**20033965**	**213,20**
Hydraulische verbindingsset tussen zonnecollectoren	ER246	**20033966**	**72,10**
Flex set hydraulische aansluiting van een zonnecollectorveld	ER247	**20033967**	**231,20**
Set profielen met schroeven voor 1x C250V verticale montage	2x ER664	**20027431**	**555,60**
Warmtegeleidende vloeistof met bescherming tot -28°C, 20 liter	-	7862965	**145,20**
Kit voor sanitaire omloopleiding	ER219	**20023027**	**103,90**
Toebehoren in optie			
- Aansluitkit links	JA27	**20040078**	**694,90**
- Hydraulische aansluitkit	JA35	**20022782**	**184,60**
- Afstandsbediening CDI D. iSystem	AD285	**20024800**	**262,00**
- Duo Tube Cu 15 x 10 m (Inclusief klemkoppelingen)	EG106	**20033947**	**789,30**
		Totale prijs excl. BTW:	**17 834,80**

HULP BIJ UW KEUZE RESIDENTIEEL

Twineo

		EGC 25	EGC 25 V 100 SL	EGC 25 V 200 SSL
Nominaal vermogen bij 80/60 °C (verwarming)	kW	24,8	24,8	24,8
Nominaal vermogen bij 80/60 °C (sww)	kW	28,0	28,0	28,0
Energieklasse verwarming		A		
Energieklasse sanitair warm water		A		
Specifiek debiet volgens EN 13203	l/min	-	18,0	18,0
Verwarmingskring(en)				
Voor aansluiting		schoorsteen		
Uitgerust met sanitair warmwaterbereider		X	-	-
Opstelling SWW-boiler		-	op elkaar	op elkaar met geïntegreerd zonnestation
Connectiviteit		Smart TC° met gateway		
Toepassing		Nieuwbouw + renovatie		
Pagina		p 108	p 109	p 109

Rookgasafvoer	Zie hoofdstuk 12
Toebehoren en berekende voorbeelden	p 110

Modulens G®

AGC 15 tot 35	**AGC 15 tot 35 V 100 HL**	**AGC 15 tot 35 VL 160 SL**	**AGC 15 tot 35 V 160 SL**	**AGC 15 tot 35 B 160 SL**	**AGC 15 tot 35 V 220 SHL**	**AGC 15 tot 35 B 220 SHL**
14,9 tot 34,8	14,9 tot 34,8	14,9 tot 34,8	14,9 tot 34,8	14,9 tot 34,8	14,9 tot 34,8	14,9 tot 34,8
14,9 tot 34,8	14,9 tot 34,8	14,9 tot 34,8	14,9 tot 34,8	14,9 tot 34,8	14,9 tot 34,8	14,9 tot 34,8
A						
A						
-	21,0 tot 28,0	20,0 tot 24,5	20,0 tot 24,5	20,0 tot 24,5	20,0 tot 26,0	20,0 tot 26,0
tot 2 x						
schoorsteen						
X	-	-	-	-	-	-
-	op elkaar	op elkaar	op elkaar	naast elkaar	op elkaar met geïntegreerd zonnestation	naaststaande zonneboiler met geïntegreerd zonnestation
-						
Nieuwbouw + renovatie						
p 112	p 113	p 113	p 114	p 114	p 115	p 115
Zie hoofdstuk 12						
p 116						

GAS

CONDENSATIEGASKETEL, **VLOERMODEL, ENKEL VERWARMING**

A

Twineo

EGC 25 **van 5,6 tot 25,5 kW**

Het product
Volledig uitgeruste verwarmingsketel aan een competitive prijs

Condenserende gasvloerketel voor werking op aardgas

- Voor ombouw op propaan: ons raadplagen
- Zeer lage emissiewaarden
- Ketellichaam uit Al/Si in 1 stuk gegoten
- Brander uitgerust met terugslagklep voor werking bij cascadesystemen in overdruk
- Uitrusting ketel: modulerende verwarmingspomp met energie-efficiëntie index EEI < 0,23, veiligheidsklep 3 bar, expansievat 12 l, omschakelklep cv/sww, automatische ontluchter
- Oriënteerbaar bedieningsbord Inicontrol, eenvoudig en gebruiksvriendelijk (zie opties regelingen)
- Mantel met een zelfde esthetiek als de bijhorende cv-boilers
- Regelbare voetjes
- Verpakking: 1 colli

n° CE 0085CM0178

OPTIES: zie p 110 / **ROOKGASAFVOER:** zie hoofdstuk 12

BELANGRIJKSTE AFMETINGEN (mm en duim)

1-2	Retour/Vertrek directe kring verwarming G 3/4
3	Gastoevoer Ø G 1/2
4	Condensaatafvoerleiding in PVC Ø 24 x 19 mm
5-6	Retour/Vertrek primaire kring sww-bereider (met colli JA10 – optie) G 3/4
10	Ingang sanitair warm water G 3/4
11	Uitgang sanitair warm water G 3/4
14	Ingang primaire kring zonnewarmtewisselaar Cu 18 mm
15	Uitgang primaire kring zonnewarmtewisselaar Cu 18 mm
16	Rookgasaansluiting Ø 80/125 mm
	(1) Regelbare voetjes van 10 tot 30 mm

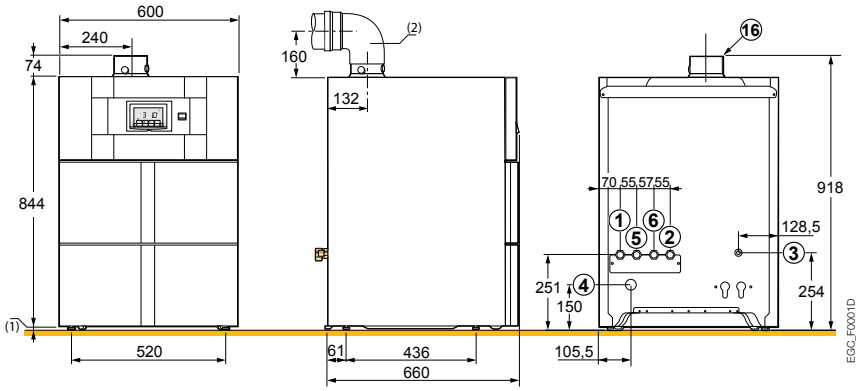

TECHNISCHE KENMERKEN

Condensatie

Gemiddelde werkingstemperatuur:
T_{werk_max}: 70 °C
T_{werk_min}: 25 °C

Maximale werkingstemperatuur: 90 °C
Maximale werkingsdruk: 3 bar
Veiligheidsthermostaat:: 110 °C

Voeding: 230 V/50 Hz
Beschermklasse: IP 21
Gascategorie (BE): $I_{2E(S)}$
Niet voor plaatsing in Luxemburg

NOx klasse: 5
Homologatie: B_{23P}, C_{13x}, C_{33x}, C_{93x}, C_{53}, C_{43x}, C_{83x}

MODEL

		EGC	25
Nuttig vermogen	- Nuttig vermogen bepaald bij nominaal vermogen Qnom (Pn_gen)	kW	24,8
	- Nuttig vermogen bij 30% nominaal vermogen Qnom (Pint)	kW	8,3
Nominaal vermogen ketel Pn (50/30°C) (verwarmingsmodus)		kW	5,6-25,5
Rendement in % PCI belast …% Pn_gen	- 100 % Pn bij gemiddelde temperatuur 70 °C (RPn)	%	99,2
en watertemperatuur …°C	- 30 % Pn bij retourtemperatuur 30 °C (RPint)	%	110,1
Seizoensgebonden energie-efficiëntieklasse zonder toevoeging van regeling		%	94
Nuttig vermogen bij 80/60 °C mini/maxi (verwarmingsmodus))		kW	5,0-24,8
Nuttig vermogen bij 80/60 °C maxi (sww-modus)		kW	28
Manometrische opvoerhoogte verwarmingskring		mbar	200
Waterinhoud		L	1,9
Stilstandsverliezen bij ΔT = 30 K (Qpo_{30})		W	78
Opgenomen vermogen van de ketel (zonder circulatiepomp) Pn_gen		W	45
Opgenomen vermogen van de circulatiepomp		W	31
Opgenomen vermogen van de ketel in stand-bye		W	4
Druk aan uitgang ketel		Pa	130
Gewicht (leeg)		kg	54

PRIJS EXCL. BTW Model

	EGC	25
	REF.	**20040074**
	€	**3 371,00**

CONDENSATIEGASKETEL, **VLOERMODEL, VOOR VERWARMING EN SANITAIR WARM WATERBEREIDING**

Twineo

EGC ... / V 100 SL **van 5,6 tot 25,5 kW**

Het product
Compacte oplossing:
Hoogte 1408 mm

Sww-productie via geëmailleerde boiler met warmtewisselaar "Standard Load". Compact: boiler wordt onder de ketel geplaatst

- Boiler wordt beschermd via een magnesiumanode
- Geleverd met verbindingsleidingen ketel/boiler, boilervoeler en regelbare voetjes
- Verpakking: 3 colli's

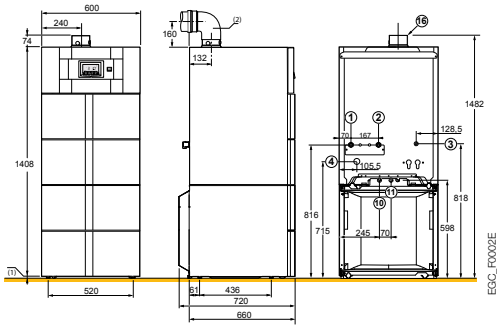

PRIJS EXCL. BTW MODEL			25/V 100 SL
REF.	**20048745**	€	**4 761,00**

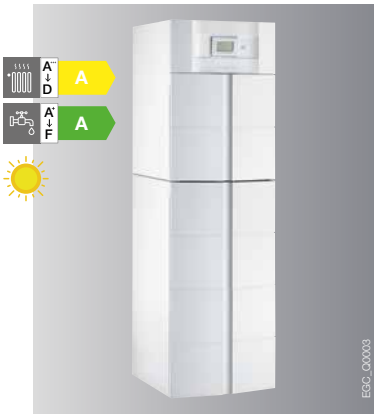

Twineo

EGC ... / V 200 SSL **van 5,6 tot 25,5 kW**

Het product
Combinatie condenserende gasketel / zonneboiler

Sww-productie via zonne-energie met een geëmailleerde boiler met warmtewisselaar van het type "Standaard Load" uitgerust met een tweede warmtewisselaar voor verbinding met een zonnesysteem. Compact: boiler wordt onder de ketel geplaatst

- Boiler wordt beschermd via een magnesiumanode
- Uitgerust met een compleet zonnestation: modulerende laadpomp met energie-efficiëntie index EEI < 0,23, expansievat, veiligheidsgroep, ontluchter, glycol opvangreservoir, zonneregeling, thermostatische mengkraan
- Verbindingsleidingen ketel/boiler, boilervoeler en regelbare voetjes inbegrepen
- Verpakking: 4 colli's

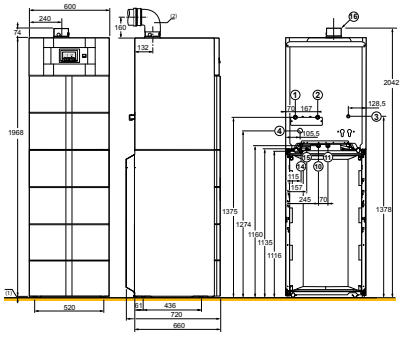

PRIJS EXCL. BTW MODEL			25/V 200 SL
REF.	**20048741**	€	**7 459,70**

Twineo

EGC ... / B 200 SSL **van 5,6 tot 25,5 kW**

Sww-productie via zonne-energie met een geëmailleerde boiler met warmtewisselaar van het type "Standaard Load" uitgerust met een tweede warmtewisselaar voor verbinding met een zonnesysteem. Naaststaande boiler, links of rechts te plaatsen

- Boiler wordt beschermd via een magnesiumanode
- Uitgerust met een compleet zonnestation: modulerende laadpomp met energie-efficiëntie index EEI < 0,23, expansievat, veiligheidsgroep, ontluchter, glycol opvangreservoir, zonneregeling, thermostatische mengkraan
- Verbindingsleidingen ketel/boiler, boilervoeler en regelbare voetjes inbegrepen
- Verpakking: 4 colli's

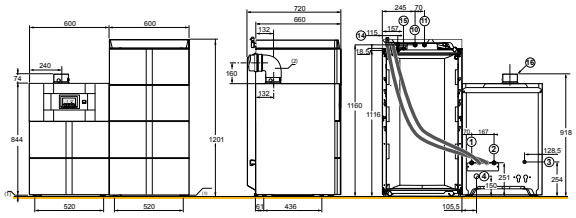

PRIJS EXCL. BTW MODEL			25/B 200
REF.	**20048742**	€	**7 800,30**

TECHNISCHE KENMERKEN SWW (ketel zie vorige pagina)

Maximale gebruikstemperatuur sww: 70 °C

Maximale bedrijfsdruk sww: 10 bar

Maximale bedrijfsdruk zonnesysteem (EGC…/V 200 SSL en V 200 SHL): 6 bar

MODEL	EGC	25/V 100 SL	25/V-B 200 SSL
Nominaal vermogen ketel bij 50/30 °C	kW	25,5	25,5
Boilerinhoud sww	L	95	200
Volume solargedeelte/volume naverwarming	L	-	110/90
Inhoud zonnewisselaar	kW	24	24
Debiet in 10 min. bij ΔT = 30 K	L/10 min	180	180
Uurdebiet bij ΔT = 35 K	L/h	590	590
Specifiek debiet bij ΔT = 30 K volgens EN 13203	L/min	18	18
Warmteoverdrachtscoëfficiënt (UA_S)	W/K	1,38	2,09
Gewicht leeg EGC… V	kg	117	172

Sanitaire prestaties bij een omgevingstemperatuur van het lokaal bij Pn: 20°C, koudwatertemperatuur bij Pn: 10°C, primair warmwatertemperatuur: 80°C, voorraadtemperatuur sww: 60°C

OPTIES TWINEO

VOOR **EGC...**

ALLE TOEBEHOREN UITGEZONDERD TOEBEHOREN “REGELINGEN”

HYDRAULISCHE AANSLUITKITS (NIET MEEGELEVERD MET DE KETEL)

	COLLI	REF.	€
5 voor EGC 25/V 100 SL en V 200 SSL (modellen met onderstaande boiler)			
Aansluitkit met voorgemonteerde afsluitkranen voor gas en water, geïntegreerde sanitaire veiligheidsgroep en CA-vulset:			
• Aansluitkit centraal	JA26	**20040077**	694,90
• Aansluitkit rechts	JA28	**20040079**	654,60
• Aansluitkit links	JA27	**20040078**	694,90
5 voor EGC 25 (enkel verwarming) en EGC 25/B 200 SSL (modellen met naaststaande boiler)			
Met voorgemonteerde afsluitkranen voor gas en water	JA36	**20040080**	456,20

SWW-BEREIDING

	COLLI	REF.	€
• Met onderstaande of naaststaande boiler			zie vorige pagina
• Met onafhankelijke boiler			zie hoofdstuk 9
• Met onafhankelijke zonneboiler			zie hoofdstuk 10
Boilervoeler	AD212	**20022911**	72,10
Aansluitkit voor een onafhankelijke boiler	JA10	**20040081**	107,10
Kit met sanitair expansievat (enkel voor EGC.../V 100 SL)	ER233	100018204	460,40

ANDERE TOEBEHOREN

	COLLI	REF.	€
Neutralisatiestation voor condensaat (met opvoerpomp)	DU13	83877009	1 298,50
Neutralisatiestation voor condensaat DN2 (zonder opvoerpomp)	SA3	7613609	565,50
Neutralisatiestation voor het condensaat DN1 (tot 75kW)	SA1	7613605	361,70
Muursteun voor neutralisatiestation DN 1	SA2	7613606	127,30
Vulling voor neutralisatiestation (10 kg)*	-	94225601	66,80
Vulling voor neutralisatiestation (25 kg)	SA7	7613613	138,90
Adapter bi-flux 2 x Ø 80 mm	DY868	**20024746**	95,50
Aansluitkit ketel op CLV	DY887	100014000	239,80
Reducerende bocht Ø 60/100 mm	JA43	100018253	129,50
Solar expansievat 18 liter voor (in vervanging van het standaard meegleverde expansievat van 12 liter met de EGC/V 200 SSL en EGC/VE 200 SHL)	JA74	7607001	523,00
Vuilfilter FERNOX TF1 Omega 3/4”		**20026274**	158,93

* te bestellen als wisselstuk

AANBEVOLEN ZONNECOLLECTOREN

zie hoofdstuk 10
"Zonne-systemen Inisol Twineo"

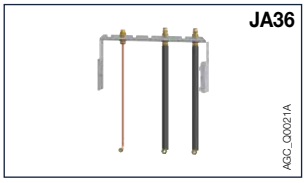

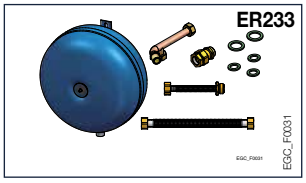

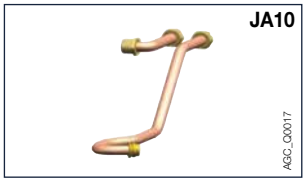

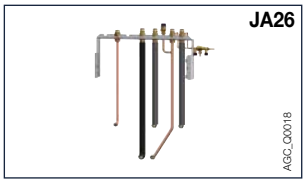

TOEBEHOREN REGELINGEN

KEUZE VAN DE TOEBEHOREN IN FUNCTIE VAN DE KRING

	Type kring	sww	direct
Bedieningsbord IniControl	EGC 25	AD212 (1)	standaard (2)
	EGC 25/V of /B...	standaard (1)	standaard (2)

PRIJS VAN DE TOEBEHOREN REGELINGEN

	COLLI	REF.	€
Modulerende VivaTherm ruimtethermostaat (met draad) met weergave van het geschat energieverbruik	AD304	**20024722**	250,30
Modulerende ruimtethermostaat VivaTherm (draadloos) met weergave van het geschat energieverbruik	AD303	**20024723**	416,10
Connected kamerthermostaat SMART TC° met Gateway voor OpenTherm of ON-OFF aansturing (2 draads)	AD311	**20024724**	325,50
Modulerende afstandsbediening "EasyTherm" met omgevingsvoeler, niet programmeerbaar (2-draads)	AD301	**20024726**	110,20
Kamerthermostaat on/off			naar keuze
Buitenvoeler	FM46	**20022799**	37,20
Boilervoeler	AD212	**20022911**	72,10

Regeling in functie van de ruimte- of buitentemperatuur:
(1) Een programmeerbare sanitaire voorrang is enkel mogelijk met de modulerende ruimtethermostaten AD304, AD303 of AD311
(2) Eventueel uit te breiden met:
- Indien een regeling in functie van de ruimte- of buitentemperatuur gewenst modulerende: ruimtethermostaat VivaTherm (AD 304, AD 303, AD 301) of klassieke ruimtethermostaat
- Indien een regeling in functie van de buitentemperatuur gewenst:
  • buitenvoeler (colli FM46)
  • buitenvoeler (colli FM46) + modulerende ruimtethermostaat (colli AD301, AD304, AD303 of AD311) of klassieke ruimtethermostaat on/off

Twineo
Ketel EGC 25/V 100 SL

- 1 directe kring radiatoren

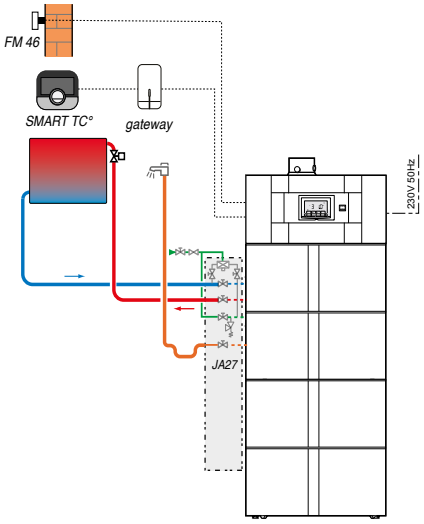

OMSCHRIJVING	COLLI	REF.	€
Ketel EGC 25/V 100 SL	-	**20048745**	**4 761,00**
Toebehoren in optie			
- Hydraulische aansluitkit	JA 27	**20040078**	**694,90**
- Connected kamerthermostaat SMART TC° met Gateway voor OpenTherm of ON-OFF aansturing (2 draads)	AD311	**20024724**	**325,50**
- Buitenvoeler	FM46	**20022799**	**37,20**
		Totale prijs excl. BTW:	**5 818,60**

Twineo
Ketel EGC 25/V 200 SSL

- 1 directe kring
- 1 sww door zonneboiler

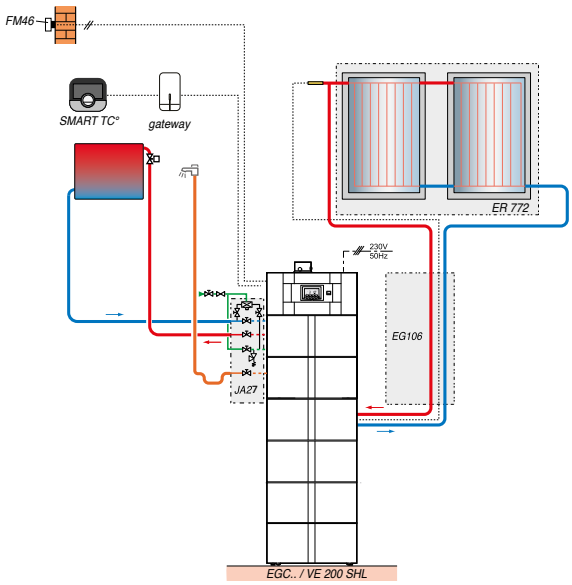

OMSCHRIJVING	COLLI	REF.	€
Ketel EGC 25/V 200 SSL	-	**20048741**	**7 459,70**
C250V vlakkeplaat zonnecollector voor verticale montage	2x ER240	**20033963**	**4 936,00**
Basisset hydraulische aansluiting van een zonnecollectorveld	ER245	**20033965**	**213,20**
Hydraulische verbindingsset tussen zonnecollectoren	ER246	**20033966**	**72,10**
Flex set hydraulische aansluiting van een zonnecollectorveld	ER247	**20033967**	**231,20**
Set profielen met schroeven voor 1x C250V verticale montage	2x ER664	**20027431**	**555,60**
Warmtegeleidende vloeistof -28°C 20 l	-	7862965	**145,20**
Toebehoren in optie			
- Aansluitkit links	JA27	**20040078**	**694,90**
- Connected kamerthermostaat SMART TC° met Gateway voor OpenTherm of ON-OFF aansturing (2 draads)	AD311	**20024724**	**325,50**
- Buitenvoeler	FM46	**20022799**	**37,20**
- Duo Tube Cu 15 x 10 m (Inclusief klemkoppelingen)	EG106	**20033947**	**789,30**
		Totale prijs excl. BTW:	**15 459,90**

CONDENSATIEGASKETEL, **VLOERMODEL, VOOR VERWARMING**

Modulens G®

AGC 15, 25 en 35 **van 3,4 tot 35,9 kW**

Het ✚ product
Zeer compleet uitgerust DIEMATIC iSystem

Condenserende gasvloerketel voor werking op aardgas

- Voor ombouw op propaan: ons raadplagen
- Zeer lage emissiewaarden
- Ketellichaam uit Al/Si in 1 stuk gegoten
- Inox premixbrander, modulerend van 22 tot 100% van het vermogen
- Uitrusting ketel: modulerende verwarmingspomp met energie-efficiëntie index EEI < 0,23, veiligheidsklep 3 bar, omschakelklep cv/sww, automatische ontluchter, binnenverlichting bij het zonder spanning zetten van de ketel
- Bedieningsbord DIEMATIC iSystem met een elektronisch programmeerbare regeling in functie van de buitentemperatuur, met vernieuwde ergonomie en mogelijkheid meerdere kringen aan te sturen (zie opties regelingen)
- Mantel met een zelfde esthetiek als de bijhorende cv-boilers, regelbare voetjes
- Verpakking: 1 colli

n° CE 0085CM0178

OPTIES: zie p 116 / **ROOKGASAFVOER:** zie hoofdstuk 12

BELANGRIJKSTE AFMETINGEN (mm en duim)

1-2	Retour/Vertrek directe kring verwarming G 3/4
3	Gastoevoer Ø G 1/2
4	Condensaatafvoerleiding in PVC Ø 24 x 19 mm
5	Retour/Vertrek primaire kring sww-bereider G 3/4 (met colli JA 10 - optie)
7	Retour/Vertrek mengkring verwarming G 3/4 (met colli JA 83 - optie: kit met gemotoriseerde mengkraan en pomp voor inbouw, of met colli JA 7 - optie: kit verbindingsleidingen)
10	Ingang sanitair koud water G 3/4
11	Uitgang sanitair warm water G 3/4
12	Retour sanitaire omloopleiding G 3/4 (met colli ER 218: kit voor sanitaire omloopleiding voor boiler 100 HL of met colli ER219: kit voor sanitaire omloopleiding voor boilers 160 SL en 220 SHL - opties)
13	Aflaatkraan sww met nippel Ø 14 mm uitwendig
14	Ingang primaire kring zonnewarmtewisselaar Cu 18 mm
15	Uitgang primaire kring zonnewarmtewisselaar Cu 18 mm
16	Rookgasaansluiting Ø 80/125 mm
	(1) Regelbare voetjes van 10 tot 30 mm

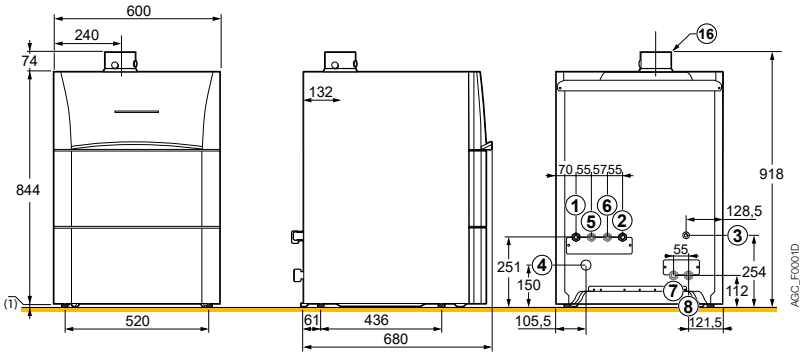

TECHNISCHE KENMERKEN

Condensatie

Gemiddelde werkingstemperatuur:
T_{werk_max}: 70 °C
T_{werk_min}: 25 °C

Maximale werkingstemperatuur: 90 °C
Maximale werkingsdruk: 3 bar
Veiligheidsthermostaat: 110 °C

Voeding: 230 V/50 Hz
Beschermklasse: IP 21
Gascategorie (BE): $I_{2E(S)}$
Niet voor plaatsing in Luxemburg

NOx klasse: 5
Homologatie: B_{23P}, C_{13x}, C_{33x}, C_{93x}, C_{53}, C_{43x}, C_{83x}

MODEL

		AGC	15	25	35
Nominaal vermogen ketel (Pn_gen)	- Nuttig vermogen bepaald bij nominaal vermogen Qnom	kW	14,9	24,8	34,8
	- Nuttig vermogen bij 30% nominaal vermogen Qnom (Pint)	kW	5,0	8,3	11,6
Nuttig vermogen bij 50/30 °C Pn (verwarmingsmodus)		kW	3,4-15,8	5,6-25,5	7,0-35,9
Rendement in % PCI belast …% Pn_gen	- 100 % Pn bij gemiddelde temperatuur 70 °C (RPn)	%	99,3	99,2	99,1
en watertemperatuur …°C	- 30 % Pn bij retourtemperatuur 30 °C (RPint)	%	110,2	110,1	110,6
Seizoensgebonden energie-efficiëntieklasse zonder toevoeging van regeling		%	94	94	94
Seizoensgebonden energie-efficiëntieklasse met standaard bijgeleverde buitenvoeler		%	96	96	96
Nuttig vermogen bij 80/60 °C mini/maxi (verwarmingsmodus)		kW	3,0-14,9	5,0-24,8	6,3-34,8
Nuttig vermogen bij 80/60 °C max (SWW-modus)		kW	14,9	28	34,8
Manometrische opvoerhoogte verwarmingskring		mbar	525	200	150
Waterinhoud		L	1,9	1,9	2,5
Stilstandsverliezen bij ΔT = 30 K (Qpo_{30})		W	78	78	85
Opgenomen vermogen van de ketel (zonder circulatiepomp) Pn_gen		W	31	45	62
Opgenomen vermogen van de circulatiepomp		W	31	31	31
Opgenomen vermogen van de ketel in stand-bye		W	4	4	4
Druk aan uitgang ketel		Pa	80	130	140
Gewicht (leeg)		kg	55	58	58

PRIJS EXCL. BTW MODEL

AGC	15	25	35
REF.	**20040072**	**20040073**	**20040075**
€	**3 529,00**	**3 796,00**	**4 228,00**

CONDENSATIEGASKETEL, **VLOERMODEL, VOOR VERWARMING EN SANITAIR WARM WATERBEREIDING**

Modulens G®

AGC ... / V 100 HL **van 3,4 tot 35,9 kW**

Het product
Compact: hoogte 1408 mm
Groot sanitair tapdebiet
Titan Active System®

- Sww-productie via geëmailleerde stratificatieboiler van het type "High Load" uitgerust met een platenwisselaar en modulerende laadpomp, Compact: boiler wordt onder de ketel geplaatst.
- Boiler wordt beschermd via het "Titan Active System®"
- Boiler voorzien van aflaat en aansluiting voor sanitaire omlooppomp
- Geleverd met verbindingsleidingen ketel/boiler, boilervoeler en regelbare voetjes
- Verpakking: 3 colli's

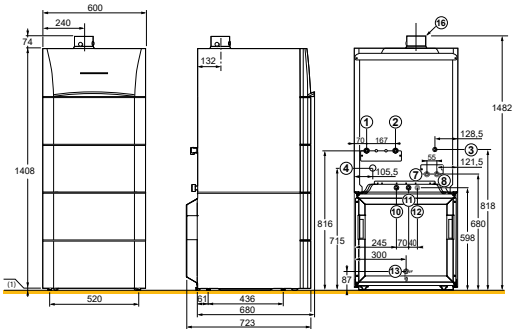

PRIJS EXCL. BTW MODEL	AGC	15/VL 100 HL	25/VL 100 HL	35/VL 100 HL
	REF.	20048730	20048737	20048746
	€	5 723,20	5 990,20	6 422,20

Modulens G®

AGC ... / VL 160 SL **van 3,4 tot 35,9 kW**

- Sww-productie via geëmailleerde boiler van 160 liter met warmtewisselaar "Standard Load", bevindt zich horizontaal onder de ketel en kan tegen de muur worden geplaatst. Zo wordt een compact geheel bekomen met geringe diepte en hoogte.
- Boiler wordt beschermd via het "Titan Active System®"
- Boiler voorzien van aflaat en aansluiting voor sanitaire omlooppomp
- Geleverd met verbindingsleidingen ketel/boiler, boilervoeler en regelbare voetjes
- Verpakking: 3 colli's

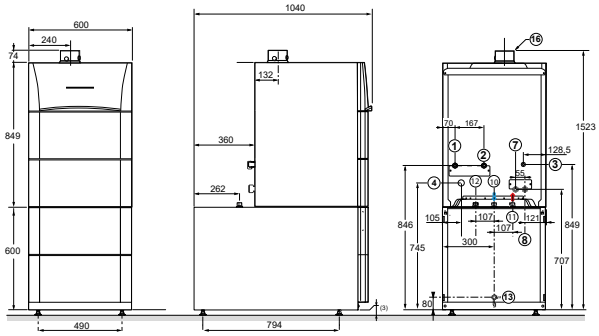

PRIJS EXCL. BTW MODEL	AGC	15/VL 160 SL	25/VL 160 SL	35/VL 160 SL
	REF.	20048731	20048738	20048736
	€	5 654,80	5 921,80	6 353,80

Nota: tabel met referenties en legende: zie pagina hiernaast

TECHNISCHE KENMERKEN SWW (VOOR DE KETEL, ZIE PAGINA HIERNAAST)

Maximale gebruikstemperatuur sww: 70 °C ⋮ Maximale bedrijfsdruk sww: 10 bar ⋮

MODEL		15 /V 100 HL	25 /V 100 HL	35 /V 100 HL	15 /VL 160 SL	25 /VL 160 SL	35 /VL 160 SL
Nominaal vermogen ketel 50/30 °C	kW	15,8	25,5	35,9	15,8	25,5	35,9
Boilerinhoud sww	l	100	100	100	160	160	160
Uitgewisseld vermogen sww	kW	15	28	32	14,5	23,0	25,0
Debiet in 10 min. bij ΔT = 30 K	l/10 min	210	255	280	240	245	245
Uurdebiet bij ΔT = 35 K	l/h	370	690	790	350	560	630
Specifiek debiet bij ΔT = 30 K volgens EN 13203	l/min	21	25,5	28	20	24	24,5
Warmteoverdrachtscoëfficiënt (UA_S)	W/K	1,38	1,38	1,38	1,67	1,67	1,67
Gewicht leeg AGC… V	kg	111	114	114	141	144	144

Sanitaire prestaties bij een omgevingstemperatuur van het lokaal bij Pn: 20°C, koudwatertemperatuur bij Pn: 10°C, primair warmwatertemperatuur: 80°C, voorraadtemperatuur sww: 60°C

CONDENSATIEGASKETEL, **VLOERMODEL, VOOR VERWARMING EN SANITAIR WARM WATERBEREIDING**

Modulens G®

AGC ... / V 160 SL **van 3,4 tot 35,9 kW**

Het product
Groot sanitair tapdebiet
Titan Active System®

- Sww-productie via geëmailleerde boiler met warmtewisselaar "Standard Load" Compact: boiler wordt onder de ketel geplaatst
- Boiler wordt beschermd via het "Titan Active System®"
- Boiler voorzien van aflaat en aansluiting voor sanitaire omlooppomp
- Geleverd met verbindingsleidingen ketel/boiler, boilervoeler en regelbare voetjes
- Verpakking: 3 colli's

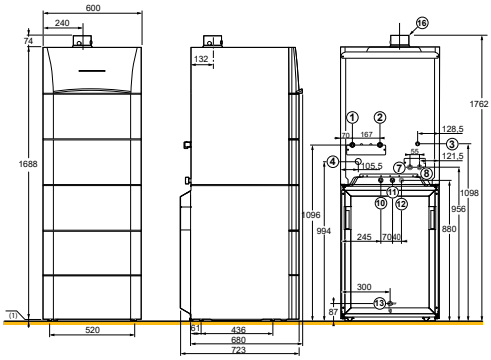

PRIJS EXCL. BTW MODEL	AGC	15/V 160 SL	25/V 160 SL	35/v 160 SL
	REF.	20048732	20048739	20048747
	€	5 805,70	6 072,70	6 504,70

Modulens G®

AGC ... / B 160 SL **van 3,4 tot 35,9 kW**

- Sww-productie via geëmailleerde boiler met warmtewisselaar "Standard Load". Boiler met zelfde design als de ketel kan links of rechts van de ketel worden geplaatst
- Boiler wordt beschermd via het "Titan Active System®"
- Boiler voorzien van aflaat en aansluiting voor sanitaire omlooppomp
- Geleverd met verbindingsleidingen ketel/boiler, boilervoeler en regelbare voetjes
- Verpakking: 3 colli's zonder muur- of dakdoorvoer

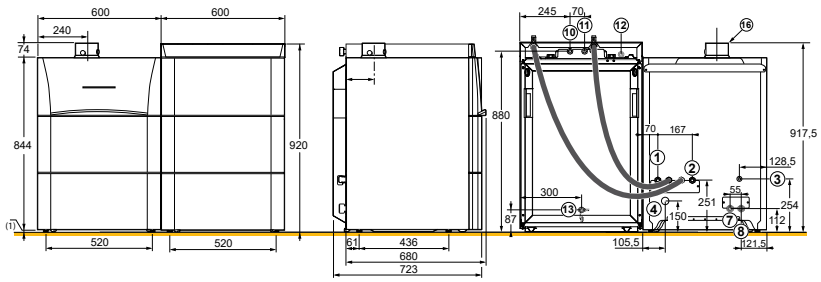

PRIJS EXCL. BTW MODEL	AGC	15/B 160 SL	25/B 160 SL	35/B 160 SL
	REF.	20048733	20048740	20048748
	€	6 146,30	6 413,30	6 845,30

TECHNISCHE KENMERKEN SWW (VOOR KETEL ZIE PAGINA 67)

Maximale gebruikstemperatuur sww: 70 °C ⋮ Maximale bedrijfsdruk sww: 10 bar ⋮

MODEL	AGC	15 /V 160 SL 15 /B 160 SL	25 /V 160 SL 25 /B 160 SL	35 /V 160 SL 35 /B 160 SL
Nominaal vermogen ketel 50/30 °C	kW	15,8	25,5	35,9
Boilerinhoud sww	l	155	155	155
Uitgewisseld vermogen sww	kW	15	28	32
Debiet in 10 min. bij ΔT = 30 K	l/10 min	235	240	245
Uurdebiet bij ΔT = 35 K	l/h	370	690	790
Specifiek debiet bij ΔT = 30 K volgens EN 13203	l/min	20	24	24,5
Warmteoverdrachtscoëfficiënt (UA_S)	W/K	1,78	1,78	1,78
Gewicht (leeg) AGC… V/B	kg	140/143	143/146	143/146

Sanitaire prestaties bij een omgevingstemperatuur van het lokaal bij Pn: 20°C, koudwatertemperatuur bij Pn: 10°C, primair warmwatertemperatuur: 80°C, voorraadtemperatuur sww: 60°C

CONDENSATIEGASKETEL, **VLOERMODEL, VOOR VERWARMING EN SANITAIR WARM WATERBEREIDING**

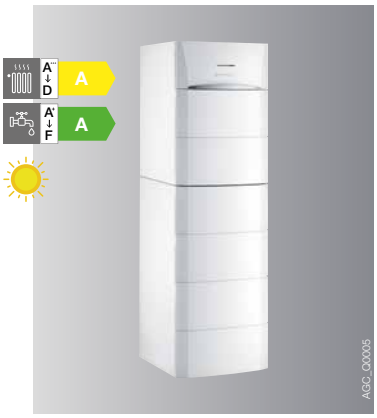

Modulens G®

AGC ... / V 220 SHL **van 3,4 tot 35,9 kW**

Het product
Importante couverture solaire jusqu'à 60 % des besoins annuels Titan Active System®

- Sww-productie via zonne-energie met een geëmailleerde stratificatieboiler van het type "High Load" uitgerust met een platenwisselaar en modulerende laadpomp en een warmtewisselaar voor verbinding met een zonnesysteem. Compact: boiler wordt onder de ketel geplaatst.
- Boiler wordt beschermd via het "Titan Active System®"
- Uitgerust met een compleet zonnestation: moduleren-de loadpomp, expansievat 12l, veiligheidsgroep, zonneregeling, thermostatische mengkraan
- Boiler voorzien van aflaat en aansluiting voor sanitaire omlooppomp
- Geleverd met verbindingsleidingen ketel/boiler, boilervoeler en regelbare voetjes
- Verpakking: 4 colli's

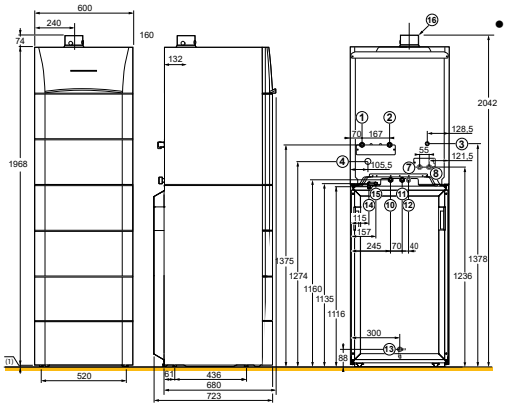

PRIJS EXCL. BTW MODEL	AGC	15/V220 SHL	25/V220 SHL	35/V220 SHL
	REF.	20048734	20048728	20048743
	€	7 994,00	8 261,00	8 693,00

Modulens G®

AGC ... / B 220 SHL **van 3,4 tot 35,9 kW**

- Sww-productie via zonne-energie met een geëmailleerde stratificatieboiler van het type "High Load" uitgerust met een platenwisselaar en modulerende laadpomp en een warmtewisselaar voor verbinding met een zonnesysteem. Naaststaande boiler, links of rechts te plaatsen.
- Boiler wordt beschermd via het "Titan Active System®"
- Uitgerust met een compleet zonnestation: moduleren-de loadpomp, expansievat 12l, veiligheidsgroep, zonneregeling, thermostatische mengkraan
- Boiler voorzien van aflaat en aansluiting voor sanitaire omlooppomp
- Geleverd met verbindingsleidingen ketel/boiler, boilervoeler en regelbare voetjes
- Verpakking: 4 colli's

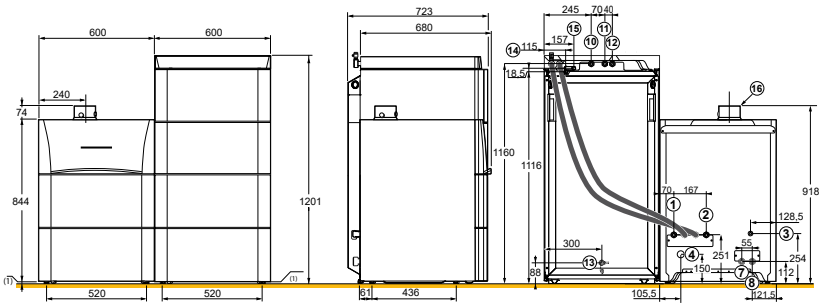

PRIJS EXCL. BTW MODEL	AGC	15/B220 SHL	25/B220 SHL	35/B220 SHL
	REF.	20048735	20048729	20048744
	€	8 393,90	8 660,90	9 092,90

TECHNISCHE KENMERKEN SWW (VOOR KETEL ZIE PAGINA 67)

Maximale gebruikstemperatuur sww: 70 °C ⋮ Maximale bedrijfsdruk sww: 10 bar ⋮ Maximale bedrijfsdruk zonnesysteem: 6 bar

MODEL		15 /V 220 SHL 15 /B 220 SHL	25 /V 220 SHL 25 /B 220 SHL	35 /V 220 SHL 35 /B 220 SHL
Nominaal vermogen ketel 50/30 °C	kW	15,8	25,5	35,9
Boilerinhoud sww	L	220	220	220
Volume solargedeelte/volume naverwarming	L	135/85	135/85	135/85
Uitgewisseld vermogen sww	kW	15	28	32
Debiet in 10 min. bij ΔT = 30 K	l/10 min	200	240	260
Uurdebiet bij ΔT = 35 K	l/h	370	690	790
Specifiek debiet bij ΔT = 30 K volgens EN 13203	l/min	20	24	26
Warmteoverdrachtscoëfficiënt (UA_S)	W/K	2,09	2,09	2,09
Gewicht leeg AGC... V/B	kg	171/174	174/177	174/177

Sanitaire prestaties bij een omgevingstemperatuur van het lokaal bij Pn: 20°C, koudwatertemperatuur bij Pn: 10°C, primair warmwatertemperatuur: 80°C, voorraadtemperatuur sww: 60°C

OPTIES MODULENS G®

VOOR **AGC...**

ALLE TOEBEHOREN UITGEZONDERD TOEBEHOREN "REGELING"

HYDRAULISCHE AANSLUITKITS (NIET MEEGELEVERD MET DE KETEL)

	COLLI	REF.	€
5 voor AGC .../V 100 HL, V 160 SL en V 220 SHL (modellen met onderstaande boiler behalve AGC. . ./ VL 160 SL)			
Aansluitkit met voorgemonteerde afsluitkranen voor gas en water en geïntegreerde sanitaire veiligheidsgroep:			
• Aansluitkit centraal	JA26	**20040077**	694,90
• Aansluitkit recjhts	JA28	**20040079**	654,60
• Aansluitkit links	JA27	**20040078**	694,90
5 voor AGC ... (enkel verwarming), AGC . . ./B 160 SL en B 220 SHL (modellen met naaststaande boiler)			
Aansluitkit met voorgemonteerde afsluitkranen voor gas en water	JA36	**20040080**	456,20

HYDRAULISCHE AANSLUITKITS

	COLLI	REF.	€
Kit met pomp en gemotoriseerde 3-weg kraan voor inbouw (voeler meegeleverd)	JA83	**20022783**	953,80
Verbindingskit met interne 3-weg kraan/hydraulische aansluitkit voor JA36 of JA 26, 27 of 28	JA35	**20022782**	184,60
In te bouwen verbindingskit voor aansluiten van 1 of 2 externe kringen	JA7	**20032602**	147,50
Hydraulische module met modulerende verwarmingspomp met energie-efficiëntie index EEI < 0,23 voor 1 directe kring	EA143	**20022970**	848,70
Hydraulische module met modulerende verwarmingspomp met energie-efficiëntie index EEI < 0,23 voor 1 mengkring	EA144	**20022971**	1 112,40
Geïsoleerde collector voor 2 of 3 modules	EA140	**20022967**	415,10
Set van 2 muurbeugels voor collector	EA141	**20022968**	45,30
Kit koppelingen G en R (1" en 3/4")	BH84	**20024707**	42,40

ANDERE TOEBEHOREN

	COLLI	REF.	€
Evenwichtsfles 60/60 - 1"	GV45	**20022973**	595,10
Neutralisatiestation voor condensaat (met opvoerpomp)	DU13	83877009	1 298,50
Neutralisatiestation voor condensaat DN2 (zonder opvoerpomp)	SA3	7613609	565,50
Neutralisatiestation voor het condensaat DN1 (tot 75kW)	SA1	7613605	361,70
Muursteun voor neutralisatiestation DN1	SA2	7613606	127,30
Vulling voor neutralisatiestation (10 kg)*	-	94225601	66,80
Vulling voor neutralisatiestation (25 kg)	SA7	7613613	138,90
Adapter bi-flux 2 x 80 mm	DY868	**20024746**	95,50
Aansluitkit ketel op CLV	DY887	100014000	239,80
Gereduceerde bocht Ø 60/100 mm	JA43	100018253	129,50
Kit rookgastemperatuursonde	JA38	100018163	111,40
Solar expansievat 18 liter voor (in vervanging van het standaard meegleverde expansievat van 12 liter met de AGC/220 SHL)	JA74	7607001	523,00
Vuilfilter FERNOX TF1 Omega 3/4"		**20026274**	158,93

* te bestellen als wisselstuk

SWW-BEREIDING

	COLLI	REF.	€
• Met onderstaande of naaststaande boiler		zie vorige pagina	
• Met onafhankelijke boiler		zie hoofdstuk 9	
• Met onafhankelijke zonneboiler		zie hoofdstuk 10	
Boilervoeler	AD212	**20022911**	72,10
Aansluitkit voor een onafhankelijke boiler	JA10	**20040081**	107,10
Set met magnesiumanode	EA103	100000492	98,70
Kit met sanitair expansievat enkel voor AGC/V100 HL, AGC/VL 160 SL en AGC/V160 SL	ER233	100018204	460,40
Kit voor sanitaire omloopleiding boiler 100 HL	ER218	**20023026**	27,60
Kit voor sanitaire omloopleiding boiler 160 SL en 220 SHL	ER219	**20023027**	103,90

AANBEVOLEN ZONNECOLLECTOREN

Aanbevolen zonnecollectoren die kunnen gecombineerd worden met de ketels AGC .../V 220 SHL of /B 220 SHL : zie vanaf p 105

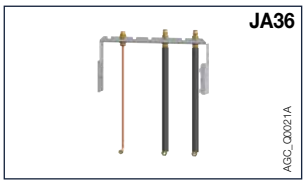

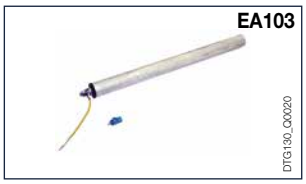

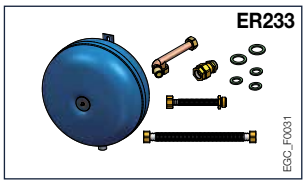

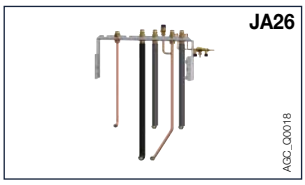

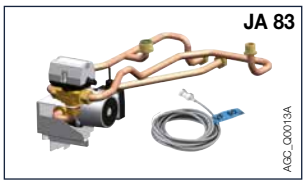

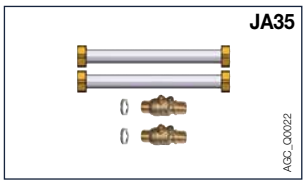

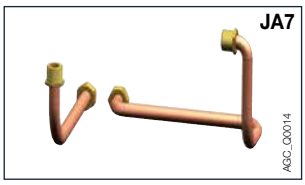

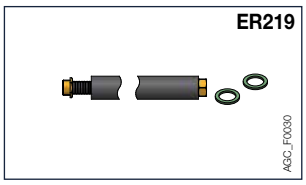

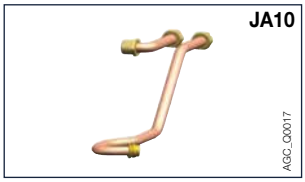

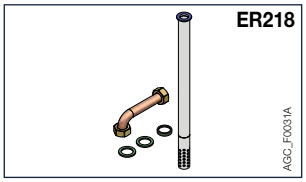

TOEBEHOREN EN BEREKENDE VOORBEELDEN

VOOR **MODULENS G® AGC...**

TOEBEHOREN REGELINGEN

KEUZE VAN DE TOEBEHOREN IN FUNCTIE VAN DE KRING

Type kring		sww	direct	mengkring	direct + 1 mengkring	2 x mengkring	direct+ 2 x mengkring
Bedieningsbord DIEMATIC iSystem (1)(2)	AGC. . .	1 x AD212	standaard	1 x AD199 *	1 x AD199 *	1 x AD199 + 1 x AD249	1 x AD199 + 1 x AD249
	AGC.../V... of B...	standaard	standaard	1 x AD199 *	1 x AD199 *	1 x AD199 + 1 x AD249	1 x AD199 + 1 x AD249

(1) Elk van de verwarmingskringen kan uitgerust worden met een afstandsbediening naar keuzee AD285, AD284 + AD252 of FM52
(2) Cascade tot 10 ketels mogelijk
* voeler meegeleverd met de colli JA 83 (kit met pomp en 3-weg voor inbouw)

PRIJS VAN DE TOEBEHOREN REGELINGEN

	COLLI	REF.	€
Afstandsbediening CDI D. iSystem	AD285	**20024800**	**262,00**
Afstandsbediening draadloze CDR D. iSystem (zonder zender)	AD284	**20023012**	**360,70**
Draadloze buitenvoeler	AD251	**20024797**	**120,90**
Zender voor CDR D. iSystem of draadloze buitenvoeler	AD252	**20024799**	**189,90**
Vereenvoudigde afstandsbediening met ruimtevoeler	FM52	**20024642**	**140,10**
Printplaat + voeler voor mengkraan	AD249	**20024798**	**209,00**
Vertrekvoeler na de mengkraan	AD199	**20023011**	**100,80**

	COLLI	REF.	€
BUS DIEMATIC verbindingskabel (12 m)	AD134	**20022899**	**154,90**
Boilervoeler	AD212	**20022911**	**72,10**
Systeemvoeler	AD250	**20023013**	**67,90**
Regeling DIEMATIC VM iSystem	AD281	100018254	**2 138,80**

05

Modulens G®
AGC.../V 160 SL

- 1 directe kring radiatoren

OMSCHRIJVING

	COLLI	REF.	€
Ketel AGC 15/V 160 SL	-	**20048732**	**5 805,70**
Toebehoren in optie			
- Aansluitkit rechts	JA28	**20040079**	**654,60**
- Afstandsbediening CDR D. iSystem	AD284	**20023012**	**360,70**
- Draadloze buitenvoeler	AD251	**20024797**	**120,90**
- Zender voor CDR D. iSystem of draadloze buitenvoeler	AD252	**20024799**	**189,90**
		Totale prijs excl. BTW:	**7 131,80**

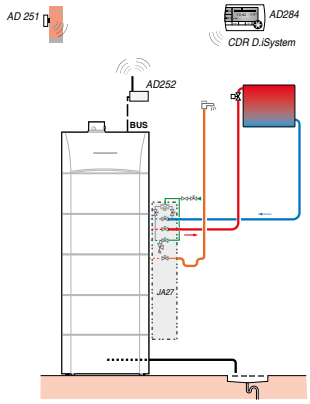

AGC_F0020C

Modulens G®
AGC.../V 220 SHL

- 1 directe kring radiatoren
- 1 kring vloerverwarming met mengkring
- 1 zonnekring

OMSCHRIJVING

	COLLI	REF.	€
Ketel AGC 15/V220 SHL	-	**20048734**	**7 994,00**
Kit met pomp en gemotoriseerde 3-weg	JA83	**20022783**	**953,80**
C250V vlakkeplaat zonnecollector voor verticale montage	2x ER240	**20033963**	**4 936,00**
Basisset hydraulische aansluiting van een zonnecollectorveld	ER245	**20033965**	**213,20**
Hydraulische verbindingsset tussen zonnecollectoren	ER246	**20033966**	**72,10**
Flex set hydraulische aansluiting van een zonnecollectorveld	ER247	**20033967**	**231,20**
Set profielen met schroeven voor 1x C250V verticale montage	2x ER664	**20027431**	**555,60**
Warmtegeleidende vloeistof -28°C 20 l	-	7862965	**145,20**
Kit voor sanitaire omloopleiding	ER219	**20023027**	**103,90**
Toebehoren in optie			
- Aansluitkit links	JA27	**20040078**	**694,90**
- Hydraulische aansluitkit	JA35	**20022782**	**184,60**
- Afstandsbediening CDI D. iSystem	AD285	**20024800**	**262,00**
- DUOSOLAR inox DN16 rol 15m	-	**20027423**	**652,48**
		Totale prijs excl. BTW:	**16 998,98**

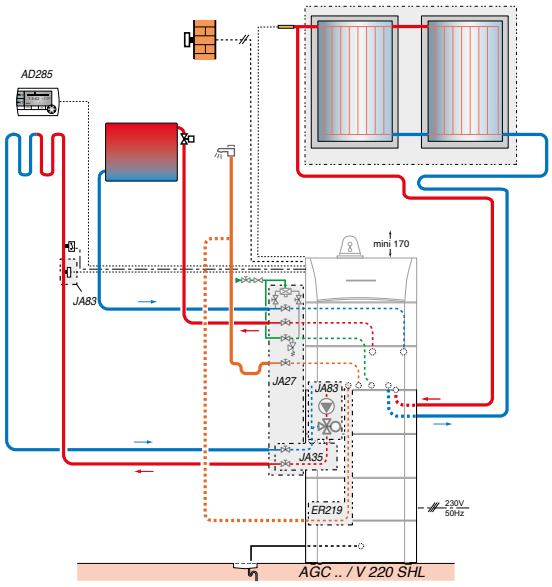

AGC_F0021K

HULP BIJ UW KEUZE PROJECT

VOOR COLLECTIEVE INSTALLATIES . . . . . .

		Elidens PGC	IX 245	C 340	C 640
		ELIDENS PGC 45 - 115	**IX245**	**C 340**	**C 640**
Regeling		Diematic Evolution	Diematic Evolution	Diematic Evolution	Diematic Evolution
Nominaal vermogen bij 80/60 °C (verwarming)	kW	9 tot 104	9 tot 104	9 tot 104	9 tot 104
Nominaal vermogen bij 50/30 °C (verwarming)	kW	9 tot 110	9 tot 110	9 tot 110	9 tot 110
Energieklasse verwarming		A	A	A	A
Modulatiebereik		18 tot 100 %	18 tot 100 %	18 tot 100 %	18 tot 100 %
Werking aardgas en propaan		X	X	X	X
Evenwichtsfles		X	X	X	X
Kit platenwisselaar		X	X	X	X
Kit cascade		X	X	X	X
Sturing 0-10 V		X	X	X	X
Pagina		p 119	p 124	p 132	p 133

Rookgasafvoer	Zie hoofdstuk 12	Zie hoofdstuk 12	Zie hoofdstuk 12	Zie hoofdstuk 12
Toebehoren en berekende voorbeelden	vanaf p 121	vanaf p 129	vanaf p 134	vanaf p 134

CONDENSATIEGASKETEL, **VLOERMODEL, VOOR VERWARMING**

tot 1000 A↓D A

Elidens

PGC 45, 65, 90, 115 **van 8,9 tot 114 kW**

Het ✚ product
Condenserende gasketels voor kleine en middelgrote collectiviteiten

Condenserende vloergasketel, klaar voor werking op aardgas

- Voeding: 20/25 mbar
- Mogelijkheid om een verticale of horizontale rookgasafvoer aan te sluiten (homologaties C13x, C33x of C93x), via schoorsteen (homologatie B23P) of bi-flux (homologatie C53 (opties)
- Lage emissiewaarden
- Monoblok ketellichaam uit Al/Si (gegoten uit 1 stuk)
- Premix inox gasbrander, uit verweven metaalvezel
- Groot modulatiebereik van het vermogen: 18 tot 100%
- Ingebouwde terugslagklep voor rookgassen
- Ventilator uitgerust met een geluidsdemper
- 2 bedieningsborden naar keuze: DIEMATIC Évolution met elektronisch programmeerbare regeling in functie van de buitentemperatuur
- Hydraulische aansluitsets in optie beschikbaar
- Verpakking: 2 colli's

n° CE 0085CT0009

OPTIES: zie p 121 / **ROOKGASAFVOER:** zie hoofdstuk 12

BELANGRIJKSTE AFMETINGEN (mm en duim)

1	Vertrek verwarming: - PGC-...: R 1 1/4 - PGC-...EP: G 1 1/4 - PGC-...SH: G 2
2	Gastoevoer G 3/4
3	Retour verwarming: - PGC-...: R 1 1/4 - PGC-...EP: G 1 1/4 - PGC-...SH: G 2
4	Condensafvoer (Ø 22 mm ext.)
5	Concentrische aansluiting rookgasafvoer/luchttoevoer : - PGC-45: Ø 80/125 mm - PGC-65/90/115: Ø 100/150 mm
6	Automatische ontluchter
7	Aftapkraan

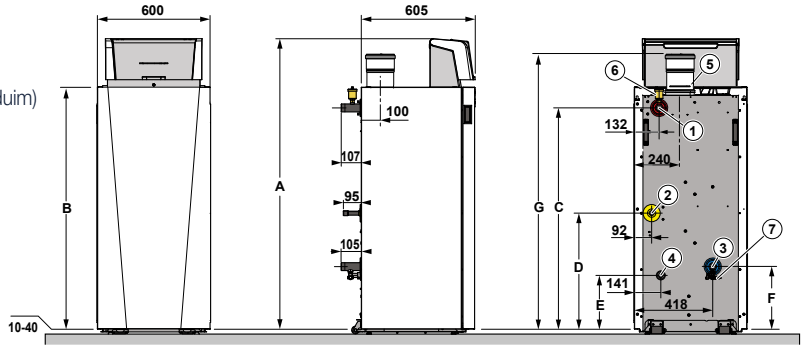

	A	B	C	D	E	F	G	K	M	N
PGC -45/65	1340	1083	961	400	150	118	1222	79	1153	1289
PGC -90/115	1563	1305	1183	622	352	340	1440	43	1375	1511

TECHNISCHE KENMERKEN

Condensatie

Gemiddelde werkingstemperatuur:
T_{werk_max}: 85 °C
T_{werk_min}: 25 °C

Maximale werkingstemperatuur: 90 °C
Maximale werkingsdruk: 4 bar
Voeding: 230 V/50 Hz

Beschermklasse: IP X1B
NOx klasse: 6
Gascategorie (BE): 45-65 $I_{2E(S)}$ / 90-115 $I_{2E(R)}$
Niet voor plaatsing in Luxemburg

Homologatie: B_{33}, B_{23}, B_{23P}, $C_{13(x)}$, $C_{33(x)}$, $C_{43(x)}$, C_{53}, $C_{63(x)}$, $C_{83(x)}$, $C_{93(x)}$

MODEL

		PGC	45	65	90	115
Seizoensgebonden energie-efficiëntieklasse verwarming			A	A	-	-
Nuttig vermogen	- Nuttig vermogen bepaald bij nominaal vermogen Qnom (Pn_gen)	kW	40,8	61,5	84,2	103,9
	- Nuttig vermogen bij 30% nominaal vermogen Qnom (Pint)	kW	13,7	20,5	27,9	34,7
Nominaal vermogen (50/30 °C)		kW	41	62	84	104
Rendement in % PCI belast ... %	- 100 % gemiddelde temperatuur 70 °C (RPn)	%	99,1	99,2	97,9	97,1
en watertemperatuur... °C	- 30 % retourtemperatuur 30 °C (RPint)	%	110,6	110,4	108,1	108,0
Seizoensgebonden energie-efficiëntieklasse zonder toevoeging van regeling)		%	95	94	-	-
Seizoensgebonden energie-efficiëntieklasse met standaard meegeleverde buitenvoeler		%	97	96	-	-
Nuttig rendement in ...% van het nominaal vermogen:	- 100 %: Eta 4	%	-	-	88,2	87,5
	- 30 %: Eta 1	%	-	-	97,4	97,3
Stilstandsverliezen bij ΔT = 30 K (Qpo_{30})		W	105	114	119	119
Opgenomen vermogen van de circulatiepomp (Qaux)		W	68	92	124	180
Opgenomen vermogen van de ketel in standby (Qveille)		W	4	6	5	9
Nuttig vermogen 50/30 °C mini/maxi		kW	9,1-42,4	13,5-65,0	15,8-89,5	21,2-109,7
Nuttig vermogen 80/60 °C mini/maxi		kW	8-40,8	12-61,5	14,1-84,2	18,9-103,9
Druk aan de uitgang ketel		Pa	150	100	160	220
Geluidsvermogensniveau, binnen		dBA	55	55	61	60
Waterinhoud		l	5,2	7,1	10,1	10,1
Min. nodig waterdebiet		l/h	195	290	340	455
Gewicht (leeg)		kg	87	98	109	109

PRIJS EXCL. BTW MODEL

PGC	45	65	90	115
PGC DIEMATIC Évolution	REF. **20040085 + 20040082**	**20048750**	**20048751**	20046449 **+ 20040085**
	€ 4 920,30	**5 811,30**	**9 138,30**	**10 618,30**

Elidens

PGC 45, 65, 90, 115 gemonteerd in cascade

CASCADESYSTEMEN VAN 2 TOT 4 KETELS, SAMEN TE STELLEN IN FUNCTIE VAN DE GEKOZEN COMBINATIE . .

BELANGRIJKSTE AFMETINGEN (mm en duim)

Colli's	Nr. **4** A (mm)
HC222	279
HC200	619

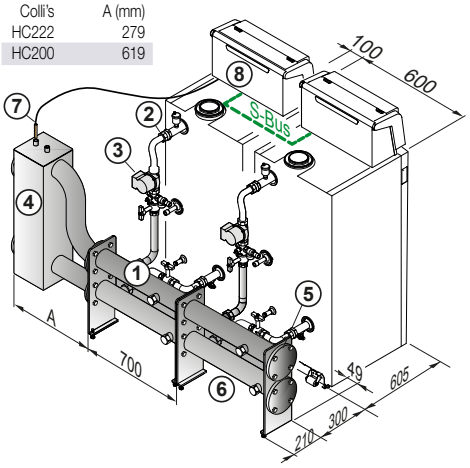

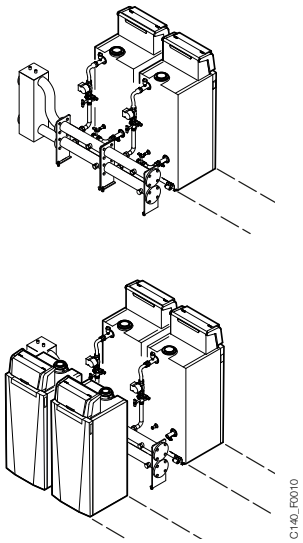

De cascadesystemen PGC-45 tot 115 zijn samen te stellen door de installateur vertrekkende van de opties hieronder opgelijst. Het is mogelijk om deze cascades te van 2 tot 4 ketels ruggelings gemonteerd te realiseren.

De ketels dienen afzonderlijk besteld te worden.

LIJST MET DE COLLI'S, TE BESTELLEN IN FUNCTIE VAN DE GEWENSTE COMBINATIE

NR.	OMSCHRIJVING	COLLI	REF.	€
1	Collector DN 65 (installatie ≤ 460 kW)	HE35	100011703	763,80
2	Hydraulische verbindingskit :			
	• PGC-45 en 65	HE32	100011490	1 138,40
	• PGC-90 en 115	HE33	100011491	1 138,40
3	Verwarmingspomp UPM 25-105 PWM	JJ416	7723290	614,30
4	Evenwichtsfles :			
	• DN 65 (installatie ≤ 350 kW)	HC222	114311	944,20
	• DN 65 (installatie > 350, ≤ 460 kW)	HC200	111712	1 500,10
5	Blinde flenzen voor watercollector (set van 2 st.)			
	• DN 65	HC198	111701	219,60
	• DN 100	HC199	111703	286,40
6	Set van 2 stoppen (bij montage in lijn)	HC195	111708	66,80
7	Cascade vertrekvoeler + dompehuls			
	• voor evenwichtsfles HC222	HC223	100013027	205,80
	• voor evenwichtsfles HC200	HC206	100008701	231,20
8	BUS-kabel voor verbinding van ketels, lengte 12 m	AD309	7663561	69,00

HYDRAULISCHE OPTIES

	COLLI	REF.	€
Set van 2 stuks bocht 90° DN 65	HC209	111788	946,40
Isolatie bocht DN 65	HC216	111167	147,50
Set van 2 stuks tegenflenzen DN 65	HC217	**20033252**	219,60
Set van 2 stuks bocht 90° DN 100	HC210	111790	1 337,80
Set van 2 stuks tegenflenzen DN 100 te lassen	HC218	112633	258,80
Isolatie evenwichtsfles HC222	HC224	**20033250**	56,20
Isolatie evenwichtsfles HC200	HC215	**20033251**	350,10
Regelbare voet	HC219	**20024650**	11,60

ANDERE OPTIES

	COLLI	REF.	€
Gasfilter DN 50	HC255	S101655	756,40
Gasfilter DN 65	HC256	S101656	1 071,50
Set van 2 stuks flenzen te lassen voor gasfilter DN50	HC261	S103345	197,30
Rookgasadapter Ø 80 naar 100 mm	DY768	84887768	85,90

HC209

HC217

HC224

HC215

HC219

HC255

HC261

OPTIES ELIDENS

VOOR **PGC**

ALLE TOEBEHOREN UITGEZONDERD TOEBEHOREN REGELING

TOEBEHOREN KETEL

	COLLI	REF.	€
Hydraulische aansluitkit 1" 1/4	HC177	**20024706**	474,20
Gaskraan 3/4" rechts	HC158	100004641	71,10
Verwarmingspomp UPM 25-105 PWM	JJ416	7723290	614,30
Neutralisatiestation met vrije afvoer (zonder opvoerpomp) :			
• DN1 (tot 75 kW)	SA1	7613605	361,70
• DN 2.0 (tot 450 kW)	SA3	7613609	565,50
Muursteun voor het neutralisatiestation DN 1	SA2	7613606	127,30
Neutralisatiestation (met opvoerpomp):			
• voor ketels < 120 kW	DU13	83877009	1 298,50
• voor ketels tot 300 kW	SA4	7613610	1 656,00
• voor ketels > 350 kW tot 1300 kW	DU15	83877011	1 922,40
Vulling voor neutralisatiestation (10 kg)*	-	94225601	66,80
Vulling voor neutralisatiestation (25 kg)	SA7	7613613	138,90
Gasdrukregelaar 300 mbar: GDJ 15 (van 40 tot 150 kW) Ø 1/2"	SA11	7628752	235,60
Evenwichtsfles :			
• 60/60 - 1" voor PGC-45 en 65	GV45	**20022973**	595,10
• 80/60 1" 1/4 voor PGC-90 en 115	GV46	100019347	717,20
• 120/80 2"	GV47	100019348	960,20

* Te bestellen als wisselstuk

SWW-BEREIDING

	COLLI	REF.	€
• met onafhankelijke boiler		zie hoofdstuk 9	
• met zonneboiler		zie hoofdstuk 10	
Boilervoeler	AD212	**20022911**	72,10
Verbindingskit DTG 130-45 tot 115/zonneboilers of onafhankelijke bereiders voor DTG 130-45 tot 115	EA121	**20025699**	850,90
Anode met gedwongen stroom	AJ38	**20033385**	457,20
Aansluitkit G en R (1" en 3/4")	BH84	**20024707**	42,40

HYDRAULISCHE KITS

	COLLI	REF.	€
Kit platenwisselaar:			
• voor PGC-45/65	JJ407	7720938	3 300,40
• voor PGC-90/115	JJ408	7720939	3 625,10
Kit evenwichtsfles			
• voor PGC-45/65	JJ409	7709269	3 391,70
• voor PGC-90/115	JJ410	7709270	3 815,00

05

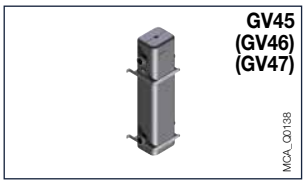

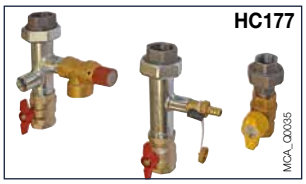

OPTIES EN BEREKEND VOORBEELD ELIDENS

VOOR **PGC**

TOEBEHOREN REGELINGEN

KEUZE VAN DE TOEBEHOREN IN FUNCTIE VAN DE KRING

	Ketel apart of ketel 1 in cascade						Ketel 2 tot 8 in cascade per bijkomende ketel: (2)		
Type kring	sww	direct of 2 x direct	mengkring of direct + 1 mengkring	2 x mengkring	direct + 2 x mengkring	3 x mengkring	mengkring	2 x mengkring	3 x mengkring
PGC met bedieningsbord / DIEMATIC Évolution (3)	1 x AD212	standaard (1)	1 x AD199	2 x AD199	1 x AD199 1 x AD249	2 x AD199 1 x AD249	• met regeling DIEMATIC Évolution (2) 1 x AD199	2 x AD199	2 x AD199 + 1 x AD249

(1) + colli FM46 (buitenvoeler) om een installatie enkel te sturen volgens de buitentemperatuur

PRIJS VAN DE TOEBEHOREN REGELINGEN

	COLLI	REF.	€
• voor regeling DIEMATIC Évolution			
Buitenvoeler	FM46	**20022799**	37,20
Printplaat + voeler voor mengkraan	AD249	**20024798**	209,00
Vertrekvoeler na de mengkraan	AD199	**20023011**	100,80
Boilervoeler	AD212	**20022911**	72,10
Systeemvoeler voor buffervat of vertrekvoeler	AD250	**20023013**	67,90
Connected kamerthermostaat SMART TC° (R-BUS) (2-draads) **AANBEVOLEN KAMERTHERMOSTAAT**	AD324	**20024725**	289,40
Connected kamerthermostaat SMART TC° RF, (draadloze thermostaat met gateway)	AD341	**20024732**	522,20
Connected kamerthermostaat SMART TC° RF, (bijkomende draadloze thermostaat)	AD342	**20024733**	259,60

	COLLI	REF.	€
S-Bus kabel 1,5 m met eindconnectoren	AD308	**20024965**	26,60
S-Bus kabel 12 m met eindconnectoren	AD309	7663561	69,00
S-Bus kabel 20 m met eindconnectoren	AD310	7663619	84,90
VM DIEMATIC Evolution	AD315	7676561	1 484,20
GTW08 L-Bus - ModBus interface	AD332	7721982	248,20

AD324

SMARTTC_Q007

AD332

REG_Q0003

PGC
PGC-45 DIEMATIC Évolution

- 1 directe kring met ventilo-convectoren (zonder mengkraan)
- 1 kring vloerverwarming (met mengkraan)
- 1 SWW-bereider
- 1 kring (zwembad)

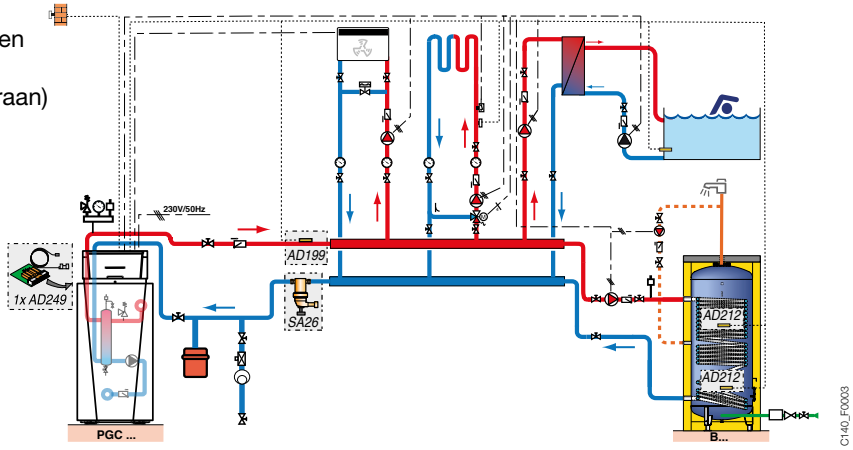

OMSCHRIJVING

	COLLI	REF.	€
Ketel PGC-45 DIEMATIC Evolution	-	**20048749**	**4 920,30**
Kit evenwichtsfles voor PGC 45/65	JJ409	7709269	**3 391,70**
Printplaat + voeler voor mengkraan	AD249	**20024798**	**209,00**
Vertrekvoeler	AD199	**20023011**	**100,80**
2 x boilervoelers	2 x AD212	**20022911**	**144,20**
SWW bereider BPB 501	EC795	**20033382**	**2 811,90**
Toebehoren in optie			
Flamco luchtafscheider 2"	-	**20024219**	**566,87**
		Totale prijs excl. BTW:	**12 144,77**

PGC
2 x PGC-45 in cascade

- 4 kringen met mengkraan
- 1 directe kring
- 1 SWW-bereider

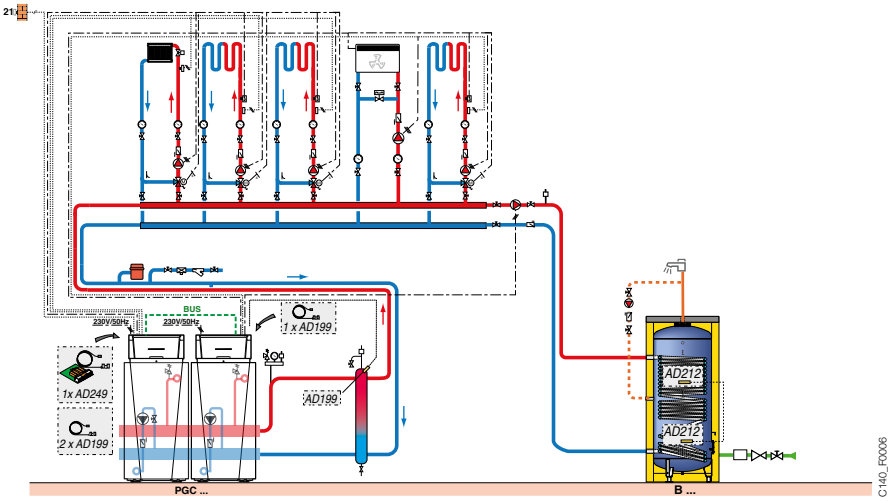

OMSCHRIJVING

	COLLI	REF.	€
2 x ketel PGC-45 DIEMATIC Evolution	-	**20040085+20040082**	**9 840,60**
4 x vertrekvoelers	4 x AD199	**20023011**	**403,20**
Printplaat + voeler voor mengkraan	AD249	**20024798**	**209,00**
2 x boilervoelers	2 x AD212	**20022911**	**144,20**
Kuip B 1000 HR	AJ80	7650482	**4 670,00**
Harde mantel HR	AJ97	7650499	**1 425,50**
		Totale prijs excl. BTW:	**16 692,50**

CONDENSATIEGASKETEL, **VLOERMODEL, VOOR VERWARMING**

IX 245 - 130 en IX 245 - 150

van 26,2 tot 150,9 kW

Het ✚ product

Roestvrij stalen warmtelichaam

- Vloerketel voor werking op aardgas
- Voor ombouw op propaan: raadpleeg ons
- Zeer lage emissiewaarden
- Elektronische ontsteking
- Spiraalwisselaar in roestvrij staal
- Inox premix-brander, modulerend van 20 tot 100% van het vermogen
- Vlambeveiliging door middel van ionisatie
- Temperatuur regeling en controle door middel van 2 NTC voelers op de aanvoer en retour
- Continu modulerende gasklep (in verwarmingsmodus en modus sanitair warm water bereiding)
- Controle op debiet en watergebrek.
- Verlicht display met keuzemenu en duidelijke tekst. 3 bedrijfsmodi, eenvoudige toegang tot ketelparameters, storingsmeldingen met foutco des storingshistorie en diagnosehulp. Kan een directe kring en een sanitaire boiler aansturen. In optie kunnen tot 3 kringen worden aangestuurd, zie OPTIES REGELINGEN).
- Geleverd met buitenvoeler
- Verpakking: 1 colli

n° CE 0085CP0089

OPTIES: zie p 129 / **ROOKGASAFVOER:** zie hoofdstuk 12

BELANGRIJKSTE AFMETINGEN (mm en duim)

1	Vertrek verwarming G1"1/2
2	Retour verwarming G1"1/2
3	Gastoevoer G 1"
4	Condensafvoer PVC Ø 32 mm ext.
5	Afvoer verbrandingsgassen en luchttoevoer Ø 110/160 mm

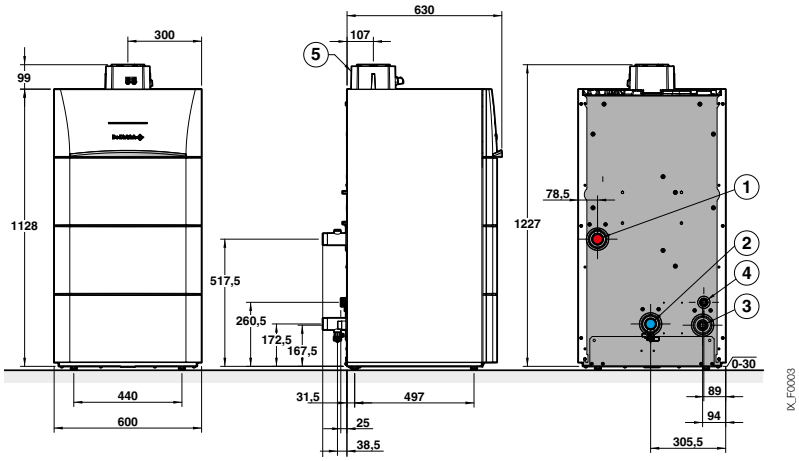

TECHNISCHE KENMERKEN

Condensatie

Gemiddelde werkingstemperatuur:
T_{fonct_max}: 70 °C
T_{fonct_min}: 30 °C

Max. werkingstemperatuur: 80 °C
Maximale werkingsdruk: 6 bar
Veiligheidsthermostaat: 110 °C

Voeding: 230 V/50 Hz
Beschermingsklasse: IP 21
Gascategorie (BE): $I_{2E(R)}$
Gascategorie (LU): II_{2E3P}

NOx klasse: 6
Homologatiekeuring: B_{23}, B_{23P}, B_{33}, C_{13x}, C_{33x}, C_{63x}, C_{53}, C_{43x}, C_{83x}

MODEL

	IX 245 - ..	130	150
Vermogen - Nominaal nuttig vermogen Qnm (Pn_gen)	kW	122	140
- Nuttig vermogen bij 30% van het nominaal vermogen Qnom (Pint)	kW	40,3	46,5
Nuttig vermogen bij 50/30°C (verwarmingsmodus)	kW	130,6	150,9
Rendement in % PCI belast ... % Pn_gen (RPn) - 100 % Pn bij gemiddelde temperatuur 70 °C	%	98,1	98,1
en watertemperatuur …°C - 30 % Pn bij retourtemperatuur 30 °C (RPint)	%	108,5	108,5
Nuttig rendement bij nominale warmteafgifte en werking op hoge temperatuur	%	88,4	88,4
Nuttig rendement bij 30% van de nominale warmteafgifte en werking op lage temperatuur	%	97,8	97,8
Nuttig vermogen bij 80/60 °C mini/maxi (verwarmingsmodus)	kW	24,3 - 121,5	28,1 - 140,3
Maximaal gasdebiet (15°C - 1013 mbar) - aardgas H	m³/h	13,1	15,1
- aardgas L	m³/h	15,2	17,6
- propaan	m³/h	5,1	5,9
Waterdebiet ΔT = 20 K (80/60 °C)	m³/h	5,6	6,0
Minimaal debiet	l/h	2250	3000
Waterinhoud	L	10	11
Maximale rookgastemperatuur	°C	70	70
Stilstandsverliezen bij ΔT = 30 K (Qpo_{30})	W	77,7	83,3
Opgenomen vermogen van de ketel (zonder circulatiepomp) Pn_gen (Qaux)	W	187	283
Opgenomen vermogen van de ketel in stand-bye (Qveille)	W	4,3	4,3
Druk aan uitgang ketel	Pa	170	280
Gewicht (leeg)	kg	126	132

PRIJS EXCL. BTW MODEL

IX 245 - ..	130	150
REF.	**20054224**	**20054225**
€	**11 848,00**	**13 039,00**

CONDENSATIEGASKETEL, **VLOERMODEL, VOOR VERWARMING**

IX 245 SH - 130 en IX 245 SH - 150

van 26,2 tot 150,9 kW

Het product
Compact en compleet uitgerust
Gemakkelijk aan te sluiten
Hydraulische scheiding
Ontgassingssysteem
Magnetische staaf
QUICK Installation KIT

Ketels IX 245 SH - 130 et 150 uitgerust met een voorgemonteerde kit met evenwichtsfles bestaande uit :

- Modulerende pomp (PWM)
- Een geïsoleerde evenwichtsfles met een ontluchter en slibvanger met magneetstaaf
- verbindingsleidingen naar de ketel met een terugslagklep en een veiligheidsklep. Vertrek- en retourLeidingen aan de secundaire zijde bevinden zich aan de bovenkant van de ketel voor een makkelijke aansluiting
- Verpakking : 2 colli's

1	Vertrek verwarming G1"1/2
2	Retour verwarming G1"1/2
3	Gastoevoer G 1"
4	CondensafvoerØ 22 mm ext.
5	Afvoer verbrandingsgassen en luchttoevoer Ø 110/160 mm

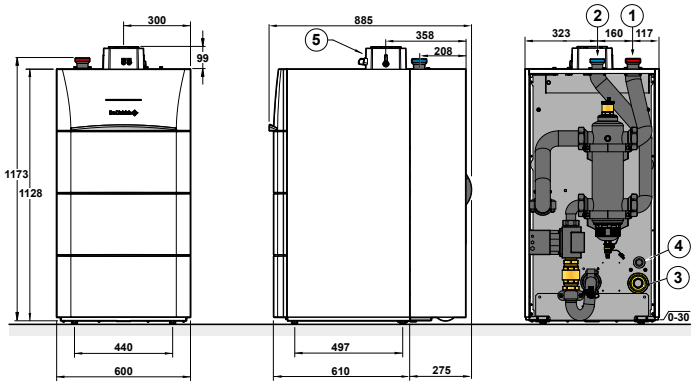

PRIJS EXCL. BTW MODEL SH - ..	IX 245	IX 245...	REF.	PRIJS		KIT SCHEIDINGSWISSELAAR	REF.	PRIJS	TOTAALPRIJS
IX 245 SH - 130		IX 245 -130	**20054224**	€ 11 848,00	+	JL280 KIT WISSELAAR IX 150	**20054228**	€ 5 920,90	€ 17 768,90
IX 245 SH - 150		IX 245 -150	**20054225**	€ 13 039,00	+	JL280 KIT WISSELAAR IX 150	**20054228**	€ 5 920,90	€ 18 959,90

IX 245 EP - 130 en IX 245 EP - 150

van 26,2 tot 150,9 kW

Het product
Compact en compleet uitgerust
Gemakkelijk aan te sluiten
Werkingsdruk 16 bar
QUICK Installation KIT

Ketels IX 245 EP - 130 en 150 uitgerust met een voorgemonteerde hydraulische scheidingingskit bestaande uit :

- Modulerende pomp (PWM) en terugslagklep
- Een automatische ontluchter aan de primaire kant
- Een expansievat
- Een geïsoleerde platenwisselaar voor hydraulische scheiding
- aansluitleidingen op de ketel met een terugslagklep en een en een veiligheidsklep van 4 bar (primaire zijde). Vertrek- en retourleiding aan secundaire zijde met afsluiters aan de zijkant van de ketel om makkelijk aan te sluiten.
- Verpakking : 2 colli's

1	Vertrek verwarming G1"1/2
2	Retour verwarming G1"1/2
3	Gastoevoer G 1"
4	CondensafvoerØ 22 mm ext.
5	Afvoer verbrandingsgassen en luchttoevoer Ø 110/160 mm

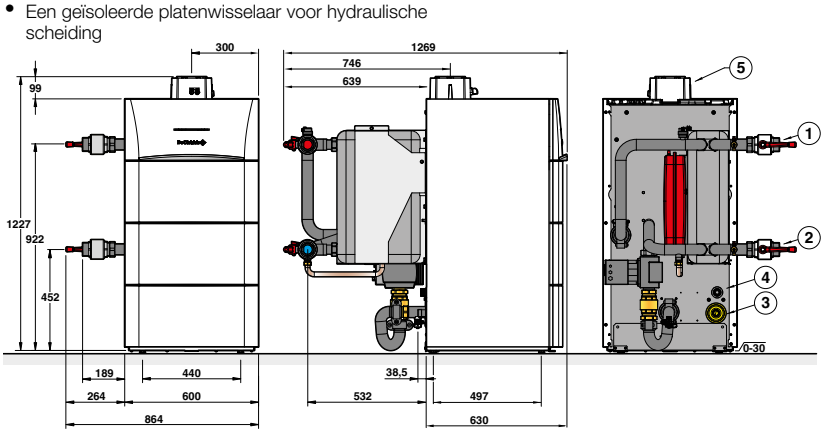

PRIJS EXCL. BTW MODEL EP - ..	IX 245	IX 245...	REF.	PRIJS		KIT EVENWICHTSFLES	REF.	PRIJS	TOTAALPRIJS
IX 245 EP - 130		IX 245 -130	**20054224**	€ 11 848,00	+	JL294 KIT FLES IX 150	**20054230**	€ 5 920,90	€ 17 768,90
IX 245 EP - 150		IX 245 -150	**20054225**	€ 13 039,00	+	JL294 KIT FLES IX 150	**20054230**	€ 5 920,90	€ 18 959,90

GAS

CONDENSATIEGASKETEL, **VLOERMODEL, VOOR VERWARMING**

IX 245 - 200 en IX 245 - 250

van 33,1 tot 250 kW

Het product

Roestvrij stalen warmtelichaam

- Vloerketel voor werking op aardgas
- Voor ombouw op propaan: raadpleeg ons
- Zeer lage emissiewaarden
- Elektronische ontsteking
- Spiraalwisselaar in roestvrij staal
- Inox premix-brander, modulerend van 20 tot 100% van het vermogen
- Vlambeveiliging door middel van ionisatie
- Temperatuur regeling en controle door middel van 2 NTC voelers op de aanvoer en retour
- Continu modulerende gasklep (in verwarmingsmodus en modus sanitair warm water bereiding)
- Controle op debiet en watergebrek.
- Verlicht display met keuzemenu en duidelijke tekst. 3 bedrijfsmodi, eenvoudige toegang tot ketelparameters, storingsmeldingen met foutco des storingshistorie en diagnosehulp. Kan een directe kring en een sanitaire boiler aansturen. In optie kunnen tot 3 kringen worden aangestuurd, zie OPTIES REGELINGEN).
- Geleverd met buitenvoeler
- Verpakking : 1 colli

n° CE 0085CP0089

OPTIES : zie p 129 / **ROOKGASAFVOER :** zie hoofdstuk 12

BELANGRIJKSTE AFMETINGEN (mm en duim)

1	Vertrek verwarming G1"1/2
2	Retour verwarming G1"1/2
3	Gastoevoer G 1"
4	Condensafvoer PVC Ø 32 mm ext.
5	Luchttoevoer Ø 150 mm
6	Afvoer verbrandingsgassen Ø 110/160 mm

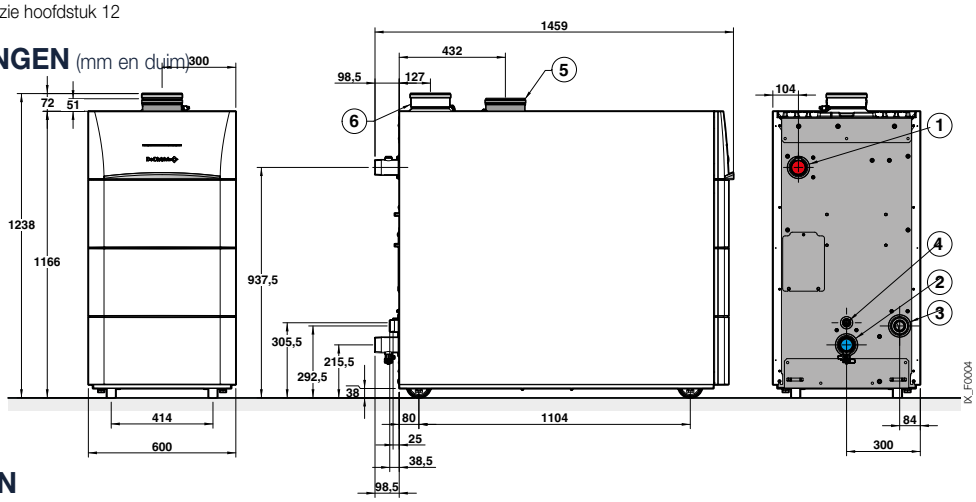

TECHNISCHE KENMERKEN

Condensatie

Gemiddelde werkingstemperatuur :
T_{fonct_max} : 70 °C
T_{fonct_min} : 30 °C

Max. werkingstemperatuur : 80 °C
Maximale werkingsdruk : 6 bar
Veiligheidsthermostaat : 110 °C

Voeding : 230 V/50 Hz
Beschermingsklasse : IP 21
Gascategorie : II_{2ESI3P}

NOx klasse : 6
Homologatiekeuring : B_{23}, B_{23P}, B_{33}, C_{13}, C_{33}, C_{63}, C_{53}, C_{43}, C_{83}

MODEL

		IX 245 - ..	200	250
Vermogen	- Nominaal nuttig vermogen Qnm (Pn_gen)	kW	186	233
	- Nuttig vermogen bij 30% van het nominaal vermogen Qnom (Pint)	kW	62,8	78,6
Nuttig vermogen bij 50/30°C (verwarmingsmodus)		kW	200	250
Rendement in % PCI belast ... % Pn_gen (RPn)	- 100 % Pn bij gemiddelde temperatuur 70 °C	%	97,3	97,0
en watertemperatuur ...°C	- 30 % Pn bij retourtemperatuur 30 °C (RPint)	%	109,1	109,1
Nuttig rendement bij nominale warmteafgifte en werking op hoge temperatuur		%	87,7	87,4
Nuttig rendement bij 30% van de nominale warmteafgifte en werking op lage temperatuur		%	98,2	98,2
Nuttig vermogen bij 80/60 °C mini/maxi (verwarmingsmodus)		kW	31,0 - 185,9	38,8 - 232,8
Maximaal gasdebiet (15°C - 1013 mbar)	- aardgas H	m³/h	20,21	25,40
	- aardgas L	m³/h	23,51	29,54
	- propaan	m³/h	14,8	18,6
Waterdebiet ΔT = 20 K (80/60 °C)		m³/h	8,0	10,0
Minimaal debiet		l/h	3500	4500
Waterinhoud		L	13	15
Maximale rookgastemperatuur		°C	90	90
Stilstandsverliezen bij ΔT = 30 K (Qpo_{30})		W	95,3	117,3
Opgenomen vermogen van de ketel (zonder circulatiepomp) Pn_gen (Qaux)		W	242	369
Opgenomen vermogen van de ketel in stand-bye (Qveille)		W	4,3	4,3
Druk aan uitgang ketel		Pa	230	230
Gewicht (leeg)		kg	212	232

PRIJS EXCL. BTW MODEL

IX 245 - ..	200	250
REF.	**20054226**	**20054227**
€	**15 224,00**	**17 871,00**

CONDENSATIEGASKETEL, **VLOERMODEL, VOOR VERWARMING**

IX 245 SH - 200 en IX 245 SH - 250

van 33,1 tot 250 kW

Het product
Compact en compleet uitgerust
Gemakkelijk aan te sluiten
Hydraulische scheiding
Ontgassingssysteem
Magnetische staaf
QUICK Installation KIT

Ketels IX 245 SH - 200 en 250 uitgerust met een voorgemonteerde kit met evenwichtsfles bestaande uit :

- Modulerende pomp (PWM)
- Een geïsoleerde evenwichtsfles met een ontluchter en slibvanger met magneetstaaf
- verbindingsleidingen naar de ketel met een terugslagklep en een veiligheidsklep. Vertrek- en retourLeidingen aan de secundaire zijde bevinden zich aan de bovenkant van de ketel voor een makkelijke aansluiting
- Verpakking : 2 colli's

1	Vertrek DN50 PN6
2	Retour DN50 PN6
3	Gastoevoer G1"1/2
4	Condensafvoer Ø 22 mm ext.
5	Luchttoevoer Ø 150 mm
6	Afvoer verbrandingsgassen Ø 150 mm

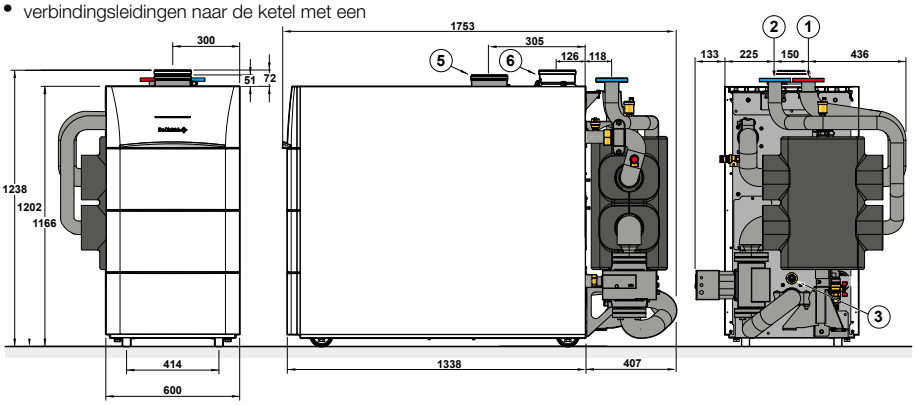

PRIJS EXCL. BTW MODEL SH - ..	IX 245	IX 245...	REF.	PRIJS		KIT SCHEIDINGSWISSELAAR	REF.	PRIJS	TOTAALPRIJS
IX 245 SH - 200		IX 245 -130	20054226	€ 15 224,00	+	JL281 KIT WISSELAAR IX 250	20054229	€ 7 571,60	€ 22 795,60
IX 245 SH - 250		IX 245 -150	20054227	€ 17 871,00	+	JL281 KIT WISSELAAR IX 250	20054229	€ 7 571,60	€ 25 442,60

IX 245 EP - 200 en IX 245 EP - 250

van 33,1 tot 250 kW

Het product
Compact en compleet uitgerust
Gemakkelijk aan te sluiten
Werkingsdruk 16 bar
QUICK Installation KIT

Ketels IX 245 EP - 200 en 250 uitgerust met een voorgemonteerde hydraulische scheidingingskit bestaande uit :

- Modulerende pomp (PWM) en terugslagklep
- Een automatische ontluchter aan de primaire kant
- Een expansievat
- Een geïsoleerde platenwisselaar voor hydraulische scheiding
- aansluitleidingen op de ketel met een terugslagklep en een en een veiligheidsklep van 4 bar (primaire zijde). Vertrek- en retourleiding aan secundaire zijde met afsluiters aan de zijkant van de ketel om makkelijk aan te sluiten.
- Verpakking : 2 colli's

1	Vertrek G2"
2	Retour G2"
3	Gastoevoer G1"1/2
4	Condensafvoer Ø 22 mm ext.
5	Luchttoevoer Ø 150 mm
6	Afvoer verbrandingsgassen Ø 150 mm

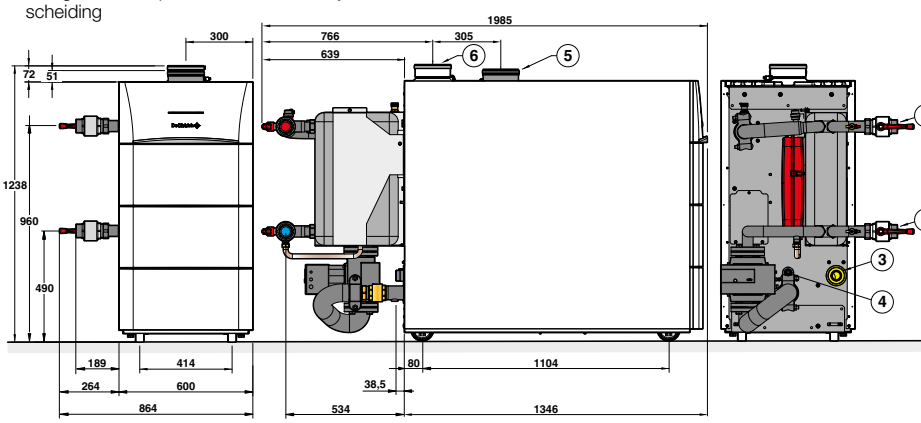

PRIJS EXCL. BTW MODEL EP - ..	IX 245	IX 245...	REF.	PRIJS		KIT EVENWICHTSFLES	REF.	PRIJS	TOTAALPRIJS
IX 245 EP - 200		IX 245 -200	20054226	€ 15 224,00	+	JL295 KIT FLES IX 250	20054231	€ 7 571,60	€ 22 795,60
IX 245 EP - 250		IX 245 -250	20054227	€ 17 871,00	+	JL295 KIT FLES IX 250	20054231	€ 7 571,60	€ 25 442,60

CASCADE SYSTEMEN

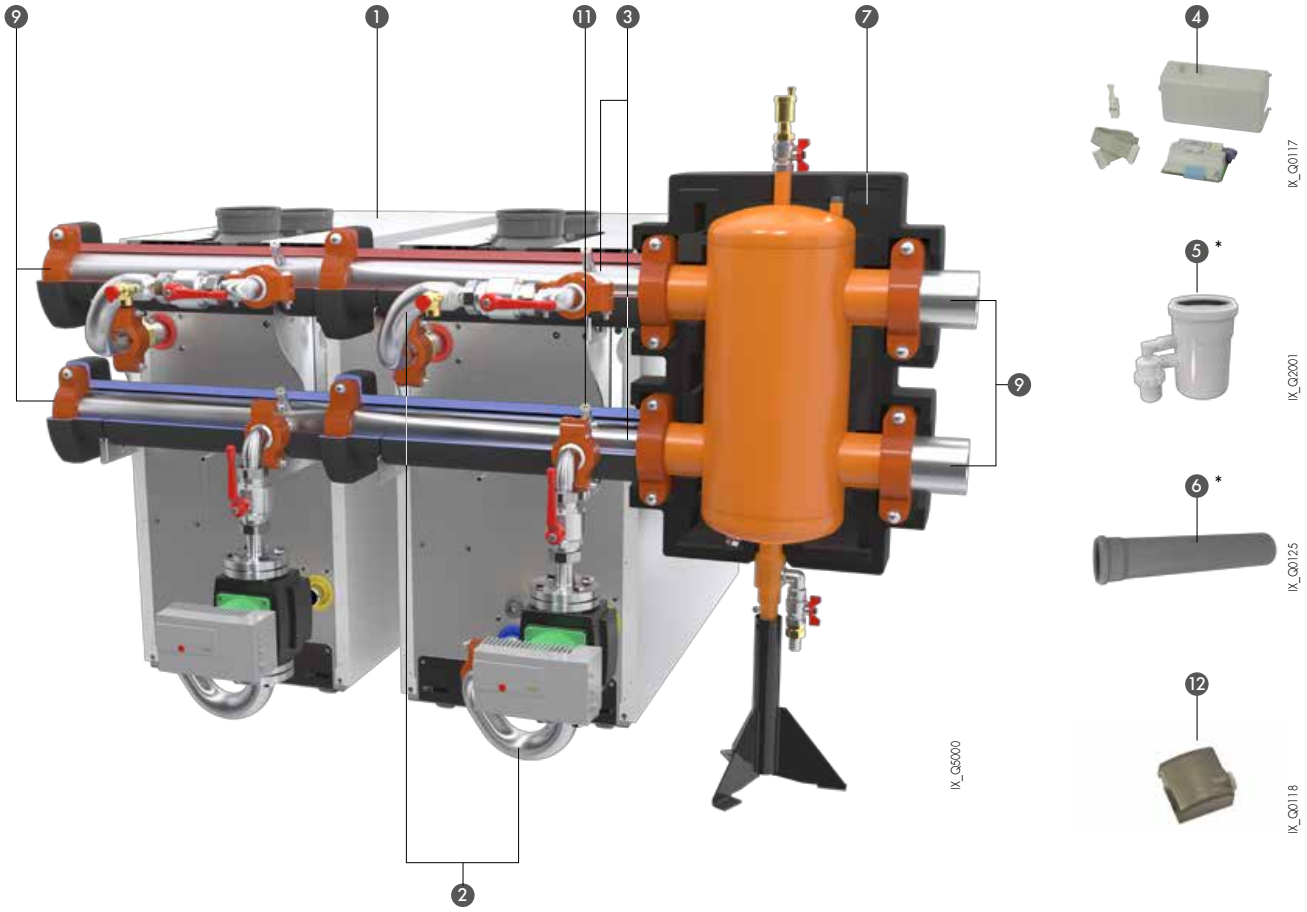

IX COMBINATIES CASCADE

		COLLI	REF.	€	CASCADE 2 KETELS				CASCADE 3 KETELS				CASCADE 4 KETELS	
					2x IX 245-130	2x IX 245-150	2x IX 245-200	2x IX 245-250	3x IX 245-130	3x IX 245-150	3x IX 245-200	3x IX 245-250	4x IX 245-130	4x I X 245-150
1	Ketel IX 245-130		**20054224**	**11 848,00**	**2**				**3**				**4**	
1	Ketel IX 245-150		**20054225**	**13 039,00**		**2**				**3**				**4**
1	Ketel IX 245-200		**20054226**	**15 224,00**			**2**				**3**			
1	Ketel IX 245-250		**20054227**	**17 871,00**				**2**				**3**		
2	Hydraulische kit voor verbinding tussen verdeler en ketels IX 245 - 130/150	JL254	7694142	**3 579,50**	**2**	**2**			**3**	**3**			**4**	**4**
2	Hydraulische kit voor verbinding tussen verdeler en ketels IX 245 - 200/250	JL255	7674803	**4 544,90**			**2**	**2**			**3**	**3**		
3	Geïsoleerde verdeler (aanvoer/retour) voor een ketel (DN100)	JL250	7694126	**1 240,20**	**2**	**2**	**2**	**2**	**3**	**3**	**3**	**3**	**4**	**4**
4	Communicatie module BUS OCI 345 LPb	SA50	7709438	**151,70**	**2**	**2**	**2**	**2**	**3**	**3**	**3**	**3**	**4**	**4**
5*	Rookgasterugslagklep en sifon Ø 110/110 mm	DY432	7715073	**192,00**	**2**	**2**			**3**	**3**			**4**	**4**
6*	Verlengstuk PPs Ø 110 mm	DY180	84887580	**45,60**	**2**	**2**			**3**	**3**			**4**	**4**
7	Evenwichtsfles 30 m3 /h	JL260	7694133	**2 341,40**	**1**	**1**	**1**	**1**	**1**	**1**	**1**	**1**	**1**	**1**
9	Kit met stops voor collector en aansluitingen VICTAULIC® voor evenwichtsfles	JL261	7694136	**482,80**	**1**	**1**	**1**	**1**	**1**	**1**	**1**	**1**	**1**	**1**
11	Universele retourvoeler UF6C	SA49	**20054222**	**35,00**	**1**	**1**	**1**	**1**	**1**	**1**	**1**	**1**	**1**	**1**
12	Vertrekvoeler UAF6C	SA48	**20054221**	**51,50**	**1**	**1**	**1**	**1**	**1**	**1**	**1**	**1**	**1**	**1**
				Totale prijs excl. BTW:	**37 024,70**	**39 406,70**	**45 232,30**	**50 526,30**	**54 081,70**	**57 654,70**	**66 393,10**	**74 334,10**	**71 138,70**	**71 138,70**

* Enkel voor de ketels IX 245-130/150, hier niet afgebeeld

OPTIES VOOR IX

VOOR **IX 245 - ...**

BELANGRIJKSTE AFMETINGEN VAN EEN CASCADE VAN 2 TOT 4 KETELS (mm)

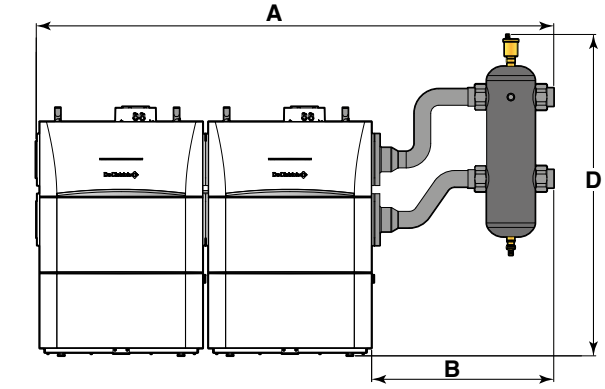

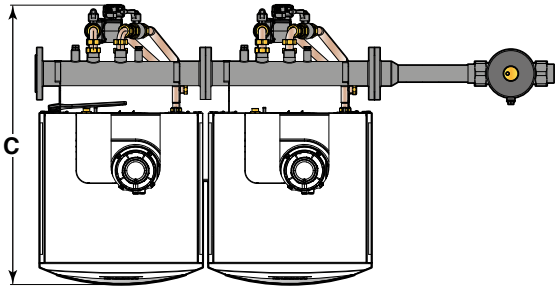

IX_FI0013

CASCADE VAN KETELS

	A (mm)			B (mm)	C (mm)	D (mm)
Aantal ketels	2	3	4	2, 3 of 4	2, 3 of 4	2, 3 of 4
IX 245 - 130	2213	2953	3693	636	1141	1476
IX 245 - 150	2213	2953	3693	636	1141	1476
IX 245 - 200	2213	2953	-	636	1919	1502
IX 245 - 250	2213	2953	-	636	1919	1502

05

ALLE TOEBEHOREN UITGEZONDERD TOEBEHOREN "REGELINGEN"

TOEBEHOREN KETELS

	COLLI	REF.	€
Neutralisatiestation met vrije afvoer (zonder opvoerpomp) :			
• DN1 (tot 75 kW)	SA1	7613605	361,70
• DN 2.0 (tot 450 kW)	SA3	7613609	565,50
• DN 3.0 (jusqu'à 1 300 kW)	SA9	7622188	1 014,20
Muursteun voor het neutralisatiestation DN 1	SA2	7613606	127,30
Neutralisatiestation (met opvoerpomp):			
• voor ketels < 120 kW	DU13	83877009	1 298,50
• voor ketels tot 300 kW	SA4	7613610	1 656,00
• voor ketels > 350 kW tot 1300 kW	DU15	83877011	1 922,40
Vulling voor neutralisatiestation (10 kg)*	-	94225601	66,80
Vulling voor neutralisatiestation (25 kg)	SA7	7613613	138,90
Bescherming luchttoevoer voor IX245 200/250kW:			
• Beschermingsrooster*	-	55210	54,20

* te bestellen als wisselstuk

SWW-BEREIDING

	COLLI	REF.	€
• met onafhankelijke boiler			Zie hoofdstuk 9
• met zonneboiler			Zie hoofdstuk 10
Universele dompelvoeler (sww,...) lengte 6m	SA49	**20054222**	35,00

ROOKGASAFVOER

Zie hoofdstuk 12

100002445

C210_Q0009

SA49

C210_Q0009

OPTIES EN REKENVOORBEELD

VOOR **IX 245 - ...**

OPTIES REGELINGEN

KEUZE VAN DE TOEBEHOREN IN FUNCTIE VAN DE AANGESLOTEN KRINGEN

Type kring (1)	sww	direct	mengkring	direct + 1 mengkring	2 x mengkring	direct + 2 x mengkring	3 x mengkring
Bedieningsbord (2) IX 145/245	1 x SA49	standaard	1 x SA45	1 x SA45	2 x SA45	2 x SA45	2 x SA45 + 1 x SA44

(1) Elk van de verwarmingscircuits kan worden uitgerust met een SA47 afstandsbediening.
(2) Cascade van 16 ketels mogelijk. Elk van de ketels in de cascade kan 1 directe kring aansturen en 2 mengkringen (met 2 x optie SA45).

PRIJS VAN DE TOEBEHOREN REGELINGEN

	COLLI	REF.	€
Ruimte thermostaat aan/uit			naar keuze
Voelers :			
• Programeerbare ruimtevoeler (bedraad)	SA47	**20054223**	180,40
• Universele contactvoeler (vertrek,...) lengte 2m	SA48	**20054221**	51,50
• Universele dompelvoeler (sww,...) lengte 6m	SA49	**20054222**	35,00

	COLLI	REF.	€
Muurregeling (VM HSM)	SA43	7695735	1 446,00
Regeling voor mengkring MEWN, wandmontage	SA44	7695737	620,70
Bus communicatie module OCI 345	SA50	7709438	151,70
Regelmodule voor mengkring of 0-10V aansturing van de ketel, integreerbaar.	SA45	**20054220**	550,60

Cascade van 2 x IX 245 – 200

- 2 directe kringen
- 1 mengkring
- ogenblikkelijke sanitair warm water bereiding, maakt geen deel uit van het De Dietrich assortiment
- een bufferbat voor cv-water

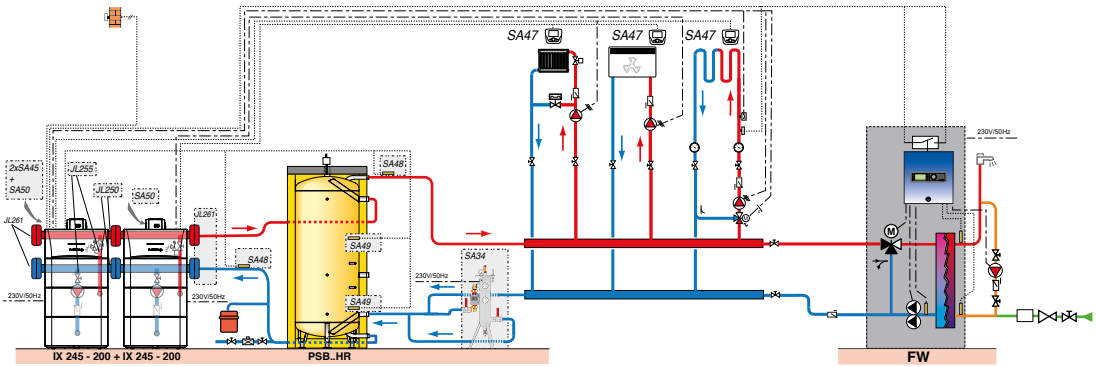

IX_F0102

OMSCHRIJVING

	COLLI	REF.	€
2 x ketels IX 245 - 200	2 x JL157	**20054226**	30 448,00
2 x regelmodule mengkring integreerbaar	2 x SA45	**20054220**	1 101,20
2 x Bus communcatie module OCI 345	2 x SA50	7709438	303,40
2 x universele contactvoeler (vertrek/retour) lengte 2m	2 x SA48	**20054221**	103,00
Kit stops voor collector IX 245	JL261	7694136	482,80
2 x kit collector vertrek/retour 1 ketel 200/250 kW	2 x JL250	7694126	2 480,40
2 x Kit aansluiting ketel op collectro (inlcusief pomp)	2 x JL255	7674803	9 089,80
2 x universele dompelvoeler (sww,...) lengte 6m	2 x SA49	**20054222**	70,00
3 x programmeerbare ruimtevoeler	3 x SA47	**20054223**	541,20
Kuip PSB 1000	AJ54	7650456	2 620,30
Harde mantel voor kuip PSB 1000	AJ89	7650491	1 425,50
		Totale prijs excl. BTW:	48 665,60*

* Ontluchter aan de aanvoerzijde en zuiveringseenheid gemonteerd in bypass aan de verwarmingsretourzijde voor de verwijdering van bezinksel in de installatie, maakt geen deel uit van het De Dietrich assortiment

IX 245 EP – 150

- 1 directe kring
- 3 mengkringen
- 1 zonnekring
- 1 kring zwembad

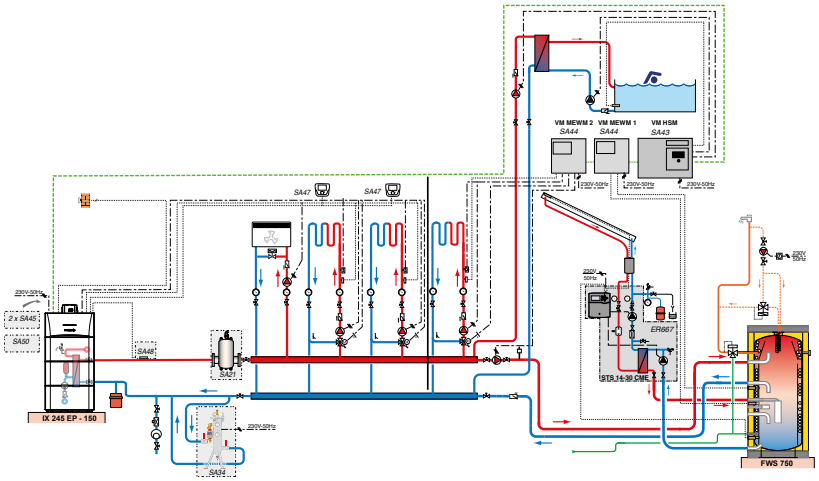

IX_F0103

OMSCHRIJVING

	COLLI	REF.	€
Ketel IX 245-150	-	**20054225**	13 039,00
Hydraulische scheidingskit IX 150	JL280	**20054228**	5 920,90
2 x regelmodule mengkring integreerbaar	SA45	**20054220**	1 101,20
Bus communcatie module OCI 345	SA50	7709438	151,70
Universele contactvoeler (vertrek/retour) lengte 2m	SA48	**20054221**	51,50
2 x programmeerbare omgevingsvoelers	SA47	**20054223**	360,80
2 x Regelmodule voor mengkring MEWN, muurmodel	SA44	7695737	1 241,40
Regeling muurmodel (VM HSM)	SA43	7695735	1 446,00
Zonneboiler met ogenblikkelijke SWW bereiding	EC800	7696903	9 618,10
		Totale prijs excl. BTW:	32 930,60*

* Ontluchter aan de aanvoerzijde en zuiveringseenheid gemonteerd in bypass aan de verwarmingsretourzijde voor de verwijdering van bezinksel in de installatie, maakt geen deel uit van het De Dietrich assortiment

GAS

CONDENSATIEGASKETEL, **VLOERMODEL, VOOR VERWARMING**

n° CE 0063CU3937

OPTIES: zie p 134 /
ROOKGASAFVOER: zie hoofdstuk 12

C 340-...

van 56 tot 651 kW

Het ✚ product

Compact en modulair
Demonteerbaar
Delta T 40°C

- Ketel volledig gemonteerd en getest in de fabriek.
- Uitgerust om op aardgas te werken
- Voedingsgasdruk: 20/25 mbar of 300 mbar met drukregelaar (optioneel)
- Lage emissiewaarde: NOx < 50 mg/kWh, CO < 20 mg/kWh
- Laag geluidsniveau
- Wisselaar van gegoten aluminium/silicium elementenmet inspectieluik
- Premix-brander, modulerend van 20 tot 100% van het vermogen
- Elektronische ontsteking, ionisatiepen
- Compatibel met de De Dietrich Service smartphone app door Bluetooth antenne GTW35 7745796 bestelbaar als onderdeel.
- 1 in de fabriek gemonteerd bedieningspaneel: DIEMATIC Evolution (Frontaal gemonteerd. Het is mogelijk om het zijdelings te plaatsen indien gewenst)
- In optie mogelijk op de retours te scheiden
- uitgerust met wielen + geleiderail voor voor een eenvoudige installatie
- Verkrijgbaar in 2 versies, rechts of links, afhankelijk vande oriëntatie van de hydraulische aansluiting
- Kits platenwisselaar en evenwichtsfles beschikbaar in optie
- Verpakking: 1 Colli

BELANGRIJKSTE AFMETINGEN (mm en duim)

LINKSE VERSIE

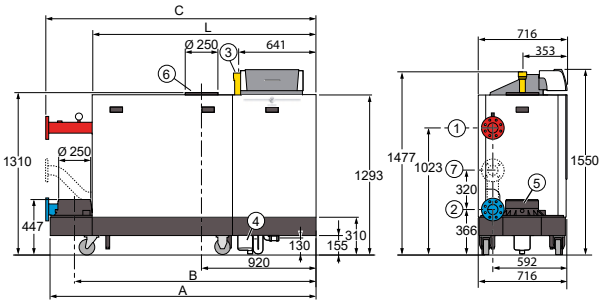

RECHTSE VERSIE

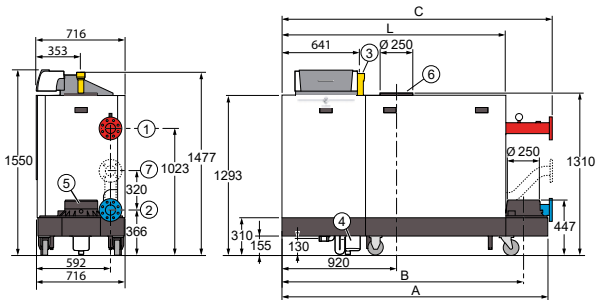

1	Vertrek CV, flens DN 80 (DIN 2576)
2	Retour CV, flens DN 80 (DIN 2576)
3	Gastoevoer, G 2" (schroefdraad)
4	Condensaatafvoer, inclusief sifon, voor PVC-buis Ø 32 mm (binnendiameter)
5	Afvoer rookgassen, Ø 250 mm
6	Verbrandingsluchttoevoer, Ø 250 mm
7	Tweede retour (optioneel), flens DN 65 (Norme DIN 2576)

	C 340-280	C 340-350	C 340-430	C 340-500	C 340-570	C 340-650
A	1 833	1 833	1 833	2 142	2 142	2 142
B	1 635	1 635	1 635	1 944	1 944	1 944
C	1 862	1 862	1 862	2 172	2 172	2 172
L	1 490	1 490	1 490	1 800	1 800	1 800

TECHNISCHE KENMERKEN

Condensatie

Gemiddelde werkingstemperatuur:
T_{fonct_max}: 90 °C
T_{fonct_min}: 25 °C

Max. werkingstemperatuur: 90 °C
Veiligheidsthermostaat: 110 °C

Max. werkingsdruk: 7 bar
Min. werkingsdruk: 0,8 bar
NOx klasse: 6

Gascategorie (BE): $I_{2E(R)}$
Gascategorie (LU): I_{2H}
Homologatiekeuring: B_{23}, B_{23P}, C_{33}, C_{53}, C_{63}, C_{93}

MODEL

C 340...		280	350	430	500	570	650
Vermogen - Nominaal nuttig vermogen Qnm (Pn_gen)	kW	261	327	395	461	530	601
Vermogen - Nuttig vermogen bij 30% van het nominaal vermogen Qnom (Pint)	kW	87,1	109,0	131,1	152,7	174,2	197,0
Max. nominaal vermogen bij 50/30 °C	kW	279	350	425	497	574	651
Rendement in % PCI belast ... % Pn_gen (RPn) - 100 % Pn bij gemiddelde temperatuur 70 °C	%	98,0	98,1	98,2	98,3	98,4	98,5
en watertemperatuur ...°C - 30 % Pn bij retourtemperatuur 30 °C (RPint)	%	109,2	109,0	108,8	108,6	108,3	108,1
Nuttig rendement bij ...% bij nominale warmteafgifte - 100 % Eta 4	%	88,3	88,4	88,5	-	-	-
Nuttig rendement bij ...% bij nominale warmteafgifte - 30 % Eta 1	%	98,4	98,2	98	-	-	-
Stilstandsverlies bij deltaT = 30 K (Qpo30)	W	464	479	493	508	522	537
Opgenomen vermogen van de ketel (zonder circulatiepomp) Pn_gen (Qaux)	W	280	345	450	576	768	720
Opgenomen vermogen van de ketel in stand-bye (Qveille)	W	10	9	10	10	10	10
Minimaal nominaal vermogen bij 50/30 °C	kW	56	71	84	98	113	127
Minimaal/maximaal nominaal vermogen bij 80/60 °C	kW	51/261	65/327	79/395	92/461	106/530	119/601
Maximaal gasdebiet (15 °C-1013 mbar) - aardgas H	m³/h	28,1	35,2	42,5	49,6	57	64,6
Maximaal gasdebiet (15 °C-1013 mbar) - aardgasl L	m³/h	32,7	41	49,5	57,7	66,3	75,1
Beschikbare druk aan de uitgang van de ketel	Pa	130	120	130	150	150	150
Waterinhoud	l	49	60	71	82	93	104
Waterzijdig drukverlies bij deltaT = 20 K	mbar	113	110	120	110	125	130
Débit nominal d'eau à ΔT = 20 K à 70/50°C	m³/h	11,3	14,1	17,1	19,9	22,9	25,9
Vloeroppervlakte	m²	1,31	1,31	1,31	1,53	1,53	1,53
Gewicht (leeg)	kg	366	400	435	497	533	570

PRIJS EXCL. BTW MODEL

C 340-...		280	350	430	500	570	650
Linkse versie: C 340-... VG DIEMATIC Evolution	REF.	7800084	7800085	7800086	7800087	7800088	7800089
	€	21 040,00	26 326,00	31 169,00	35 545,00	37 743,00	42 136,00
Rechtse versie: C 340-... VD DIEMATIC Evolution	REF.	21 040,00	26 326,00	31 169,00	35 545,00	37 743,00	42 136,00
	€	20 627,00	25 810,00	30 558,00	34 848,00	37 003,00	41 310,00

GAS

CONDENSATIEGASKETEL, **VLOERMODEL, VOOR VERWARMING**

C 640-...

van 74 tot 1 303 kW

Het ✚ product
Groot vermogen in een compacte eenheid
Demonteerbaar

- Ketel volledig gemonteerd en getest in de fabriek.
- Uitgerust om op aardgas te werken
- Voedingsgasdruk: 20/25 mbar of 300 mbar met drukregelaar (optioneel)
- Lage emissiewaarde: NOx < 50 mg/kWh, CO < 20 mg/kWh
- Laag geluidsniveau
- Wisselaar van gegoten aluminium/silicium elementenmet inspectieluik
- Premix-brander, modulerend van 20 tot 100% van het vermogen
- Elektronische ontsteking, ionisatiepen
- 1 in de fabriek gemonteerd bedieningspaneel: DIEMATIC Evolution (Frontaal gemonteerd. Het is mogelijk om het zijdelings te plaatsen indien gewenst)
- In optie mogelijk op de retours te scheiden
- uitgerust met wielen + geleiderail voor voor een eenvoudige installatie
- Kit evenwichtsfles beschikbaar in optie
- Verpakking: 1 Colli

n° CE 0063CU3937

OPTIES: zie p 134 / **ROOKGASAFVOER:** zie hoofdstuk 12

BELANGRIJKSTE AFMETINGEN (mm en duim)

1	Vertrek CV, flens DN 80 (DIN 2576)
2	Retour CV, flens DN 80 (DIN 2576)
3	Gastoevoer, G 2" (schroefdraad)
4	Condensaatafvoer, inclusief sifon, voor PVC-buis Ø 32 mm (binnendiameter)
5	Afvoer rookgassen, Ø 250 mm
6	Verbrandingsluchttoevoer, Ø 250 mm
7	Tweede retour (optioneel), flens DN 65 (Norme DIN 2576)

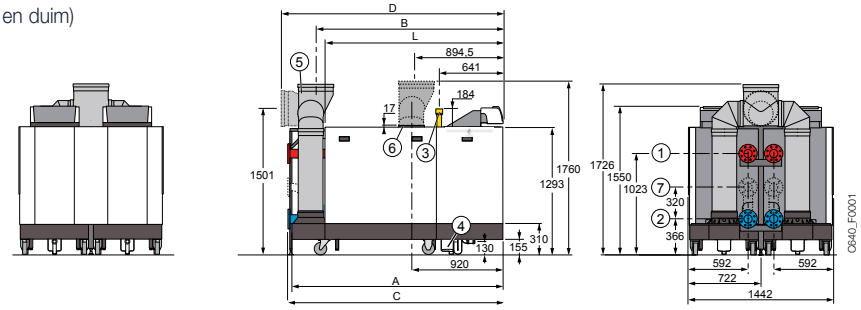

	C 640-560	C 640-700	C 640-860	C 640-1000	C 640-1140	C 640-1300
A	1 833	1 833	1 833	2 142	2 142	2 142
B	1 582	1 582	1 582	1 892	1 892	1 892
C	1 862	1 862	1 862	2 172	2 172	2 172
D	1 962	1 962	1 962	2 271	2 271	2 271
L	1 490	1 490	1 490	1 800	1 800	1 800

TECHNISCHE KENMERKEN

Condensatie

Gemiddelde werkingstemperatuur:
T_{fonct_max}: 90 °C
T_{fonct_min}: 25 °C

Max. werkingstemperatuur: 90 °C
Veiligheidsthermostaat: 110 °C

Max. werkingsdruk: 7 bar
Min. werkingsdruk: 0,8 bar
NOx klasse: 6

Gascategorie (BE): $I_{2E(R)}$
Gascategorie (LU): I_{2H}
Homologatiekeuring: B_{23}, B_{23P}, C_{33}, C_{53}, C_{63}, C_{93}

MODEL

C 640-...		560	700	860	1000	1140	1300
Vermogen - Nominaal nuttig vermogen Qnm (Pn_gen)	kW	521	653	790	922	1 061	1 202
Vermogen - Nuttig vermogen bij 30% van het nominaal vermogen Qnom (Pint)	kW	174,2	218,0	262,1	304,7	348,7	393,9
Max. nominaal vermogen bij 50/30 °C	kW	558	701	849	994	1147	1303
Rendement in % PCI belast ... % Pn_gen (RPn) - 100 % Pn bij gemiddelde temperatuur 70 °C	%	98,0	98,1	98,2	98,3	98,4	98,5
en watertemperatuur ...°C - 30 % Pn bij retourtemperatuur 30 °C (RPint)	%	109,2	109,0	108,8	108,6	108,3	108,1
Stilstandsverlies bij ΔT = 30 K (Qpo30)	W	928	958	986	1 016	1 044	1 074
Opgenomen vermogen van de ketel (zonder circulatiepomp) Pn_gen (Qaux)	W	560	690	900	1 152	1 536	1 440
Opgenomen vermogen van de ketel in stand-bye (Qveille)	W	20	18	20	20	20	20
Minimaal nominaal vermogen bij 50/30 °C	kW	74	94	131	130	156	165
Minimaal/maximaal nominaal vermogen bij 80/60 °C	kW	76/521	87/653	123/790	122/922	148/1 061	165,4/1 202
Maximaal gasdebiet (15 °C-1 013 mbar) - aardgas H	m³/h	56,3	70,5	85,1	99,3	115,8	129,1
Maximaal gasdebiet (15 °C-1 013 mbar) - aardgasl L	m³/h	65,5	82	99	115,4	134,7	150,2
Beschikbare druk aan de uitgang van de ketel	Pa	130	120	130	130	130	150
Waterinhoud	l	98	120	142	164	186	208
Waterzijdig drukverlies bij ΔT = 20 K	mbar	113	110	120	110	125	130
Débit nominal d'eau à ΔT = 20 K à 70/50°C	m³/h	22,6	28,3	34,1	39,8	45,8	51,9
Vloeroppervlakte	m²	2,68	2,68	2,68	3,13	3,13	3,13
Gewicht (leeg)	kg	711	775	841	961	1 029	1 099

PRIJS EXCL. BTW MODEL

C 640-...		560	700	860	1000	1140	1300
C 640-... 2 x DIEMATIC Evolution	REF.	7800090	7800091	7800092	7800093	7800094	7800095
	€	41 113,00	48 849,00	57 079,00	61 273,00	66 199,00	74 758,00

OPTIES VOOR C 340 EN C 640

VOOR **C 340 EN C 640**

ALLE TOEBEHOREN UITGEZONDERD TOEBEHOREN "REGELINGEN"

TOEBEHOREN

	COLLI	REF.	€
2de retour voor C 340-280 (1)		S101776	718,20
2de retour voor C 340-350 (1)		S101777	718,20
2de retour voor C 340-430 (1)		S101778	718,20
2de retour voor C 340-500 (1)		S101779	718,20
2de retour voor C 340-570 (1)		S101780	718,20
2de retour voor C 340-650 (1)		S101781	718,20
Tegenflens voor aanvoer/retour		7606977	172,90
Tegenflens 2e retour		7606978	75,90
Watergebrekschakelaar (1)		7750082	141,10
Kit dichtheidscontrole gasblok (1) :			
• C 340-280 tot 570 (Honeywell gasblok)		7745411	141,10
• C 340-650 (Dungs gasblok)		7745412	202,60
Minimum gasdrukschakelaar (1) :			
• C 340-280 tot 570 (Honeywell gasblok)		7745414	141,10
• C 340-650 (Dungs gasblok)		7745415	202,60
Luchtaanzuigfilter (1)	GS20	100002454	
4 tot 8 gaten adapter flens	-	S101775	347,90
Neutralisatiestation (met opvoerpomp):			
• voor ketels tot 300 kW	SA4	7613610	1 656,00
• voor ketels tot 1 300 kW	DU15	83877011	1 922,40
Neutralisatiestation met vrije afvoer (zonder opvoerpomp) :			
• voor ketels tot 450 kW	SA3	7613609	565,50
• voor ketels tot 1 300 kW	-	7622256	1 116,50
Vulling voor neutralisatiestation:			
• 10 kg *		94225601	66,80
• 25 kg	SA7	7613613	138,90

(1) In tweevoud te bestellen voor C 640
* * Als wisselstuk te bestellen

ROOKGASAFVOER

	COLLI	REF.	€
▶ voor C 340			
Reductie Ø 250 tot 200 mm	-	S103179	200,50
Rookgasaansluitset voor 2 x C 340	-	S103118	2 551,50
Luchtinlaatcollector voor 2 x C 340	-	S103128	1 737,70
Verticale afvoer in gegalvaniseerd aluminium Ø 250/350 mm	-	51203	2 066,60
Dakdoorgang voor plat dak Ø 350 mm	-	46158	199,40
▶ voor C 640			
Verticale dakdoorvoer Ø 2 x 350 mm	-	54443	2 522,80
Luchtinlaatcollector	-	S103128	1 737,70

SWW-BEREIDING

	COLLI	REF.	€
• voor onafhankelijke boilers		zie hoofdstuk 9	
• voor onafhankelijke zonneboilers		zie hoofdstuk 10	

HYDRAULISCHE KITS

	REF.	€
▶ enkel voor C 340		
Hydraulische kit met evenwichtsfles voor (3) :		
• C 340-280	7673098	8 128,70
• C 340-350	7673099	7 261,90
• C 340-430	7673101	8 598,60
• C 340-500	7673102	8 776,80
• C 340-570 et 650	7673103	9 086,70
Hydraulische kit met platenwisselaar voor (3) :		
• C 340-280	7768167	11 187,20
• C 340-350	7768168	12 041,20
• C 340-430	7768169	13 468,20
• C 340-500	7768170	16 289,00
• C 340-570	7768171	18 312,20
• C 340-650	7768172	19 880,20
Geïsoleerde aanvoer-/retourbochtset voor hydraulische kit (voor aansluiting rechts of links van de ketel)	7674655	1 559,50
▶ enkel voor C 640		
DuoConnect» Complete hydraulische kit voor (3) :		
• C 640-560	7622302	13 036,30
• C 640-700	7622304	13 391,80
• C 640-860	7622306	14 064,30
• C 640-1000	7622307	14 400,60
• C 640-1140 et 1300	7622308	15 112,60
Geïsoleerde aanvoer-/retourbochtset voor hydraulische kit (voor aansluiting rechts of links van de ketel)	7613414	1 559,50
Kit voor slibdemagnetiseerder(te monteren in de evenwichtsfles)	7613415	217,50

(3) De hydraulische verbindingskits omvatten:
- 1 of 2 roestvrijstalen compensatoren met flenzen op de aanvoer
- 1 of 2 aansluitingen aanvoer met reserveaansluiting R 1" 1/2 voor veiligheidsklep
- 1 of 2 flensmoffen
- 2 of 4 afsluiters op de aanvoer en retour
- 1 platenwarmtewisselaar of 1 evenwichtsfles met verstelbare voet, 1 dompelhuls R1/2" voor de stromingssensor, R 1/2" aansluiting voor de ontluchter, R 1 aansluiting voor het expansievat van het systeem, R 1" 1/4 aflaataansluiting, aansluiting R 2 voor co-generator of andere , aansluiting voor expansievat, aansluiting voor aftappen R 1" 1/4, aansluiting R 2 voor co-generator of andere ketel, aansluiting Rp 1" 1/4 ketel, aansluiting Rp 1" 1/4 voor demagnetisatiestaven (OPTIES)
- 1 of 2 retouraansluitingen met flens met R 1" 1/4 aansluitingen voor ketel-expansievat
- 1 of 2 modulerende primaire pompen met energie-efficiëntie-index (EEI) : ≥ 0,23 aangestuurd via 0-10V doorhet bedieningspaneel van de ketel
- isolatieschalen beschermd door een deksel van aluminiumfolie en bevestigd met spanbanden

De levering omvat alle schroeven en dichtingen

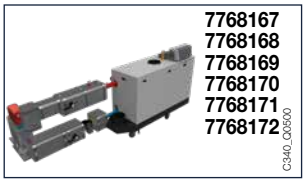

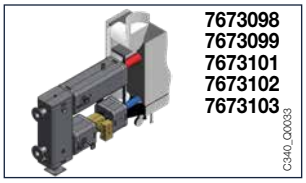

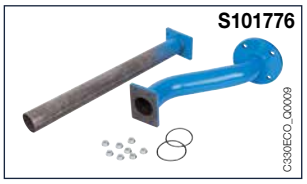

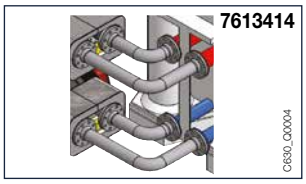

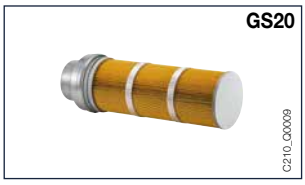

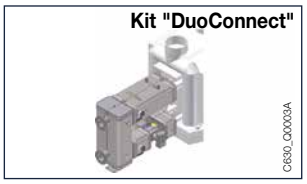

OPTIES EN REKENVOORBEELDEN

VOOR **C 340 EN C 640**

OPTIES REGELINGEN

KEUZE VAN DE TOEBEHOREN IN FUNCTIE VAN DE AANGESLOTEN KRINGEN

Type kring (1)	sww	direct of 2 x direct	mengkring of direct + 1 mengkring	2 x mengkring	direct + 2 x mengkring	3 x mengkring
C 340/640 met bedieningsbord (2) — DIEMATIC Évolution	1 x AD212	standaard (1)	1 x AD199	2 x AD199	1 x AD199 1 x AD249	2 x AD199 1 x AD249

(1) Elk verwarmingscircuit kan worden aangevuld met een afstandsbediening.
(2) Cascade van ketels mogelijk. Elke ketel in de cascade kan tot 3 gemengde circuits regelen (2 x AD199 en 1 x AD249)

PRIJS VAN DE TOEBEHOREN REGELINGEN

	COLLI	REF.	€
Ruimte thermostaat aan/uit			naar keuze
Sonde d'ambiance connectée :			
• SMART TC° R-BUS (2-draads)	AD324	**20024725**	289,40
Voelers :			
• Contactvoeler voor mengklep ofvertrek cascade	AD199	**20023011**	100,80
• Boilervoeler	AD212	**20022911**	72,10
• Dompelvoeler voor buffer of vertrek cascade	AD250	**20023013**	67,90
Printplaten :			
• Print SCB-09 dichtheidscontrole gasklep	-	7663076	110,80
• Print SCB-13 controle afsluitkraan cascade	-	7750338	78,80
• Printplaat + voeler voor mengkraan	AD249	**20024798**	209,00

	COLLI	REF.	€
S-Bus kabel			
• 1,5 m met eindconnectoren	AD308	**20024965**	26,60
• 12 m met eindconnectoren	AD309	7663561	69,00
• 20 m met eindconnectoren	AD310	7663619	84,90
BUS eindconnector	AD321	7688305	25,40
Communicatie Gateway GTW08 L-Bus-ModBus	AD332	7721982	248,20
DIEMATIC VM Evolution	AD315	7676561	1 484,20

AD324

SMARTTC_Q007

7663076

SCB_Q0002

AD315

VM_Q0009

AD332

REG_Q0003

7750338

SCB_Q0001

05

OPTIES EN REKENVOORBEELDEN

VOOR **C 340 EN C 640**

C 340

C 340-280 DIEMATIC Evolution

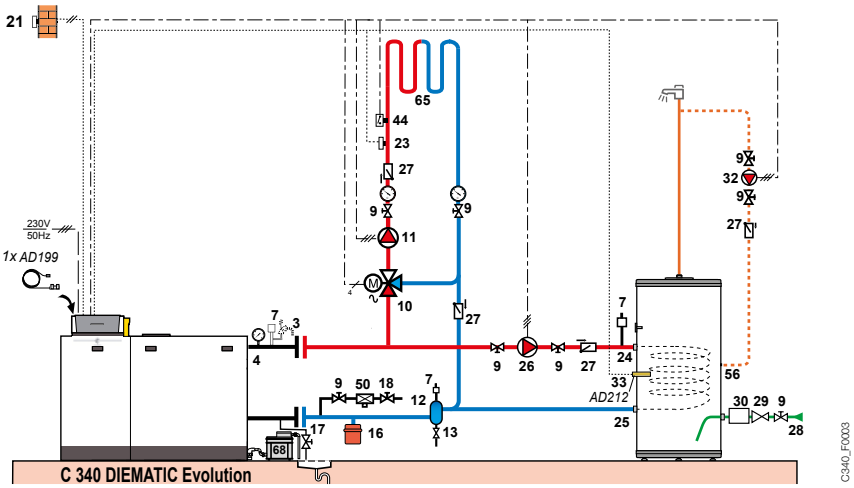

OMSCHRIJVING

	COLLI	REF.	€
Ketel C 340-280, linkse versie DIEMATIC Evolution	-	7800084	21 040,00
SWW boiler B 800 (cuve)	AJ79	7650481	4 670,00
Harde isolatie voor B 800	AJ95	7650497	1 070,20
Contactvoeler voor mengklep	AD199	**20023011**	100,80
Boilervoeler	AD212	**20022911**	72,10
		Totale prijs excl. BTW:	**26 953,10***

* Ontluchter aan de aanvoerzijde en zuiveringseenheid gemonteerd in bypass aan de verwarmingsretourzijde voor de verwijdering van bezinksel in de installatie.maakt geen deel uit van het De Dietrich assortiment

C 640

C640-560 DIEMATIC Evolution

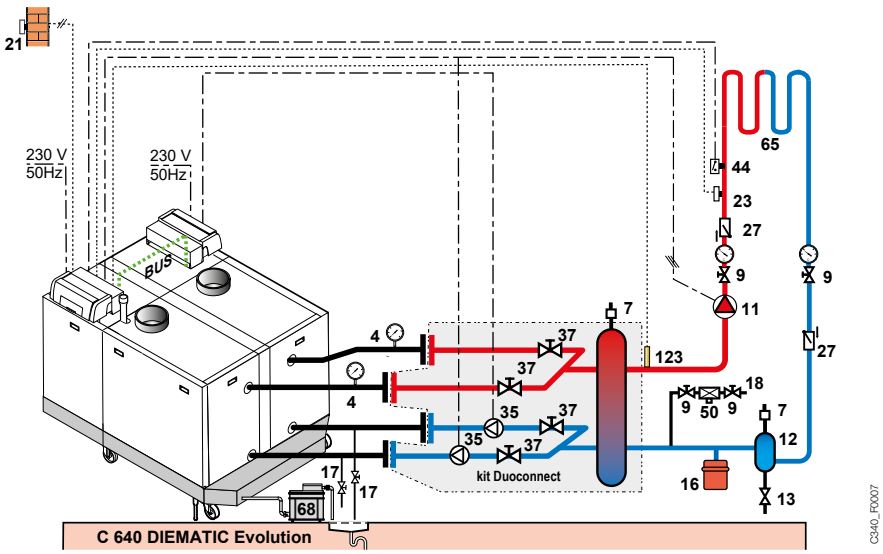

• 1 directe vloerverwarmingskring

OMSCHRIJVING

	COLLI	REF.	€
Ketel C 640-560 DIEMATIC Evolution	-	7800090	41 113,00
Kit Duo Connect C 640-560		7622302	13 036,30
		Totale prijs excl. BTW:	**54 149,30***

NOTA

STOOKOLIE

06 CONDENSERENDE STOOKOLIEKETELS 17,1 tot 116,5 kW — p 139

HULP BIJ UW KEUZE RESIDENTIEEL — p 140

CFU C — p 142

Modulens O® (AFC-S) — p 146
Modulens O® PRO (PFC) — p 152

07 GIETIJZEREN STOOKOLIE/GASKETELS 22,3 tot 1 450 kW — p 156

HULP BIJ UW KEUZE RESIDENTIEEL — **p 156**

CFU — p 157

HULP BIJ UW KEUZE PROJECT — **p 162**

GT 220 — p 163
GT 330 — p 166
GT 430 — p 167
GT 530 — p 168

CONDENSERENDE **STOOKOLIEKETELS**
17,1 tot 50,5 kW
HULP BIJ UW KEUZE RESIDENTIEEL

CFU C

	CFU C 18	CFU C 24	CFU C 32	CFU C 40	CFU C 50
	optioneel	optioneel	optioneel		
Nominaal vermogen bij 80/60 °C (verwarming)	18,3	23,1	30,7	38,5	48,2
Nominaal vermogen bij 80/60 °C (sww)	21,6 tot 23,1	21,6 tot 23,1	25,9	-	-
Energieklasse verwarming	A	A	A	A	A
Energieklasse sanitair warm water	B met boiler 110SL of 160SL	B met boiler 110SL of 160SL	B met boiler 160SL	-	-
Specifiek debiet (l/min) volgens EN 13203	boiler 110SL : 18 boiler 160SL : 23	boiler 110SL : 18 boiler 160SL : 23	boiler 160SL : 24	-	-
Brander	stookolie	stookolie	stookolie	stookolie	stookolie
Voor aansluiting	schoorsteen	schoorsteen	schoorsteen	schoorsteen	schoorsteen
Verwarmingskring(en)					
Uitgerust met sanitair warmwaterbereider	optioneel	optioneel	optioneel	optioneel	optioneel
Connectiviteit	Smart TC°	Smart TC°	Smart TC°	Smart TC°	Smart TC°
Toepassing	renovatie	renovatie	renovatie	renovatie	renovatie
Pagina	p 142	p 142	p 142	p 142	p 142

Rookgasafvoer	Zie hoofdstuk 12
Toebehoren en berekende voorbeelden	p 144

Modulens O®

AFC-S...	**AFC-S.../VL 160 SL**	**AFC-S.../B 160 SL**
17,1 tot 28,6	17,1 tot 28,6	17,1 tot 28,6
-	17 tot 24	18 tot 30
A	A	A
-	B	B
-	21 tot 24	21 tot 24
stookolie	stookolie	stookolie
schoorsteen of gesloten uitvoering	schoorsteen of gesloten uitvoering	schoorsteen of gesloten uitvoering
tot 3 x	tot 3 x	tot 3 x
-	op elkaar	naast elkaar
X	X	X
renovatie	renovatie	renovatie
p 146	p 147	p 148

Zie hoofdstuk 12

p 149

CFU C

CFU C 19 tot 50 **van 18,3 tot 48,1 kW**

Het ✚ product
Uiterst compacte condensatieketel + intuïtieve regeling

- Bijzonder compacte condenserende stookolieketel, vloermodel
- Verwarmingslichaam in eutectisch gietijzer
- Carbon-keramische warmtewisselaar - condensor op de rookgassen, uiterst zuurbestendig, biedt een hoge thermische geleidbaarheid voor gebruik met alle stookoliekwaliteiten
- Compacte brander geïntegreerd onder de ketelmantel, met lage NOx en CO uitstoot
- 1 bedieningsbord E-pilot uitgerust met een buitenvoeler
- Regelbare voetjes
- Verpakking: 2 colli's

n° CE 0085CQ0002

OPTIES: zie p 144 / **ROOKGASAFVOER:** zie hoofdstuk 12

BELANGRIJKSTE AFMETINGEN (mm en duim)

		CFU C 19/24/32	CFU C 40/50	CFU C 19/24 /VEL 110SL	CFU C 19/24/32 /VEL 160SL
1	Vertrek verwarming	G1"	G1"	G1"	G1"
2	Retour verwarming CFU C 19/24/35	G1"	-	G1"	G1"
2'	Retour verwarming CFU C 40/50	-	G1"	-	-
4	Schouwbuis (mm)	Ø 80	Ø 110	Ø 80	Ø 80
5	Toevoer SKW	-	-	G1"	G1"
6	Uitgang SWW	-	-	G1"	G1"
7	Retourlus (facultatief)	-	-	G3/4"	G3/4"
8	Kraan voor leegloop, aansluitnippel voor buis (Ø ext. in mm)	-	-	Ø 14	Ø 14
9	Afvoer van het condensaat	-	-	-	-

(1) Regelbare voetjes (mm): - CFU C 19/24/32: 9 - 35
- CFU C 40/50: 19 - 45

(2) Regelbare voetjes (mm): 10 - 30

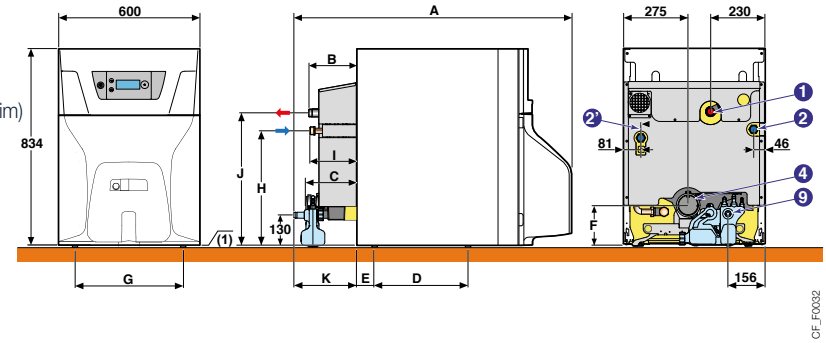

Afmetingen (mm)	A	B	C	D	E	F	G	H	I	J	K
CFU C 19	1066	74	92	397	75	165	460	488	72	566	136
CFU C 24	1086	74	92	397	75	165	460	488	72	566	136
CFU C 32	1188	204	218	397	75	165	460	488	199	566	260
CFU C 40	1357	90	136	569	179	184	280	447	95	558	167
CFU C 50	1483	216	263	696	52	184	280	447	222	558	296
CFU C 19 / VEL 110SL	1095	166	-	-	-	-	-	-	164	-	136
CFU C 24 / VEL 110SL	1095	166	-	-	-	-	-	-	164	-	156
CFU C 19 / VEL 160SL	-	166	-	-	-	-	-	-	164	-	136
CFU C 24 / VEL 160SL	-	166	-	-	-	-	-	-	164	-	156
CFU C 32 / VEL 160SL	-	296	-	-	-	-	-	-	291	-	260

TECHNISCHE KENMERKEN

Condensatie

Gemiddelde werkingstemperatuur:
T_{werk_max}: 90 °C
T_{werk_min}: 30 °C

Max. werkingstemperatuur: 90 °C
Max. werkingsdruk: 3 bar

Thermostaat regelbaar van 30 tot 90 °C
Veiligheidsthermostaat: 110 °C

NOx klasse: 3 volgens EN 267
Homologatiekeuring: B_{23} B_{23P} C_{13} C_{33} C_{63} C_{93}

MODEL

			CFU C 19	24	32	40	50
Nuttig vermogen (Pn_gen)	- Nuttig vermogen bepaald bij nominaal vermogen Qnom (Pn_	kW	18,3	23,1	30,7	38,5	48,2
	- Nuttig vermogen bij 30% nominaal vermogen Qnom (Pint)	kW	5,8	7,3	9,6	12,1	15,1
Nominaal vermogen bij 50/30 °C		kW	19,3	24,3	32,0	40,6	50,5
Rendement in % PCI belast …%	- 100 % bij gem. temperatuur 70 °C (RPn)	%	96,4	96,3	95,8	96,2	96,4
Pn_gen en watertemp. …°C	- 30 % bij retourtemp. 30 °C (RPint)	%	101,5	100,9	99,9	101,1	100,9
Seizoensgebonden energie-efficiëntieklasse zonder toevoeging van regeling		%	88	88	88	88	88
Seizoensgebonden energie-efficiëntieklasse met standaard bijgeleverde buitenvoeler		%	90	90	90	90	90
Waterinhoud		l	24	29,5	35	40,5	46
Stilstandsverliezen bij ΔT = 30 K (Qpo_{30})		W	84	84	100	115	130
Opgenomen vermogen van de ketel (zonder circulatiepomp) Pn _gen		W	194	154	156	365	379
Opgenomen vermogen van de ketel in stand-by		W	4	4	4	4	4
Beschikbare druk aan de schouw		Pa	12	19	32	16	26
Gewicht (leeg)		kg	189	217	245	273	301

Nominale belasting (max. vermogen ketel), CO_2 = 13% voor stookolie

PRIJS EXCL. BTW MODEL

		CFU C 19	24	32	40	50
CFU C	REF.	**20022902**	**20022903**	**20022904**	**20022905**	**20022906**
	€	**5 592,70**	**5 667,10**	**5 805,80**	**6 495,40**	**7 220,60**

STOOKOLIE

COMPACTE CONDENSERENDE KETELS **MET GEÏNTEGREERDE STOOKOLIEBRANDER, VOOR VERWARMING EN SWW**

CFU C

CFU C ... / VEL 110 SL **van 18,3 tot 23,1 kW**

Het product
Compacte oplossing met sww-bereider en geïntegreerde brander

- Modulaire ketel met geëmailleerde boiler van de 110 liter met warmtewisselaar "Standard load", onder de ketel geplaatst om een unit te bekomen met uniform uitzicht
- Bescherming door magnesiumanode
- Inclusief verbindingsleidingen ketel/boiler met modulerende laadpomp en boilervoeler, regelbare voetjes
- Verpakking: 3 colli's

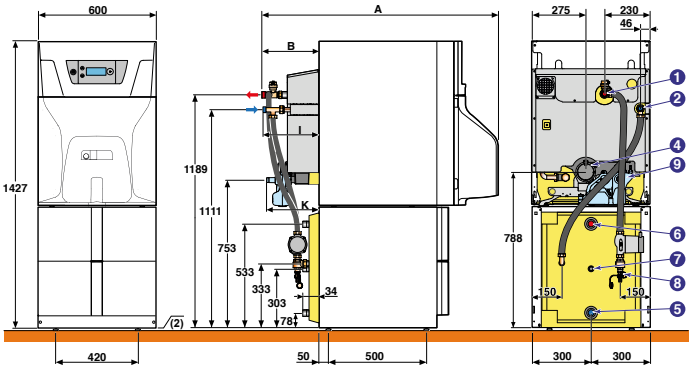

PRIJS EXCL. BTW MODEL	CFU C	19/VEL 110SL		24/VEL 110SL	
CFU C... /VEL 110SL		REF. **20048720**	€ 7 560,70	REF. **20048721**	€ 7 635,10

06

CFU C

CFU C ... / VEL 160 SL **van 18,3 tot 30,7 kW**

Het product
Groot sanitair comfort

- Modulaire ketel met geëmailleerde boiler van 160 litermet warmtewisselaar "Standard load", bevindt zich horizontaal onder de ketel en kan tegen de muur geplaatst worden. Zo wordt een unit bekomen met uniform uitzicht met geringe hoogte en diepte
- Bescherming door magnesiumanode
- Inclusief verbindingsleidingen ketel/boiler met modulerende laadpomp en boilervoeler, regelbare voetjes
- Verpakking: 3 colli's

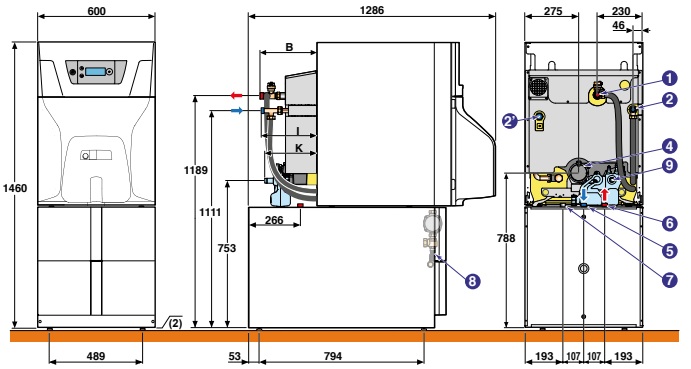

PRIJS EXCL. BTW MODEL	CFU C	19/VEL 160SL		24/VEL 160SL		32/VEL 160SL	
CFU C... /VEL 160SL		REF. **20048722**	€ 8 002,60	REF. **20048723**	€ 8 077,00	REF. **20048724**	€ 8 215,70

Nota: Tabel met referenties en legende: zie hiernaast

TECHNISCHE KENMERKEN SWW

Max. werkingstemperatuur SWW: 95 °C ⋮ Max. werkingsdruk SWW: 10 bar

MODEL	CFU C	19/ VEL 110SL	24/ VEL 110SL	19/ VEL 160SL	24/ VEL 160SL	32/ VEL 160SL
Nominaal vermogen ketel bij 50/30 °C	kW	19,3	24,3	19,3	24,3	32,0
Inhoud boiler SWW	l	110	110	160	160	160
Uitgewisseld vermogen	kW	18,0	21,6	17,7	23,1	25,9
Specifiek debiet bij ΔT = 30 K (volgens EN 13203-1)	l/min	17,5	18,0	21	23	24
Uurdebiet bij ΔT = 35 K	l/h	440	530	435	565	635
Debiet op 10 min. bij ΔT = 30 K	l/10 min	190	192	240	245	250
Coëfficiënt thermische verliezen (UA_S)	W/K	1,46	1,46	1,52	1,52	1,52
Gewicht (leeg)	kg	263	291	279	307	355

Sanitaire prestaties bij kamertemperatuur: 20°C, temp. koud water: 10°C, S.W.W.: 45°C, temp. primair warm water: 80°C, opslag temp. SWW : 60°C

OPTIES CFU C

VOOR **CFU C**

ALLE TOEBEHOREN UITGEZONDERD TOEBEHOREN “REGELINGEN”

TOEBEHOREN

	COLLI	REF.	€
In te bouwen hydraulische module (expansievat 18l, modulerende pomp, terugslagklep, ontluchter, veiligheidsklep en manometer). Enkel te gebruiken bij CFU C 19-24-32 OPGELET: enkel te gebruiken voor 1 kring verwarming.	MY445	**20024445**	780,80
Neutralisatiestation condensaten	FM155	**20022974**	360,70
Navulpak granulaten voor neutralisatiestation	FM156	**20022975**	188,80
Bevestiging neutralisatiereservoir	FM157	**20032633**	188,80
Opvoerpomp	FM158	100004293	509,20
Stookoliefilter met ontluchter “Tigerloop” (aanbevolen)	-	**20026017**	211,76
Stookoliefilter met ontluchter "Tigerloop" en vaccuümmeter (aanbevolen)	-	**20026018**	241,68
Kit FF CFU C 24 en CFU C 32	MY920	**20024450**	226,00
Vuilfilter FERNOX TF1 OMEGA 4/4”	-	**20026275**	174,01

HYDRAULISCHE KITS

	COLLI	REF.	€
Hydraulische module uitgerust met een elektronische pomp met energieklasse efficiëntie index EEI EEI < 0,23:			
• voor 1 directe kring	EA143	**20022970**	848,70
• voor 1 mengkring	EA144	**20022971**	1 112,40
Collector voor 2 of 3 kringen	EA140	**20022967**	415,10
Set van 2 muurbeugels voor collector	EA141	**20022968**	45,30
Muurbeugel voor 1 hydraulische module	EA142	**20022969**	139,10
Flexibele verbindingsbuizen ketel/collector	MY470	7629824	276,90
Veiligheidskit	MY480	7629826	147,50

SWW-BEREIDING

	COLLI	REF.	€
• met geïntegreerde boiler van 110 l en ook 160 l onder de ketelmantel		Zie vorige pagina’s	
• met onafhankelijke boiler		Zie hoofdstuk 9	
• met zonneboiler		Zie hoofdstuk 10	
Boilervoeler	AD212	**20022911**	72,10
Kit anode "ACI"	MY475	**20033211**	203,70
Tester magnesiumanode	MY456	**20033212**	108,30
Verbindingskit CFU C -onafhankelijke boiler of zonneboiler	ER599	**20024448**	796,70

OPTIES REGELINGEN

KEUZE VAN DE TOEBEHOREN IN FUNCTIE VAN DE AANGESLOTEN KRINGEN

			sww	direct	mengkring	direct + mengkring
Type kring						
Bedieningsbord	E-pilot	CFU C...	AD212 (1)	standaard (2)	MY440 (2)	MY440 (2)

Regeling in functie van de ruimte- of buitentemperatuur:
(1) Een programmeerbare sanitaire voorrang, enkel mogelijk met de modulerende VivaTherm ruimtethermostaten AD304, AD303, AD311 of SMART TC° AD324.
(2) Uit te breiden met 1 klassieke of modulerende ruimtethermostaat (colli AD304, AD303 of AD311) per cv-kring

PRIJS VAN DE TOEBEHOREN REGELINGEN

	COLLI	REF.	€
Kamerthermostaat SMART TC° R-bus **AANBEVOLEN KAMERTHERMOSTAAT**	AD324	**20024725**	289,40
Connected kamerthermostaat SMART TC° RF, (draadloze thermostaat met gateway)	AD341	**20024732**	522,20
Connected kamerthermostaat SMART TC° RF, (bijkomende draadloze thermostaat)	AD342	**20024733**	259,60
Modulerende ruimtethermostaat VivaTherm (2-draads) met weergave van het geschat energieverbruik	AD304	**20024722**	250,30
Modulerende ruimtethermostaat VivaTherm (draadloos) met weergave van het geschat energieverbruik	AD303	**20024723**	416,10
Ruimtethermostaat aan/uit			naar keuze
Boilervoeler	AD212	**20022911**	72,10
Printplaat + voeler voor 1 mengkring	MY440	**20024444**	216,40

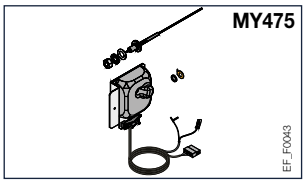

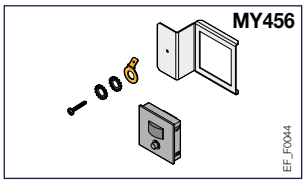

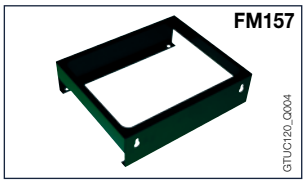

CFU C 24

• 1 directe kring "radiatoren"

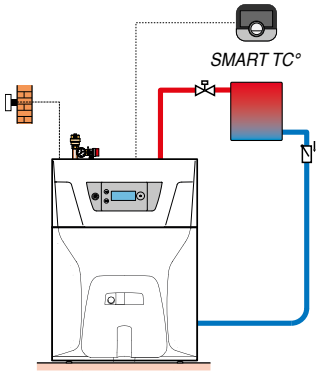

CF_F0036

OMSCHRIJVING

	COLLI	REF.	€
Ketel CFU C 24	MY722	**20022903**	**5 667,10**
Toebehoren in optie			
- Kit hydraulische uitrusting	MY445	**20024445**	**780,80**
- Connected kamerthermostaat SMART TC° R-bus (draadgebonden)	AD324	**20024725**	**289,40**
		Totale prijs excl. BTW:	**6 737,30**

CFU C 24/ VEL 160 SL

• 1 kring "vloerverwarming" (met mengkring)

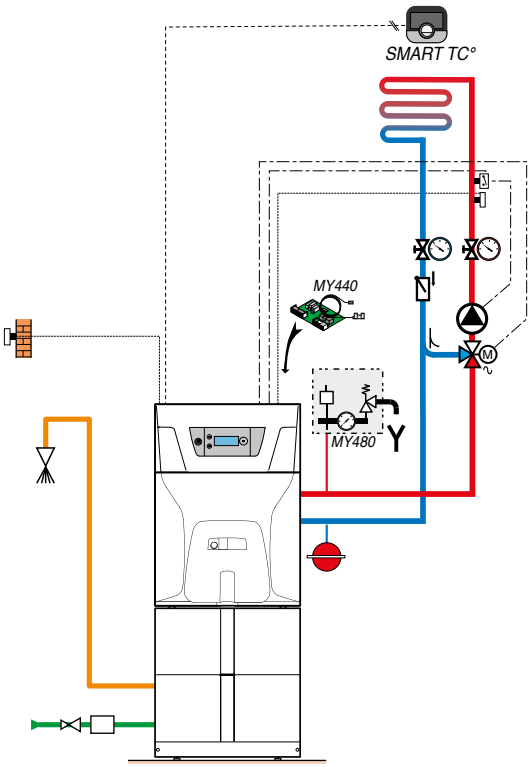

CF_F0035

OMSCHRIJVING

	COLLI	REF.	€
Ketel CFU C 24 / VEL 160 SL	-	**20048723**	**8 077,00**
Toebehoren in optie			
- Printplaat + voeler voor 1 mengkring	MY440	**20024444**	**216,40**
- Connected kamerthermostaat SMART TC° R-bus (draadgebonden)	AD324	**20024725**	**289,40**
- Veiligheidskit	MY480	7629826	**147,50**
		Totale prijs excl. BTW:	**8 730,30**

STOOKOLIE

COMPACTE CONDENSERENDE KETELS **MET GEÏNTEGREERDE STOOKOLIEBRANDER, ENKEL VERWARMING**

A

Modulens O®

AFC-S LS 18, 24, 30 **van 10,6 tot 30 kW**

Het ✚ product
Volledig uitgeruste condenserende stookolieketel

Condenserende stookolievloerketel met modulerende brander en nieuwe regeling

- Monobloc warmtewisselaar uit roestvrijstaal
- Deur verbrandingskamer in aluminium met kijkglas
- EcoNOx Stookoliebrander (NOx < 90mg/kWh), modulerent van 59 tot 100 % van het vermogen,
- Volledig uitgerust : modulerende pomp, heidsklep 3 bar, oliefilter met ontluchter "Flocotop", condensopvangbak, rookgasthermostaat en sifon
- Regelbord met kantelbaar bedieningspaneel, uitgerust met een elektronisch programmeerbare DIEMATIC Evolution regeling die de brander aanstuurt in functie van de buitentemperatuur.

Voorzien om multi-energie systemen aan te sturen, in het bijzonder de regeling van zonnesystemen

- Mantels volgens een modulair concept met eenzelfde "look" als de bijhorende sanitaire boilerss
- Eenvoudig te plaatsen en makkelijk te onderhouden : openingen voor draagstangen, beugel om de brander in onderhoudspositie te brengen, spoelopening onderaan de verbrandingskamer, meegeleverde kuisborstels, regelbare voetjes.
- Verpakking : 1 colli

n° CE 1312CN5691

OPTIES : zie p 149 / **ROOKGASAFVOER :** zie hoofdstuk 12

BELANGRIJKSTE AFMETINGEN (mm en duim)

1	Vertrek verwarming directe kring G 1
2	Vertrek verwarming directe kring G 1
3-4	Vertrek/Retour primair kring SWW-bereider G3/4 (met colli MV33-optie inbouwkit voor het aansluiten van een onafhankelijke boiler, laadpomp niet inbegrepen)
5-6	Vertrek/retour mengkring verwarming G1 (met colli MV31-optie: inbouwkit met gemotoriseerde mengkraan, of colli MV6-optie: inbouwkit met enkel leidingen)
10	Ingang sanitair warmwater G 3/4
11	Uitgang sanitair warmwater G 3/4
12	Retour sanitaire omloopleiding G3/4 (met colli ER219: kit voor sanitaire omloopleiding boiler 160SL)
13	Aflaatkraan sanitair warmwater Ø 14mm uitwendig
16	Aansluiting stookolie G 3/8
17	Afvoer rookgascondensaat, Ø 25mm uitwendig
18	Verlaagde uitgang rookgassen Ø 80mm (met colli MV 9: kit uitgang achteraan - optie)
19	Aansluiting rookgassen Ø 80mm of aansluiting concentrisch Ø 80/125mm

(1) Regelbare voetjes de 10 tot 30 mm
(2) In geval de stookoliefilter aan de buitenzijde van de ketel wordt gemonteerd

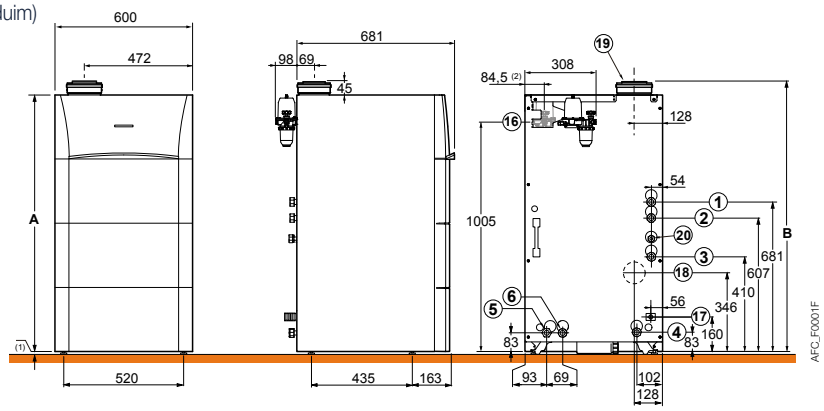

	AFC, AFC/B 160 SL			AFC/VL 160 SL		
	18	24	30	18	24	30
A (mm)	1113	1113	1193	1113	1113	1193
B (mm)	1158	1158	1238	1763	1763	1843

TECHNISCHE KENMERKEN

Condensatie

Gemiddelde werkingstemperatuur :
T_{werk_max} : 85 °C
T_{werk_min} : 20 °C

Max. werkingstemperatuur : 85 °C
Max. werkingsdruk : 3 bar

Thermostaat regelbaar van 30 tot 85 °C
Veiligheidsthermostaat : 95 °C

Homologatiekeuring : B_{23}, B_{23P}, C_{13X}, C_{33X}, C_{93X}

MODEL

AFC-S LS			18	24	30
Nuttig vermogen	- Nuttig vermogen bepaald bij nominaal vermogen Qnom (Pn_gen)	kW	17,1	22,8	28,6
	- Nuttig vermogen bij 30% nominaal vermogen Qnom (Pint)	kW	5,4	7,2	8,9
Nominaal vermogen (Pn) bij 50/30 °C		**kW**	**18,0**	**24,0**	**30,0**
Rendement in % PCI belast ...% 70 °C (RPn)	- 100 % Pn bij gemiddelde temperatuur	%	97,5	97,1	97,4
Pn_gen en watertemp. ...°C (RPint)	- 30 % Pn bij retourtemperatuur 30 °C	%	102,7	101,9	101,4
Seizoensgebonden energie-efficiëntieklasse zonder toevoeging van regeling		**%**	**90**	**90**	**90**
Seizoensgebonden energie-efficiëntieklasse met standaard bijgeleverde buitenvoeler		**%**	**92**	**92**	**92**
Nuttig vermogen bij	- 50/30 °C	kW	10,6-18,0	14,1-24,0	17,6-30,0
	- 80/60 °C	kW	10,0-17,1	13,4-22,8	16,7-28,6
Waterinhoud		l	47	47	58
Stilstandsverliezen bij ΔT = 30 K (Qpo_{30})		W	109	109	128
Opgenomen vermogen van de ketel (zonder circulatiepomp) Pn _gen		W	162	167	189
Opgenomen vermogen van de circulatiepomp		W	33	33	33
Opgenomen vermogen van de ketel in stand-by		W	6	6	6
Beschikbare druk aan de schouw		Pa	14	22	33
Gewicht (leeg)		kg	113	113	133

Nominale belasting (max. vermogen ketel), CO_2 = 12 % voor stookolie

PRIJS EXCL. BTW

AFC-S LS		18	24	30
AFC-S...	REF.	**20052564**	**20052565**	**20052566**
	€	**7 850,90**	**7 960,10**	**8 180,40**

STOOKOLIE

COMPACTE CONDENSERENDE KETELS **MET GEÏNTEGREERDE STOOKOLIEBRANDER, VOOR VERWARMING EN SWW**

Modulens O®

AFC-S LS ... / VL 160 SL **van 10,6 tot 30 kW**

Het product
Beperkt in afmetingen
Groot sanitair comfort

- SWW-productie via geëmailleerde boiler van 160 liter met warmtewisselaar "Standard Load", bevindt zich horizontaal onder de ketel en kan tegen de muur worden geplaatst. Zo wordt een compact geheel bekomen met geringe diepte en hoogte.
- Boiler wordt beschermd door het "Titan Active System®"
- Voorzien van een aflaatkraan en aansluiting voor een sanitaire omlooppomp, verbindingsleidingen ketel/boiler, modulerende laadpomp, boilervoeler en regelbare voetjes
- Verpakking : 3 colli's zonder schouw

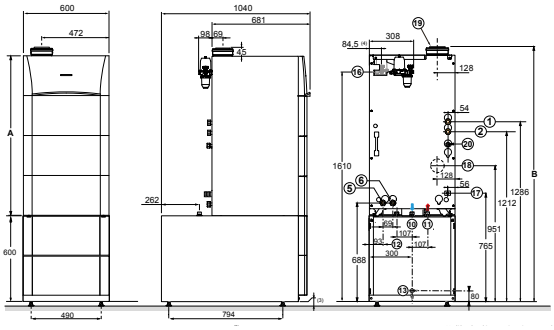

Nota: Tabel met referenties en legende: zie hiernaast

PRIJS EXCL. BTW MODEL	AFC-S	18/VL 160 SL		24/VL 160 SL		30/VL 160 SL	
AFC-S... /VL 160 SL	REF.	20052558	€ 10 265,20	REF. 20052559	€ 10 374,40	REF. 20052600	€ 10 594,70

06

TECHNISCHE KENMERKEN SWW

Maximale gebruikstemperatuur SWW : 70 °C ⋮ Maximale bedrijfsdruk SWW : 10 bar

MODEL	AFC-S	18/VL 160 SL	24/VL 160 SL	30/VL 160 SL
Nominaal vermogen ketel Pn bij 50/30 °C	kW	18,0	24,0	30,0
Boilerinhoud SWW	l	160	160	160
Uitgewisseld vermogen SWW	kW	16,2	22,0	27,0
Debiet op 10 min. bij ΔT = 30 K	l/10 min	230	235	240
Uurdebiet bij ΔT = 35 K	l/h	400	535	670
Specifiek debiet bij ΔT = 30 K volgens EN 13203	l/min	21	23,5	24
Coëfficiënt thermische verliezen (UA_S)	W/K	1,67	1,67	1,67
Gewicht (leeg) AFC	kg	201	201	221

Sanitaire prestaties bij een omgevingstemperatuur van het lokaal bij 20°C, koudwatertemperatuur bij Pn: 10°C, primaire warmwatertemperatuur: 80°C, voorraadtemperatuur SWW : 60°C

STOOKOLIE

COMPACTE CONDENSERENDE KETELS **MET GEÏNTEGREERDE STOOKOLIEBRANDER, VOOR VERWARMING EN SWW**

Modulens O®

AFC-S LS ... / B 160 SL **van 10,6 tot 30 kW**

Het product
Hoog sanitair comfort
Titan Active System®

SWW-productie via geëmailleerde boiler met warmtewisselaar "Standard Load" - Boiler met hetzelfde design als de ketel, rechts van de ketel te plaatsen

- Boiler wordt beschermd door het "Titan Active System®"
- Voorzien van een aflaatkraan en aansluiting voor een sanitaire omlooppomp, verbindingsleidingen ketel/boiler, modulerende laadpomp, boilervoeler en regelbare voetjes
- Verpakking: 3 colli's

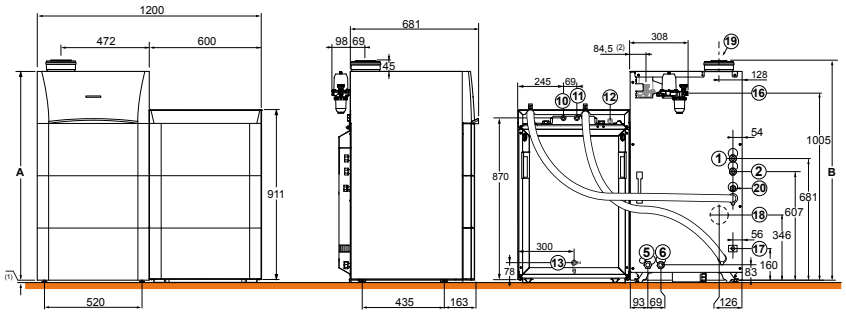

PRIJS EXCL. BTW MODEL	AFC-S	18/B 160 SL			24/B 160 SL			30/B 160 SL		
AFC-S... /B 160 SL		REF.	20052601	€ 10 744,00	REF.	20052602	€ 10 853,20	REF.	2005203	€ 11 073,50

TECHNISCHE KENMERKEN SWW

Maximale gebruikstemperatuur SWW: 70 °C
Maximale bedrijfsdruk SWW: 10 bar

Maximale bedrijfsdruk zonnesysteem (B 220 SHL): 6 bar

MODEL	AFC-S	18…/B 160 SL	24…/B 160 SL	30…/B 160 SL
Nominaal vermogen ketel Pn bij 50/30 °C	kW	18,0	24,0	30,0
Boilerinhoud SWW	l	155	155	155
Volume solargedeelte/volume naverwarming	l	-	-	-
Uitgewisseld vermogen SWW	kW	18	24	30
Debiet op 10 min. bij ΔT = 30 K	l/10 min	230	235	240
Uurdebiet bij ΔT = 35 K	l/h	440	590	740
Specifiek debiet bij ΔT = 30 K volgens EN 13203	l/min	21	23,5	24
Coëfficiënt thermische verliezen (UA_S)	W/K	1,78	1,78	1,78
Gewicht (leeg) AFC	kg	201	201	221

Sanitaire prestaties bij een omgevingstemperatuur van het lokaal bij 20°C, koudwatertemperatuur bij Pn: 10°C, primaire warmwatertemperatuur: 80°C, voorraadtemperatuur SWW : 60°C

Nota: Tabel met referenties en legende: zie hiernaast

OPTIES MODULENS O®

VOOR **AFC-S LS ...**

HYDRAULISCHE KITS

	COLLI	REF.	€
Hydraulische kit met temperatuurbegrenzer voor vloerverwarming zonder mengkraan	MV10	**20032617**	282,20
Hydraulische kit met pomp en gemotoriseerde 3-wegkraan voor inbouw (voeler meegeleverd) met modulerende pomp met energie-efficiëntie index EEI < 0,23	MV31	**20022858**	1 016,30
Inbouwkit verbindingsleidingen voor de installatie van 1 of 2 externe kringen	MV6	**20032615**	138,90
Hydraulische kit voor externe pomp	MV30	7608024	48,80
Geïsoleerde hydraulische modules met modulerende pomp met energie efficiëntieindex EEI < 0,23 voor 1 mengkring	EA144	**20022971**	1 112,40
Geïsoleerde collector voor 2 of 3 modules	EA140	**20022967**	415,10
Set van 2 muurbeugels voor collector	EA141	**20022968**	45,30
Kit koppelingen G en R (1" en 3/4")	BH84	**20024707**	42,40

TOEBEHOREN

	COLLI	REF.	€
Expansievat 18 L	MV4	**20022849**	140,10
Kit uitgang achteraan (enkel AFC...)	MV9	**20022855**	439,20
Adapter met meetnippels Ø 80/125 mm in PPs/Alu	MV25	**20022859**	115,70
Neutralisatiestation voor condensaat	FM155	**20022974**	360,70
Navulling granulaat voor neutralisatiestation	FM156	**20022975**	188,80
Houder voor neutralisatiestation	FM157	**20032633**	188,80
Opvoerpomp condensaat	FM158	100004293	509,20
Evenwichtsfles 60/60 - 1"	GV45	**20022973**	595,10
Vuilfilter FERNOX TF1 OMEGA 4/4"	-	**20026275**	174,01

SWW-BEREIDING

	COLLI	REF.	€
• voor boilers onder of naast de ketel		zie vorige paginas	
• voor onafhankelijke boilers		zie hoofdstuk 9	
• voor onafhankelijke zonneboilers		zie hoofdstuk 10	
Boilervoeler	AD212	**20022911**	72,10
Hydraulische verbindingskit ketel/boiler vooronafhankelijke boiler met modulerende pomp met energie-efficiëntie index EEI < 0,23	MV33	**20022850**	461,50
Kit met magnesiumanode	EA103	100000492	98,70
Kit voor sanitaire omloopleiding boiler 160 SL	ER219	**20023027**	103,90

06

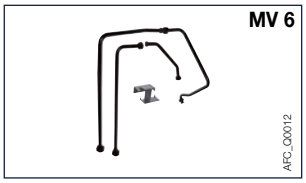

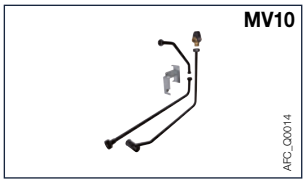

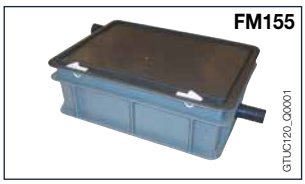

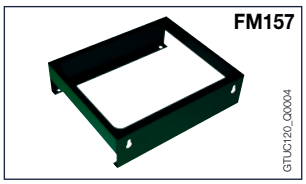

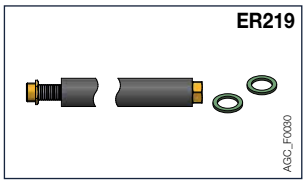

OPTIES MODULENS O®

VOOR **AFC-S LS...**

TOEBEHOREN REGELINGEN

KEUZE VAN DE TOEBEHOREN IN FUNCTIE VAN DE KRINGEN

		SWW	direct	mengkring	direct + 1 mengkring	2 x mengkring	direct + 2 x mengkring
Type kring							
Bedieningsbord DIEMATIC EVOLUTION (1)(2)	AFC-S...	1 x AD212	standaard	1 x AD199 *	1 x AD199 *	1 x AD199 + 1 x AD249	1 x AD199 + 1 x AD249
	AFC-S... /V... of B...	standaard	standaard	1 x AD199 *	1 x AD199 *	1 x AD199 + 1 x AD249	1 x AD199 + 1 x AD249

(1) Elk van de verwarmingskringen kan uitgerust worden met een afstandsbediening naar keuze
(2) Cascade tot 8 ketels mogelijk.
* Voeler meegeleverd met de colli MV31 (kit met pomp en 3-wegkraan voor inbouw)

PRIJS VAN DE TOEBEHOREN "REGELINGEN"

	COLLI	REF.	€
Printplaat + voeler voor mengkraan	AD249	**20024798**	**209,00**
Vertrekvoeler na de mengkraan	AD199	**20023011**	**100,80**
Connected kamerthermostaat SMART TC° (R-BUS) draadgebonden	AD324	**20024725**	**289,40**
Connected kamerthermostaat SMART TC° RF, (draadloze thermostaat met gateway)	AD341	**20024732**	**522,20**
Connected kamerthermostaat SMART TC° RF, (bijkomende draadloze thermostaat)	AD342	**20024733**	**259,60**

	COLLI	REF.	€
Boilervoeler	AD212	**20022911**	**72,10**
Systeemvoeler	AD250	**20023013**	**67,90**
Muurregeling VM DIEMATIC EVOLUTION	AD315	7676561	**1 484,20**
S-BUS verbindingskabel met eindconnectoren 1,5 m	AD308	**20024965**	**26,60**
S-BUS verbindingskabel met eindconnectoren 12 m	AD309	7663561	**69,00**
S-BUS verbindingskabel met eindconnectoren 20 m	AD310	7663619	**84,90**
GTW08 L-Bus - ModBus interface	AD332	7721982	**248,20**

Modulens O®

AFC-S ... / B 160 SL

- 1 directe kring "vloerverwarming"
- 1 gemengde kring
- SWW via naaststaande boiler

OMSCHRIJVING

	COLLI	REF.	€
AFC-S 24 / B 160 SL		**20052602**	**10 853,20**
Hydraulische kit met pomp en gemotoriseerde 3-weg kraan	MV31	**20022858**	**1 016,30**
Expansievat 18l	MV4	**20022849**	**140,10**
Kit voor sanitaire omloopleiding boiler 160 SL	ER219	**20023027**	**103,90**
Connected kamerthermostaat SMART TC° RF (draadloze kamerthermostaat met gateway)	AD 341	**20024732**	**522,20**
Connected kamerthermostaat SMART TC° RF (bijkomende draadloze kamerthermostaat)	AD342	**20024733**	**259,60**
		Totale prijs excl. BTW:	**12 895,30**

Nog te voorzien: sanitaire omlooppomp, veiligheidsgroep,veiligheidsthermostaat vloerverwarming

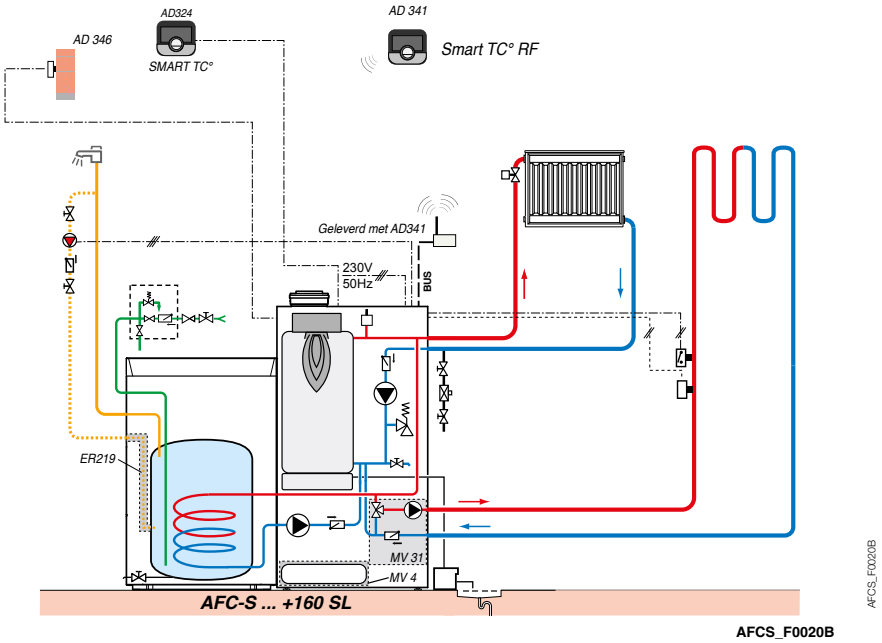

STOOKOLIE

COMPACTE CONDENSERENDE KETELS **MET GEÏNTEGREERDE STOOKOLIEBRANDER, ENKEL VERWARMING**

tot A

Modulens O® Pro

PFC **van 29 tot 61 kW**

Het product
Condenserende stookolieketel
Modulerende brander
Connected product

Compacte condenserende stookolievloerketel met modulerende brander voor aansluiting op schouw

- Monobloc warmtewisselaar uit roestvrijstaal
- Deur verbrandingskamer in aluminium met kijkglas
- EcoNOx Stookoliebrander (NOx < 90mg/kWh), modulerent van 59 tot 100 % van het vermogen,
- Volledig uitgerust: veiligheidsklep 3 bar, oliefilter met ontluchter "Flocotop", condensopvangbak, rookgasthermostaat en sifon
- Regelbord met kantelbaar bedieningspaneel, uitgerust met een elektronisch programmeerbare DIEMATIC Evolution regeling die de brander aanstuurt in functie van de buitentemperatuur.

Voorzien om multi-energie systemen aan te sturen, in het bijzonder de regeling van zonnesystemen

- Eenvoudig te plaatsen en makkelijk te onderhouden: openingen voor draagstangen, beugel om de brander in onderhoudspositie te brengen, spoelopening onderaan de verbrandingskamer, meegeleverde kuisborstels, regelbare voetjes.
- Verpakking: 1 colli

OPTIES: zie p 153 / **ROOKGASAFVOER:** zie hoofdstuk 12

1	Vertrek verwarming G1"1/2
2	Retour verwarming (tweede retour voor kring radiatoren of laadpomp) G1"1/2
3	Verlaagde uitgang rookgassen (in optie) Ø 110 mm
4	Retour verwarming G1"1/2
5	Aansluiting rookgassen Ø 110 mm
6	Aansluiting stookolie G3/8
7	Afvoer rookgascondensaat

(1) Regelbare voetjes de 10 tot 30 mm
(2) In geval de stookoliefilter aan de buitenzijde van de ketel wordt gemonteerd

Afmetingen (in mm)	PFC 45	PFC 60
A	1266	1545
B	1404	1683
C	833	1013
D*	1066	1345
D1*	1006	1285
D2*	976	1226

* mogelijkheid tot montage van stookoliefilter

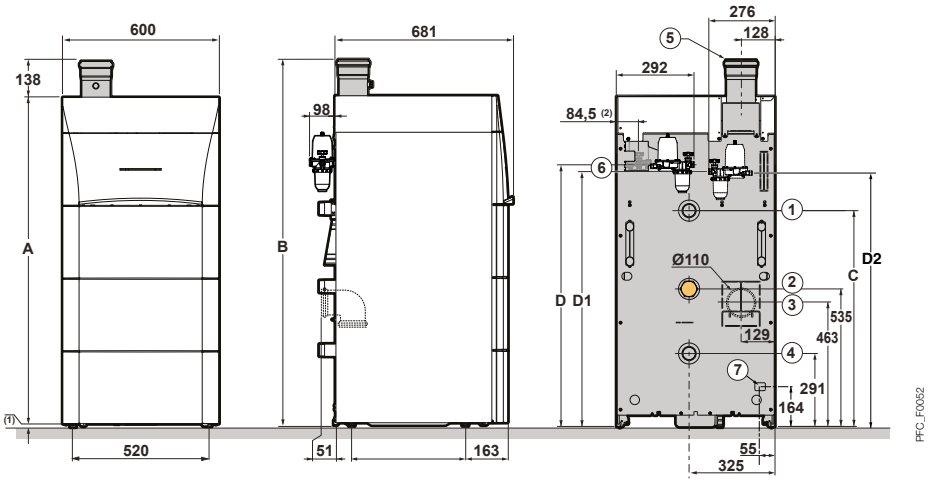

TECHNISCHE KENMERKEN

Condensatie

Gemiddelde werkingstemperatuur:
T_{werk_max}: 85 °C
T_{werk_min}: 20 °C

Max. werkingstemperatuur: 85 °C
Max. werkingsdruk: 3 bar

Thermostaat regelbaar van 30 tot 85 °C
Veiligheidsthermostaat: 105 °C

Homologatiekeuring: B_{23}, B_{23P}

MODEL

		PFC	45	60
Nuttig vermogen	- Nuttig vermogen bepaald bij nominaal vermogen Qnom (Pn_gen)	kW	44,5	58,4
	- Nuttig vermogen bij 30% nominaal vermogen Qnom (Pint)	kW	14	18,4
Nominaal vermogen (Pn) bij 50/30 °C		kW	46,5	61
Rendement in % PCI belast …% 70 °C)	- 100 % Pn bij gemiddelde temperatuur	%	98,2	98,1
Pn_gen en watertemp. …°C (RPint)	- 30 % Pn bij retourtemperatuur 30 °C	%	102,9	102,8
Seizoensgebonden energie-efficiëntieklasse zonder toevoeging van regeling		%	90	90
Nuttig vermogen bij	- 50/30 °C	kW	29,0-46,5	37,9-61,0
	- 80/60 °C	kW	27,4-44,5	35,9-58,4
Waterinhoud		l	52	65
Stilstandsverliezen bij ΔT = 30 K (Qpo_{30})		W	128	150
Opgenomen vermogen van de circulatiepomp		W	320	440
Opgenomen vermogen van de ketel in stand-by		W	9	9
Beschikbare druk aan de schouw		mbar	0,47	0,84
Gewicht (leeg)		kg	155	175

Nominale belasting (max. vermogen ketel), CO_2 = 12 % voor stookolie

PRIJS EXCL. BTW MODEL

PFC	45	60
REF.	**20032618**	**20032619**
€	**8 586,00**	**9 617,00**

OPTIES MODULENS O® PRO

VOOR **PFC**

ALLE TOEBEHOREN UITGEZONDERD TOEBEHOREN “REGELING”

TOEBEHOREN

	COLLI	REF.	€
Neutralisatiestation voor condensaat	FM155	**20022974**	**360,70**
Navulling granulaat voor neutralisatiestation	FM156	**20022975**	**188,80**
Houder voor neutralisatiestation	FM157	**20032633**	**188,80**
Opvoerpomp condensaat	FM158	100004293	**509,20**
Evenwichtsfles 60/60	GV45	**20022973**	**595,10**
Evenwichtsfles 80/60	GV46	**100019347**	**717,20**
Kit uitgang rookgassen achteraan voor PFC 45/60	MV102	7653437	**115,70**
Kabel voor modulerende pomp	MV147	7685372	**90,20**
Terugslagklep 110 voor cascade van PFC 45/60	MV136	7677390	**319,30**
Terugslagklep 100 voor cascade van PFC 45/60	MV145	7680285	**256,80**
Schouwtoebehoren voor cascade van PFC 45/60	MV146	7680288	**1 164,80**
Autonome modulerende pomp UPM 25-105 voor PFC 45	EH651	**20024627**	**1 976,00**
Primaire pomp voor PFC 60	SA13	**20024708**	**662,00**
Flamco luchtafscheider 1”1/2	-	**20024218**	**292,27**
Flamco vuilafscheider 1”1/2	-	**20024223**	**315,55**
Reductie rookgassen voor PFC 45/46 110 mm naar 100 mm	-	**20040239**	**60,16**

SWW-BEREIDING

	COLLI	REF.	€
• voor onafhankelijke boilers		zie hoofdstuk 9	
• voor onafhankelijke zonneboilers		zie hoofdstuk 10	
Boilervoeler	AD212	**20022911**	**72,10**

AD332

REG_Q0003

FM155

GTUC120_Q0001

FM158

GTUC120_Q0003

FM157

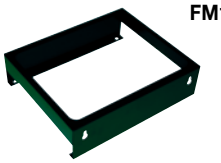

GTUC120_Q0004

GV45
GV46

MCA_Q013B

MV102

AFC_Q0013

EH651

MCA_Q0205

MV146

PFC_Q0051

MV134

PFC_Q0052

06

TOEBEHOREN REGELINGEN

KEUZE VAN DE TOEBEHOREN IN FUNCTIE VAN DE KRINGEN

		SWW	direct	mengkring	direct + 1 mengkring	2 x mengkring	direct + 2 x mengkring	3 x mengkring
Type kring								
Bedieningsbord DIEMATIC EVOLUTION (1)(2)	PFC...	1 x AD212	standaard	1 x AD199	1 x AD199	2 x AD199	1 x AD199 + 1 x AD249	2 x AD199 + 1 x AD249

(1) Elk van de verwarmingskringen kan uitgerust worden met een afstandsbediening naar keuze
(2) Cascade tot 8 ketels mogelijk. Bedieningsbord te gebruiken voor een ketel die los is opgesteld, en voor elke ketel in een cascade.

PRIJS VAN DE TOEBEHOREN “REGELINGEN”

	COLLI	REF.	€
Printplaat + voeler voor mengkraan	AD249	**20024798**	**209,00**
Vertrekvoeler na de mengkraan	AD199	**20023011**	**100,80**
Connected kamerthermostaat SMART TC° (R-BUS) draadgebonden	AD324	**20024725**	**289,40**
Connected kamerthermostaat SMART TC° RF, (draadloze thermostaat met gateway)	AD341	**20024732**	**522,20**
Connected kamerthermostaat SMART TC° RF, (bijkomende draadloze thermostaat)	AD342	**20024733**	**259,60**

	COLLI	REF.	€
Boilervoeler	AD212	**20022911**	**72,10**
Systeemvoeler	AD250	**20023013**	**67,90**
Muurregeling VM DIEMATIC EVOLUTION	AD315	7676561	**1 484,20**
S-BUS verbindingskabel met eindconnectoren 1,5 m	AD308	**20024965**	**26,60**
S-BUS verbindingskabel met eindconnectoren 12 m	AD309	7663561	**69,00**
S-BUS verbindingskabel met eindconnectoren 20 m	AD310	7663619	**84,90**
GTW08 L-Bus - ModBus interface	AD332	7721982	**248,20**

Modulens O® Pro
PFC 45

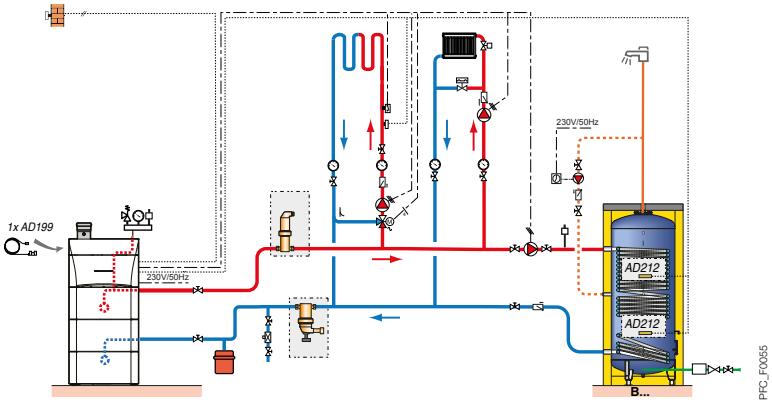

- 1 directe kring radiatoren
- 1 kring vloerverwarming met mengkraan
- 1 SWW-kring met onafhankelijke boiler

OMSCHRIJVING

	COLLI	REF.	€
Verwarmingsketel PFC 45	MV108	**20032618**	**8 586,00**
Vertrekvoeler na de mengkraan	AD199	**20023011**	**100,80**
Flamco luchtafscheider 1" 1/2		**20024218**	**292,27**
Flamco vuilafscheider 1" 1/2		**20024223**	**315,55**
Boilervoeler	2 x AD212	**20022911**	**144,20**
Kuip B1000	AJ80	7650482	**4 670,00**
Harde mantel	AJ97	7650499	**1 425,50**
		Totale prijs excl. BTW:	**15 534,32**

NOTA'S

GIETIJZEREN **OLIE- EN GASKETELS 22,3 tot 46,4 kW**

HULP BIJ UW KEUZE RESIDENTIEEL

CFU

		CFU 22 F30	CFU 29 F30	CFU 36 F30	CFU 46 F30
				optioneel	
Nominaal vermogen bij 80/60 °C (verwarming)	kW	22,4	29,8	37,2	46,4
Nominaal vermogen bij 80/60 °C (sww)	kW	22,4 tot 22,6	26,4	-	-
Energieklasse verwarming		B	B	B	B
Energieklasse sanitair warm water		B met boiler 110SL of 160SL	B met boiler 160SL	-	-
Specifiek debiet volgens EN 13203	l/min	boilermodule 110SL : 22,4 boilermodule 160SL : 22,6	boilermodule 160SL : 26,4	-	-
Brander		stookolie	stookolie	stookolie	stookolie
Voor aansluiting		schoorsteen	schoorsteen	schoorsteen	schoorsteen
Verwarmingskring(en)			tot 2 x		
Uitgerust met sanitair warmwaterbereider		optioneel	optioneel	optioneel	optioneel
Connectiviteit		Smart TC°	Smart TC°	Smart TC°	Smart TC°
Applicatie		Renovatie	Renovatie	Renovatie	Renovatie
Pagina		p 157	p 157	p 157	p 157

Rookgasafvoer	Zie hoofdstuk13
Toebehoren en berekende voorbeelden	p 159

STOOKOLIE

COMPACTE KETELS MET GEÏNTEGREERDE STOOKOLIEBRANDER, **ENKEL VERWARMING**

CFU

CFU 22/29/36/46 F30 **van 22,4 tot 46,4 kW**

Het product
Robuust en lange levensduur dankzij het ketelblok in eutectisch gietijzer.
Intuïtief regelbord

- Stookolieketel, vloermodel, schoorsteenaansluiting
- Verwarmingslichaam in eutectisch gietijzer
- Nieuwe compacte brander geïntegreerd onder de ketelmantel, met lage NOx en CO uitstoot
- E-pilot bedieningsbord, voorgemonteerd.
- Regelbare voetjes
- Verpakking: 1 colli

n° CE 0085CQ0004

OPTIES : zie p 159 / **ROOKGASAFVOER EN HYDRAULISCHE MODULES :** zie hoofdstuk 12

BELANGRIJKSTE AFMETINGEN (mm en duim)

		CFU 22/29 F30	CFU 36/46 F30	CFU 22 F30/ VEL110SL	CFU 22/29 F30/ VEL160SL
1	Vertrek verwarming	G1"	G1"	G1"	G1"
2	Retour verwarming	G1"	G1"	G1"	G1"
4	Schouwbuis (mm)	Ø 125	Ø 153	Ø 125	Ø 125
5	Toevoer SKW	-	-	G1"	G1"
6	Vertrek SWW	-	-	G1"	G1"
7	Retourlus (facultatief)	-	-	G3/4"	G3/4"
8	Kraan voor leegloop, aansluitnippel voor buis (Ø ext. in mm)	-	-	Ø 14	Ø 14

(1) Regelbare voetjes (mm) : - CFU 22/29 F30 : 9 - 35 - CFU 36/46: 19 - 45
(2) Regelbare voetjes (mm): 10 - 30

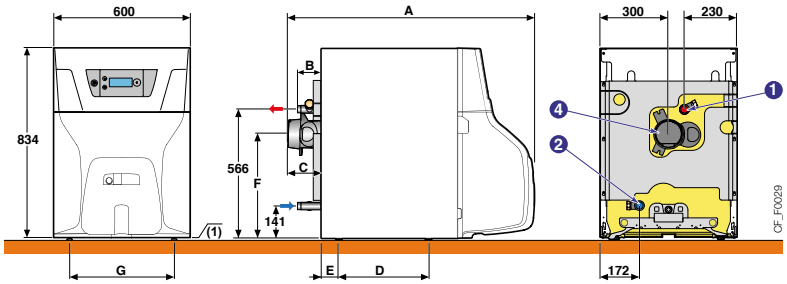

Afmetingen (mm)	A	B	C	D	E	F	G
CFU 22 F30	1075	102	146	397	75	458	460
CFU 29 F30	1202	226	270	397	75	458	460
CFU 36 F30	1384	98	190	696	52	449	280
CFU 46 F30	1510	225	320	823	-75	449	280
CFU 22 F30/VEL 110SL	1123	194	146	-	-	-	-
CFU 22 F30/VEL 160SL	-	194	146	-	-	-	-
CFU 29 F30/VEL 160SL	-	321	270	-	-	-	-

TECHNISCHE KENMERKEN

Lage temperatuur

Gemiddelde werkingstemperatuur:
T_{werk_max}: 90 °C
T_{werk_min}: 30 °

Max. werkingstemperatuur: 90 °C
Max. werkingsdruk: 3 bar

Thermostaat regelbaar van: 30 tot 90 °C
Veiligheidsthermostaat: 110 °C

NOx klasse: 3
Homologatie: B_{23}

MODEL

			CFU 22 F30	CFU 29 F30	CFU 36 F30	CFU 46 F30
Nuttig vermogen	- Nuttig vermogen bepaald bij nominaal vermogen Qnom (Pn_gen)	kW	22,4	29,8	37,2	46,4
	- Nuttig vermogen bij 30% nominaal vermogen Qnom (Pint)	kW	7,0	9,3	11,6	14,5
Rendement in % PCI belast …%	- 100 % bij gemiddelde temp. 70 °C (RPn)	%	93,3	93,1	93,1	92,7
Pn_gen en watertemp. …°C	- 30 % bij gemiddelde temp. 40 °C (RPint)	%	97,3	96,6	97,0	96,7
Seizoensgebonden energie-efficiëntieklasse zonder toevoeging van regeling		%	86	86	86	86
Waterinhoud		l	24,5	30	35,5	41
Stilstandsverliezen bij ΔT = 30 K (Qpo30)		W	83	95	109	122
Opgenomen vermogen van de ketel (zonder circulatiepomp) Pn_gen		W	152	162	156	160
Opgenomen vermogen van de ketel in stand-by		W	4	4	4	4
Nodige onderdruk aan de schouw		Pa	5	5	5	5
Gewicht (leeg)		kg	195	224	241	266

Nominale belasting (max. vermogen ketel), CO_2 = 13% voor stookolie

PRIJS EXCL. BTW MODEL

		CFU 22 F30	CFU 29 F30	CFU 36 F30	CFU 46 F30
CFU… (E-pilot)	REF.	20058709	20058708	20063670	20063671
	€	3 611,80	3 830,10	4 512,50	5 458,00

STOOKOLIE

COMPACTE KETELS MET GEÏNTEGREERDE STOOKOLIEBRANDER, **VOOR VERWARMING EN SWW**

CFU

CFU 22 F30 / VEL 110 SL **van 22,4 kW**

Het product
Compacte oplossing met SWW-bereider en geïntegreerde brander

- Modulaire ketel met geëmailleerde boiler van de 110 liter
- met warmtewisselaar “Standard load“, onder de ketel
- geplaatst om een unit te bekomen met uniform uitzicht
- Bescherming door magnesiumanode
- Inclusief verbindingsleidingen ketel/boiler met laadpomp en boilervoeler, regelbare voetjes
- Verpakking : 3 colli’s

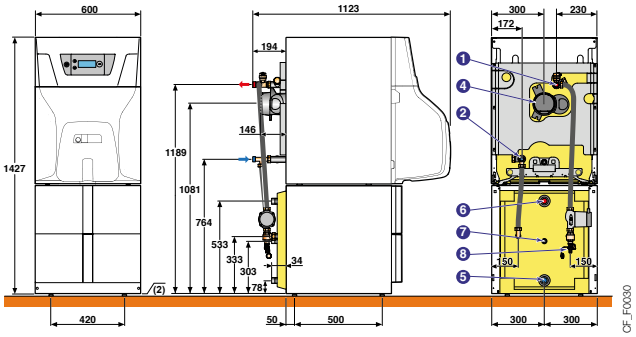

PRIJS EXCL. BTW MODEL	CFU	22 F30/VEL 110SL
CFU 22 F30/VEL 110SL	REF.	**20058990**
	€	5 579,80

CFU

CFU 22 F30 / VEL 160 SL **van 22,4 tot 29,8 kW**

Het product
Groot sanitair comfort

- Modulaire ketel met geëmailleerde boiler van 160
- liter met warmtewisselaar “Standard load“, bevindt
- zich horizontaal onder de ketel en kan tegen de muur
- geplaatst worden. Zo wordt een unit bekomen met
- uniform uitzicht met geringe hoogte en diepte
- Bescherming door magnesiumanode
- Inclusief verbindingsleidingen ketel/boiler met laadpomp en boilervoeler, regelbare voetjes
- Verpakking : 3 colli’s

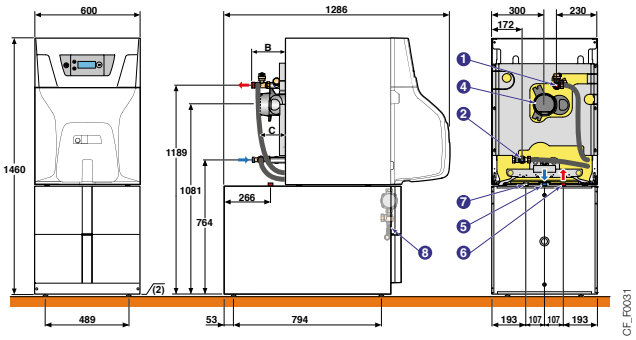

PRIJS EXCL. BTW MODEL	CFU	22 F30/VEL 160SL	29 F30/VEL 160SL
CFU… F30/VEL 160SL	REF.	**20058991**	**20058992**
	€	6 021,70	6 240,00

Nota: Tabel met referenties en legende : zie p 158

TECHNISCHE KENMERKEN

Max. werkingstemperatuur SWW : 95 °C ⋮ Max. werkingsdruk SWW : 10 bar

MODEL	CFU	22 F30/VEL 110SL	22 F30/VEL 160SL	29 F30/VEL 160SL
Nominaal vermogen ketel	kW	22,4	22,4	29,8
Inhoud boiler SWW	l	110	160	160
Uitgewisseld vermogen	kW	22,4	22,6	26,4
Specifiek debiet bij ΔT = 30 K (volgens EN 13203-1)	l/min	18,5	24	25
Uurdebiet bij ΔT = 35 K	l/h	550	555	650
Debiet op 10 min. bij ΔT = 30 K	l/10 min	190	245	250
Coëfficiënt thermische verliezen (UA_S)	W/K	1,46	1,52	1,52
Gewicht	kg	259	275	293

Sanitaire prestaties bij kamertemperatuur: 20°C, temp. koud water: 10°C, SWW : 45°C, temp. primair warm water: 80°C, opslag temp. SWW : 60°C

OPTIES CFU

ALLE TOEBEHOREN UITGEZONDERD TOEBEHOREN “REGELINGEN”

TOEBEHOREN KETEL

	COLLI	REF.	€
In te bouwen hydraulische module (expansievat 18l, modulerende pomp, terugslagklep, ontluchter, veiligheidsklep en manometer). OPGELET: enkel te gebruiken voor 1 kring verwarming.	MY445	**20024445**	**780,80**
Stookoliefilter met ontluchter "Tigerloop" (aanbevolen)	-	**20026017**	**211,76**
Stookoliefilter met ontluchter «Tigerloop» en vaccuümmeter (aanbevolen)	-	**20026018**	**241,68**
Vuilfilter FERNOX TF1 OMEGA 4/4”	-	**20026275**	**174,01**

HYDRAULISCHE KITS
(zie Hoofdstuk 12)

	COLLI	REF.	€
Hydraulische module met pomp met energieklasse efficiëntie index EEI < 0,23:			
• hydraulische module voor 1 direct kring	EA143	**20022970**	**848,70**
• hydraulische module voor 1 mengkring	EA144	**20022971**	**1 112,40**
Collector voor 2 of 3 kringen	EA140	**20022967**	**415,10**
Set van 2 muurbeugels voor collector	EA141	**20022968**	**45,30**
Muurbeugel voor 1 hydraulische module	EA142	**20022969**	**139,10**
Verbindingsbuizen ketel/module (flexibels)	MY470	7629824	**276,90**
Aansluitingsbuizen ketel/module:			
• voor aansluiting rechts	MY460	7629813	**276,90**
• voor aansluiting links	MY465	7629815	**276,90**
Veiligheidskit	MY480	7629826	**147,50**

SWW-BEREIDING

	COLLI	REF.	€
• met geïntegreerde boiler van 110 l onder de ketelmantel			zie vorige pagina’s
• met onafhankelijke of mixte boiler			zie hoofdstuk 9
• met zonneboiler			zie hoofdstuk 10
Boilervoeler	AD212	**20022911**	**72,10**
Kit anode "ACI"	MY475	**20033211**	**203,70**
Tester magnesiumanode	MY456	**20033212**	**108,30**
Verbindingskit CFU-onafhankelijke boiler of zonneboiler	ER599	**20024448**	**796,70**

OPTIES REGELINGEN

KEUZE VAN DE TOEBEHOREN IN FUNCTIE VAN DE AANGESLOTEN KRINGEN

Type kring			sww	direct	mengkring	direct + mengkring	direct + 2 xmengkring	2 x mengkring
Bedieningsbord	E-pilot	CFU 22/29 F30	AD212 (1)	standaard (2)	MY440 (2)	MY440 (2)	nee	
		CFU 36/46	AD212 (1)	standaard (2)	MY440 (2)	MY440 (2)	2 x MY440 (2)	

Regeling in functie van de ruimte- of buitentemperatuur:
1) Een programmeerbare SWW-functie, is enkel mogelijk met de modulerende ruimtethermostaat AD324
(2) Eventueel uit te breiden met:
- Indien een regeling in functie van de ruimte- of buitentemperatuur gewenst: modulerende ruimtethermostaat (colli AD324 of thermostaat on/off)
- Indien een regeling in functie van de buitentemperatuur gewenst: • buitenvoeler (colli FM46)
• buitenvoeler (colli FM46) + modulerende ruimtethermostaat (colli AD324 of thermostaat on/off)

PRIJS VAN DE TOEBEHOREN REGELINGEN

	COLLI	REF.	€
Connected kamerthermostaat SMART TC° (R-BUS) draadgebonden **AANBEVOLEN THERMOSTAAT**	AD324	**20024725**	**289,40**
Connected kamerthermostaat SMART TC° RF, (draadloze thermostaat met gateway)	AD341	**20024732**	**522,20**
Connected kamerthermostaat SMART TC° RF, (bijkomende draadloze thermostaat)	AD342	**20024733**	**259,60**
Buitenvoeler	FM46	**20022799**	**37,20**
Ruimtethermostaat aan/uit			**naar keuze**
Boilervoeler	AD212	**20022911**	**72,10**
Printplaat + voeler voor mengkring	MY440	**20024444**	**216,40**

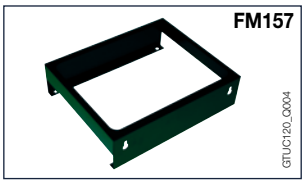

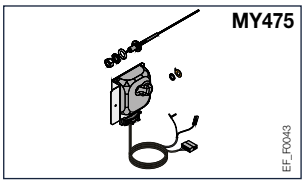

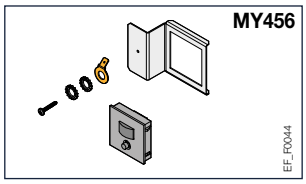

CFU 22 F30

• 1 directe kring "radiatoren"

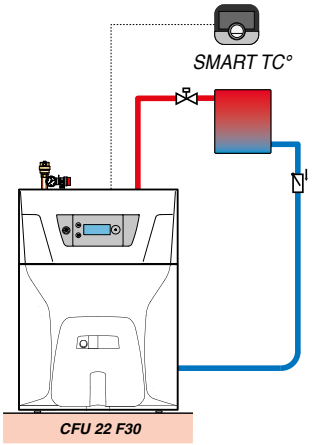

CF_F0037

OMSCHRIJVING

	COLLI	REF.	€
Ketel CFU 22 F30	MY836	**20058709**	**3 611,80**
Toebehoren in optie			
- Kit hydraulische uitrusting	MY445	**20024445**	**780,80**
- Connected kamerthermostaat SMART TC° R-bus (draadgebonden)	AD324	**20024725**	**289,40**
		Totale prijs excl. BTW:	**4 682,00**

CFU 22 F30

• 1 kring ”vloerverwarming” (met mengkring)

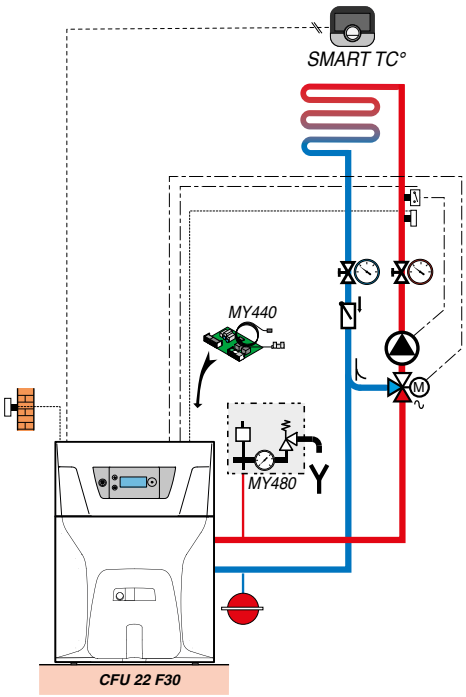

CF_F0038

OMSCHRIJVING

	COLLI	REF.	€
Ketel CFU 22 F30	MY836	**20058709**	**3 611,80**
Toebehoren in optie			
- Printplaat + voeler voor mengkring	MY440	**20024444**	**216,40**
- Connected kamerthermostaat SMART TC° R-bus (draadgebonden)	AD324	**20024725**	**289,40**
- Veiligheidskit	MY480	7629826	**147,50**
		Totale prijs excl. BTW:	**4 265,10**

CFU 22 F30
Boiler 160 SL

- 1 directe kring 'radiatoren'
- 1 kring "vloerverwarming" (met mengkring)

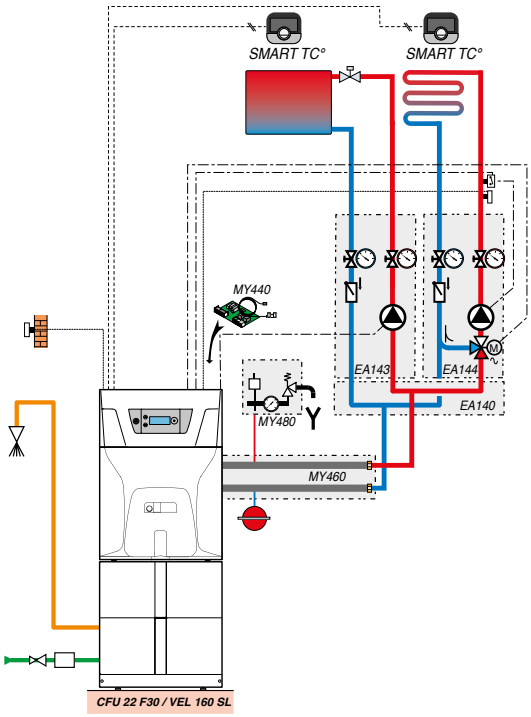

OMSCHRIJVING

	COLLI	REF.	€
Ketel CFU 22 F30 / VEL 160 SL	-	**20058991**	**6 021,70**
Toebehoren in optie			
- 2x Connected kamerthermostaat SMART TC° R-bus (draadgebonden)	AD324	**20024725**	**578,80**
- Printplaat + voeler voor mengkring	MY440	**20024444**	**216,40**
- Hydraulische module voor 1 directe kring	EA143	**20022970**	**848,70**
- Hydraulische module voor 1 mengkring	EA144	**20022971**	**1 112,40**
- Collector voor 2 of 3 kringen	EA140	**20022967**	**415,10**
- Set van 2 muurbeugels voor collector	EA141	**20022968**	**45,30**
- Verbindingsbuizen ketel/module (flexibels)	MY470	7629824	**276,90**
- Veiligheidskit	MY480	7629826	**147,50**
		Totale prijs excl. BTW:	**9 662,80**

CFU 22 F30
Boiler 110 SL

- 1 directe kring «radiateur»

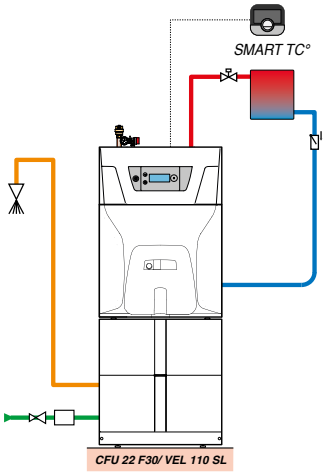

OMSCHRIJVING

	COLLI	REF.	€
Ketel CFU 22 F30 / VEL 110 SL	-	**20058990**	**5 579,80**
Toebehoren in optie			
- Kit hydraulische uitrusting	MY445	**20024445**	**780,80**
- Connected kamerthermostaat SMART TC° R-bus (draadgebonden)	AD324	**20024725**	**289,40**
		Totale prijs excl. BTW:	**6 650,00**

GIETIJZEREN **OLIE- EN GASKETELS 78 tot 1 450 kW**

HULP BIJ UW KEUZE PROJECT

		GT 220		GT 330 tot 530		
		GT 220 B (1)	**GT 220 B2 (1)**	**GT 330 (1)**	**GT 430 (1)**	**GT 530**
Nominaal vermogen bij 80/60 °C (verwarming)	kW	78 tot 100	78 tot 100	90 tot 280	310 tot 700	406 tot 1450
Energieklasse verwarming		-	-	-	-	-
Energieklasse sanitair warm water		-	-	-	-	-
Materiaal warmtelichaam	**• gietijzer**	-	-	X	X	X
	• staal	-	-	-	-	-
Aansturing gas/ stookoliebrander	**• 1 of 2-traps**	X	-	Bedieningsbord B3 en Diematic-m3		
	• 1, 2-traps of modulerend	-	X	Bedieningsbord B3 en Diematic-m3		
Voor schoorsteenaansluiting		X	X	X	X	X
Bedieningsbord voor aansturing CV/SWW kringen		hoofdstuk 12	hoofdstuk 12	hoofdstuk 12	hoofdstuk 12	hoofdstuk 12
Productie sanitair warmwaterbereiders (zie hoofdstuk 9 en 10)		X	X	X	X	X
Communicatie Modbus RS485		-	-	X*	X*	X*
Pagina		p 163	p 163	p 166	p 167	p 168

Schouwtoebehoren	Zie hoofdstuk 12	Zie hoofdstuk 12
Toebehoren en berekende voorbeelden	p 164	p 170

(1) De ketels GT 220, GT330, GT 430-8 en-9 zijn enkel beschikbaar voor vervanging van een gelijkwaardige ketel op de markt gebracht voor 01/01/18

* Enkel met Diematic m-3 bediening

STOOKOLIE/GAS

KETELS, TE VOORZIEN VAN EEN STOOKOLIE- OF GASBRANDER, **ENKEL VERWARMING**

GT 220

van 78 tot 100 kW

Het product
De toebehoren van de bedieningsborden zorgen voor een breed toepassingsgebied

Ketellichaam uit eutectisch gietijzer

4 regelborden naar keuze met SWW-voorrang:

- voor de bediening van een 1 traps-brander:
  - B: Basisbord, werking dmv ketelthermostaat
- voor de bediening van een 2 traps-brander of modulerende gasbrander (enkel voor GT 226 tot 228):
  - B2: werking dmv ketelthermostaat
- Gas- of stookoliebrander in optie
- Verpakking: 3 of 4 colli's

Vordering (EU) nr. 813/2013 tot uitvoering van Richtlijn 2009/125/EG
Enkel beschikbaar voor vervanging van een gelijkwaardige ketel waar de bestaande brander blijft behouden. Bij installatie van een nieuwe ketel en brander combinatie kan u enkel opteren voor een condenserende stookolieketel, zie hoofdstuk 6.

n° CE 1312BR4657

OPTIES: zie p 164

BELANGRIJKSTE AFMETINGEN (mm en duim)

1	Vertrek verwarming
2	Retour verwarming
3	Kraan voor leegloop en vullen Rp 3/4
4	Schouwbuis Ø C

(1) Regelbare voetjes de 35 à 50 mm.
R: Buitendraad
Rp: Binnendraad

GT	A	Ø C	**1 - 2**	E
224	700	153	R 1 1/4	380
225	827	153	R 1 1/4	507
226	954	180	R 1 1/2	634
227	1081	180	R 1 1/2	761
228	1208	180	R 1 1/2	888

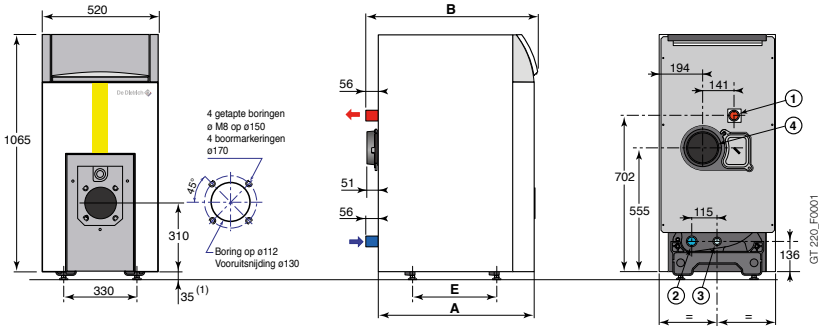

TECHNISCHE KENMERKEN

Lage temperatuur

Gemiddelde werkingstemperatuur:
T_{werk_max}: 90 °C
T_{werk_min}: 25 °C

Max. werkingstemperatuur: 100 °C
Max. werkingsdruk: 4 bar

Thermostaat regelbaar van: 30 tot 90 °C
Veiligheidsthermostaat: 110 °C

MODEL

		GT	226	227	228
Nuttig vermogen	- Nuttig vermogen bepaald bij nominaal vermogen Qnom (Pn_gen)	kW	78	92	100
	- Nuttig vermogen bij 30% nominaal vermogen Qnom (Pint)	kW	23,4	27,6	30,0
Rendement in % PCI belast …%	- 100 % Pn bij 70 °C (RPn)	%	92,0	91,9	91,8
Pn_gen en gemiddelde watertemp. …°C	- 30 % Pn bij 30 °C (RPint)	%	94,6	94,6	94,7
Stilstandsverliezen bij ΔT = 30 K (Qpo30)		W	160	181	202
Opgenomen vermogen van de ketel (zonder circulatiepomp) Pn_gen (Qaux) avec tableau DIEMATIC 3		W	6	6	6
Opgenomen vermogen van de ketel in stand-by		W	6	6	6
Bereik nuttig vermogen		kW	64-78	78-92	92-100
Waterinhoud		l	50	57	64
Druk in de verbrandingskamer		mbar	0,3-0,7	0,4-0,8	0,6-0,9
Gewicht (leeg)		kg	297	336	375

Nominale belasting (max. vermogen ketel), CO_2 = 13% voor stookolie en 9% voor aardgas, onderdruk aan de schouwbuis = 0 mbar

PRIJS EXCL. BTW MODEL

	GT	226	227	228
GT 220 B	REF.	100004287	100004288	100004289
	€	5 183,60	5 553,90	6 079,20
GT 220 B2	REF.	100004300	100004301	100004302
	€	5 338,70	5 706,90	6 232,20

Geleverd met gemonteerd ketellichaam. Niet geassembleerd ketellichaam op aanvraag

OPTIES

ALLE TOEBEHOREN UITGEZONDERD TOEBEHOREN REGELING

TOEBEHOREN KETEL

	COLLI	REF.	€
Aanbevolen montagemateriaal voor niet geassembleerd ketellichaam :			
• JDS lengte 1400 mm		-	prijs op aanvraag
of			
• JD-TE Plus compleet		-	prijs op aanvraag
of			
• Opgelet voor montagemateriaal JD-TE Plus compleet		-	prijs op aanvraag

SWW-BEREIDING

	COLLI	REF.	€
voor GT 220			
• met onafhankelijke boiler			zie hoofdstuk 9
• met zonneboiler			zie hoofdstuk 10
Boilervoeler	AD212	**20022911**	72 ,10

(1) De bescherming van de kuip gebeurd door een magnesiumanode inbegrepen in deze colli

TOEBEHOREN REGELINGEN

KEUZE VAN DE TOEBEHOREN IN FUNCTIE VAN DE KRING

Type kring			SWW	direct
Bedieningsbord voor sturing van een 1-trapsbrander	B	GT 220 B	AD212	standaard
Bedieningsbord voor sturing van een 2-traps of modulerende brander	B2	GT 220 B2	AD212	standaard

PRIJS VAN DE TOEBEHOREN REGELINGEN

	COLLI	REF.	€
• Voor bedieningsbord B en B2			
• Kamerthermostaat aan/uit			naar keuze
Boilervoeler	AD212	**20022911**	72 ,10

NOTA

STOOKOLIE/GAS

KETELS, TE VOORZIEN VAN EEN STOOKOLIE- OF GASBRANDER, **ENKEL VERWARMING**

n° CE 1312BR4617

OPTIES: zie p 170

GT 330

van 55 tot 280 kW

Het ✚ product
De oplossing bij renovatie, individueel of in cascade

Ketellichaam in elementen uit eutectisch gietijzer

- Vuurhaard in overdruk met groot volume
- Branderdeur met omkeerbare scharnieren
- Doorgedreven isolatie, lage stilstandsverliezen
- Minimale vertrektemperatuur: 30 °C
- 4 regelborden naar keuze met SWW-voorrang (uitgezonderd standaard bord)
  - Standaard: voor bediening van 1 of 2 traps branders, installaties met regelkasten in stookplaats
  - B3: voor de bediening van 1 of 2 traps brander, werking dmv ketelthermostaat
  - DIEMATIC-m3: met een elektronisch programmeerbare regeling in functie van de buitentemperatuur voor een regeling van 1, 2 traps of modulerende brander, cascade mogelijk tot 10 ketels
  - K3: enkel te gebruiken in combinatie met de DIEMATIC-m3, voor de regeling van de volgende ketels bij cascade opstelling
- Verpakking: 2 mogelijkheden
  - Ketellichaam in afzonderlijke elementen + 9 colli's
  - Voorgemonteerd ketellichaam + 7 colli's

Vordering (EU) nr. 813/2013 tot uitvoering van Richtlijn 2009/125/EG
Enkel beschikbaar voor vervanging van een gelijkwaardige ketel waar de bestaande brander blijft behouden. Bij installatie van een nieuwe ketel en brander combinatie kan u enkel opteren voor een condenserende stookolieketel, zie hoofdstuk 6.

BELANGRIJKSTE AFMETINGEN (mm en duim)

(1) In geval van gebruik van de regelbare voetjes: de hoogte van de ketel kan verhoogd worden van 0 tot 40 mm.
(2) Lateraal bedieningsbord (vermelden bij bestelling), de positie op één van de laterale panelen moet door de installateur bepaald worden
R: Buitendraad
Rp: Binnendraad (*)
Ø 2" in optie

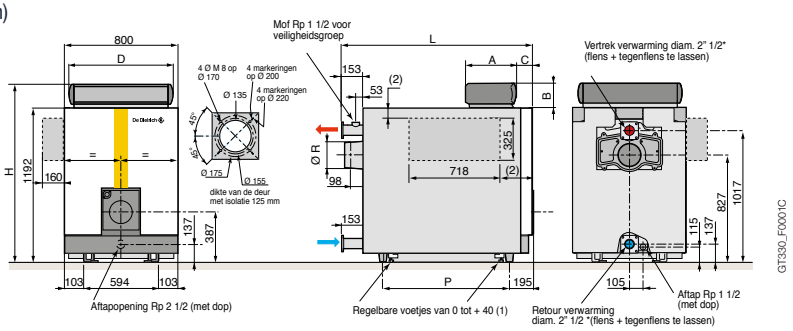

(mm)	A	B	C	D	H
standaard	130	105	45	738	1297
B3, K3 en DIEMATIC-m3	355	190	45	755	1387

GT	334	335	336	337	338	339
L	991	1151	1311	1471	1631	1791
P	490	650	810	970	1130	1290
ØR	180	180	180	200	200	200

TECHNISCHE KENMERKEN

Lage temperatuur

Gemiddelde werkingstemperatuur:
T_{werk_max}: 90 °C
T_{werk_min}: 25 °C

Max. werkingstemperatuur: 90 °C
Max. werkingsdruk: 6 bar

Thermostaat regelbaar van: 30 tot 85 °C
Veiligheidsthermostaat: 110 °C

MODEL

		GT	334	335	336	337	338	339
Nuttig vermogen	- Nuttig vermogen bepaald bij nominaal vermogen Qnom (Pn_gen)	kW	90	115	150	185	230	280
	- Nuttig vermogen bij 30% nominaal vermogen Qnom (Pint)	kW	27,0	34,5	45,0	55,5	69,0	84,0
Rendement in % PCI belast ...%	- 100 % Pn bij 70 °C (RPn)	%	91,0	91,6	91,7	91,5	91,7	92,0
Pn_gen en gemiddelde watertemp. ...°C	- 30 % Pn bij 30 °C (RPint)	%	95,2	95,5	95,8	95,2	96,1	96,3
Stilstandsverliezen bij ΔT = 30 K (Qpo_{30})		W	191	209	224	231	241	245
Opgenomen vermogen van de ketel (zonder circulatiepomp) Pn_gen (Qaux) met bedieningsbord DIEMATIC-m3		W	6	6	6	6	6	6
Opgenomen vermogen van de ketel in stand-by		W	6	6	6	6	6	6
Bereik nuttig vermogen		kW	55-90	90-115	115-150	150-185	185-230	230-280
Waterinhoud		l	96	116	136	156	176	196
Druk in de verbrandingskamer (1)		mbar	0,2	0,4	0,7	1,2	1,8	2,2
Gewicht (leeg) (met bedieningsbord DIEMATIC-m3)		kg	612	736	846	981	1103	1230

PRIJS EXCL. BTW MODEL

	GT	334	335	336	337	338	339
GT 330	REF.	100004537	100004538	100004539	100004540	100004541	100004542
	€	7 778,50	8 429,30	9 243,20	10 180,60	11 886,10	14 045,40
GT 330 B3 (1)	REF.	100004543	100004544	100004545	100004546	100004547	100004548
	€	8 277,30	8 926,00	9 737,90	10 675,30	12 383,80	14 541,10
GT 330 K3 (1) (2)	REF.	100004549	100004550	100004551	100004552	100004553	100004554
	€	8 919,90	9 570,70	10 382,60	11 317,90	13 025,40	15 185,80
GT 330 DIEMATIC-m3 (1)	REF.	100004555	100004556	100004557	100004558	100004559	100004560
	€	10 345,90	10 992,50	11 807,50	12 742,90	14 449,30	16 609,70
Meerprijs geassembleerd geleverd ketellichaam (3)	€	850,00	921,00	1 014,00	1 091,00	1 170,00	1 263,00

(1) Bedieningsborden eveneens op aanvraag verkrijgbaar in "zijdelingse" versie, zonder meerprijs.
(2) GT 330 K3 zijn enkel te gebruiken in combinatie met GT 330 DIEMATIC-m3
(3) Contacteer ons voor de bestelreferentie van een ketel met geassembleerd ketellichaam.

STOOKOLIE/GAS

KETELS, TE VOORZIEN VAN EEN STOOKOLIE- OF GASBRANDER, **ENKEL VERWARMING**

GT 430

van 250 tot 700 kW

Het product

Betrouwbaar en duurzaam

Ketellichaam in elementen uit eutectisch gietijzer

- Minimale vertrektemperatuur: 40 °C
- Vuurhaard in overdruk met groot volume
- Branderdeur met omkeerbare scharnieren
- Doorgedreven isolatie, lage stilstandsverliezen
- 4 regelborden naar keuze met SWW-voorrang (uitgezonderd standaard bord)
  - Standaard: voor bediening van 1 of 2 traps branders, installaties met regelkasten in stookplaats
  - B3: voor de bediening van 1 of 2 traps brander, werking dmv ketelthermostaat
  - DIEMATIC-m3: met een elektronisch programmeerbare regeling in functie van de buitentemperatuur voor een regeling van 1, 2 traps of modulerende brander, cascade mogelijk tot 10 ketels
  - K3: enkel te gebruiken in combinatie met de DIEMATIC-m3, voor de regeling van de volgende ketels bij cascade opstelling
- Verpakking: 2 mogelijkheden
  - Ketellichaam in afzonderlijke elementen + 6 tot 8 colli's naargelang model
  - Voorgemonteerd ketellichaam + 6 tot 8 colli's naargelang model

Vordering (EU) nr. 813/2013 tot uitvoering van Richtlijn 2009/125/EG
Vermogen < 400 kW enkel beschikbaar voor vervanging waar de bestaande brander blijft behouden

n° CE 1312AQ0951

OPTIES: zie p 170

BELANGRIJKSTE AFMETINGEN (mm en duim)

1 Vertrek verwarming Ø B (te lassen)
2 Retour verwarming Ø B (te lassen)
3 Aftap, Rp 2 (met dop)
4 Aftapopening Rp 2 1/2 (met dop)

(2) Lateraal bedieningsbord (vermelden bij bestelling), de positie op één van de laterale panelen moet door de installateur bepaald worden
(3) Ø van vuurhaard: voorste element: Ø 455 mm, tussen element: Ø 530 mm, Ø equivalent vuurhaard: 573 mm
R: Buitendraad
Rp: Binnendraad

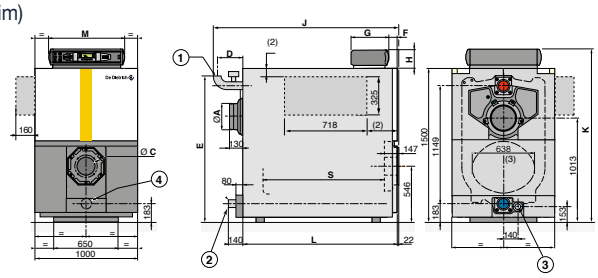

(mm)	F	G	H	K	M
standaard	127,5	130	105	1605	738
B3, K3 en DIEMATIC-m3	113,5	355	190	1690	755

GT	Ø A ext.	Ø B	Ø C	D	E	J	L	S
430-8	250	2"1/2	volle plaat	235	1427	1800	1505	1183
430-9	250	2"1/2	of	235	1427	1950	1665	1343
430-10	250	2"1/2	op ø 135,	235	1427	2120	1825	1503
430-11	300	3"	175, 190,	254	1447	2305	1985	1663
430-12	300	3"	240, 250	254	1447	2465	2145	1823
430-13	300	3"	of 290	254	1447	2625	2305	1983
430-14	300	3"	op aanvraag	254	1447	2785	2465	2143

TECHNISCHE KENMERKEN

Lage temperatuur

Gemiddelde werkingstemperatuur:
T_{werk_max}: 90 °C
T_{werk_min}: 30 °C

Max. werkingstemperatuur: 90 °C
Max. werkingsdruk: 6 bar

Thermostaat regelbaar van: 40 tot 85 °C
Veiligheidsthermostaat: 110 °C

MODEL

		GT	430-8	430-9	430-10	430-11	430-12	430-13	430-14
Nuttig vermogen (Pn_gen)	- Nuttig vermogen bepaald bij nominaal vermogen Qnom	kW	310	370	430	495	570	645	700
	- Nuttig vermogen bij 30% nominaal vermogen Qnom (Pint)	kW	93,0	111,0	129,0	148,5	171,0	193,5	210,0
Rendement in % PCI belast …%	- 100 % Pn bij 70 °C (RPn)	%	92,1	92,2	91,7	92,2	92,1	91,8	91,8
Pn_gen en gemiddelde watertemp. …°C	- 30 % Pn bij 30 °C (RPint)	%	95,8	96,1	95,6	96,9	96,3	95,2	95,4
Stilstandsverliezen bij ΔT = 30 K (Qpo_{30})		W	306	318	339	391	412	460	459
Opgenomen vermogen van de ketel (zonder circulatiepomp) Pn_gen (Qaux) met bedieningsbord DIEMATIC-m3		W	6	6	6	6	6	6	6
Opgenomen vermogen van de ketel in stand-by		W	6	6	6	6	6	6	6
Bereik nuttig vermogen		kW	250-310	310-370	370-430	430-495	495-570	570-645	645-700
Waterinhoud		l	366	409	452	495	538	581	624
Druk in de verbrandingskamer (1)		mbar	0,57	0,73	0,96	1,2	1,57	2	2,5
Gewicht (leeg)		kg	1802	2072	2238	2454	2638	2880	3057

PRIJS EXCL. BTW MODEL

GT	430-8	430-9	430-10	430-11	430-12	430-13	430-14
GT 430	REF. 100006915	100006916	100006917	100006918	100006919	100006920	100006921
	€ 18 767,00	20 677,40	24 313,70	25 985,50	27 946,00	29 882,90	31 597,60
GT 430 B3 (1)	REF. 100006908	100006909	100006910	100006911	100006912	100006913	100006914
	€ 19 261,70	21 173,20	24 811,50	26 483,30	28 444,70	30 378,70	32 094,30
GT 430 K3 (1) (2)	REF. 100006894	100006895	100006896	100006897	100006898	100006899	100006900
	€ 19 906,30	21 815,80	25 456,10	27 127,90	29 086,30	31 021,30	32 740,00
GT 430 DIEMATIC-m3 (1)	REF. 100006901	100006902	100006903	100006904	100006905	100006906	100006907
	€ 21 328,20	23 240,70	26 877,00	28 550,80	30 509,20	32 445,20	34 160,80
Meerprijs geassembleerd geleverd ketellichaam (3)	€ 1 453,00	1 585,00	1 752,00	1 918,00	2 092,00	2 193,00	2 615,00

(1) Bedieningsborden eveneens op aanvraag verkrijgbaar in "zijdelingse" versie, zonder meerprijs. (2) GT 430 K3 zijn enkel te gebruiken in combinatie met GT 430 DIEMATIC-m 3.
(3) Contacteer ons voor de bestelreferentie van een ketel met geassembleerd ketellichaam.

STOOKOLIE/GAS

KETELS, TE VOORZIEN VAN EEN STOOKOLIE- OF GASBRANDER, **ENKEL VERWARMING**

GT 530

Model GT 530-7 tot 530-16 **van 348 tot 928 kW**

Het ✚ product
Geleverd in losse elementen voor een makkelijke toegang tot de stookplaats

Ketellichaam in elementen uit eutectisch gietijzer
- Vuurhaard in overdruk met groot volume
- Branderdeur met omkeerbare scharnieren
- Doorgedreven isolatie, lage stilstandsverliezen
- Centrale kabelgoot onder de mantel
- 4 regelborden naar keuze met SWW-voorrang (uitgezonderd standaard bord)
  - Standaard: voor bediening van 1 of 2 traps branders, installaties met regelkasten in stookplaats
  - B3: voor de bediening van 1 of 2 traps brander, werking dmv ketelthermostaat
  - DIEMATIC-m3: met een elektronisch programmeerbare regeling in functie van de buitentemperatuur voor een regeling van 1, 2 traps of modulerende brander, cascade mogelijk tot 10 ketels
  - K3: enkel te gebruiken in combinatie met de DIEMATIC-m3, voor de regeling van de volgende ketels bij cascade opstelling
- Verpakking: 2 mogelijkheden
  - Ketellichaam in afzonderlijke elementen + 9 tot 14 colli's naargelang model
  - Voorgemonteerd ketellichaam + 9 tot 14 colli's

n° CE 1312AQ0954

OPTIES: zie p 170

BELANGRIJKSTE AFMETINGEN (mm en duim)

1	Vertrek verwarming Ø B (te lassen)
2	Retour verwarming Ø B (te lassen)
3	Aftap, Rp 2 (met dop)
4	Debietdetector
5	Min. hoogte voor onderhoud = 850 mm

(1) De branderas is aangeduid met een boormarkering op de branderdeur. Op aanvraag, mogelijk om de branderdeur te doorboren op diameter 165, 186, 210, 240 of 290 mm, zonder supplement
(2) Lateraal bedieningsbord (vermelden bij bestelling), de positie op één van de laterale panelen moet door de installateur bepaald worden
** benodigde lengte voor koppeling van verdeelbuis
*** Afmeting die overeenstemt met het uiteinde van de schouwaan sluiting (met 100 mm hoge buis)
R: Buitendraad
Rp: Binnendraad

(mm)	P	Q	R	S
standard	130	738	20	1670
B3, K3 et DIEMATIC-m3	355	755	175	1760

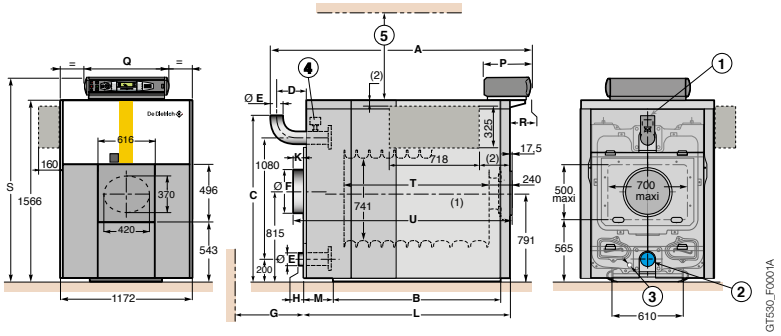

GT	A (standaard)	A (B3, K3, DIEM-m3)	B	C	D	Ø E (te lassen)	Ø F	G**	H	K***	L	M	T	U
530-7	1606	1761	967	1488	240	139,7	300	-	21	33	1305	248	706	1355
530-8	1717	1872	1078	1488	211	139,7	300	-	-8	4	1445	265	817	1466
530-9	1828	1983	1078	1488	212	139,7	300	-	-7	5	1555	319	928	1577
530-10	1939	2094	1300	1488	233	139,7	350	-	14	26	1645	243	1039	1688
530-11	2050	2205	1300	1488	234	139,7	350	-	15	27	1755	297	1150	1799
530-12	2161	2316	1522	1488	255	139,7	350	-	36	48	1845	221	1261	1910
530-13	2272	2427	1522	1488	256	139,7	350	-	37	49	1955	275	1372	2021
530-14	2383	2538	1744	1488	217	139,7	400	-	-2	10	2105	259	1483	2132
530-15	2494	2649	1744	1488	188	139,7	400	150	-31	-19	2245	324	1594	2243
530-16	2605	2760	1966	1488	189	139,7	400	150	-30	-18	2355	269	1705	2354

TECHNISCHE KENMERKEN

Gemiddelde werkingstemperatuur:
T_{werk_max}: 90 °C
T_{werk_min}: 30 °C

Max. werkingstemperatuur: 90 °C
Max. werkingsdruk: 6 bar

Thermostaat regelbaar van: 40 tot 85 °C
Veiligheidsthermostaat: 110 °C

MODEL

	GT	530-7	530-8	530-9	530-10	530-11	530-12	530-13	530-14	530-15	530-16
Nuttig vermogen (Pn_gen) - Nuttig vermogen bepaald bij nominaal vermogen Qnom	kW	406	464	522	580	638	696	754	812	870	928
Nuttig vermogen (Pn_gen) - Nuttig vermogen bij 30% nominaal vermogen Qnom (Pint)	kW	121,8	139,2	156,6	174,0	191,4	208,8	226,2	243,6	261,0	278,4
Rendement in % PCI belast …% - 100 % Pn bij 70 °C (RPn)	%	90,9	91,3	91,4	91,7	90,8	90,5	90,7	91,2	90,0	90,6
Pn_gen en gemiddelde watertemp. …°C - 30 % Pn bij 30 °C (RPint)	%	94,1	94,8	95,1	94,6	94,1	93,8	94,0	94,1	94,3	95,1
Stilstandsverliezen bij ΔT = 30 K (Qpo_{30})	W	318	362	362	401	390	426	461	494	498	527
Opgenomen vermogen van de ketel (zonder circulatiepomp) Pn_gen (Qaux) met bedieningsbord DIEMATIC-m3	W	6	6	6	6	6	6	6	6	6	6
Opgenomen vermogen van de ketel in stand-by	W	6	6	6	6	6	6	6	6	6	6
Bereik nuttig vermogen	kW	348-406	406-464	464-522	522-580	580-638	638-696	696-754	754-812	812-870	870-928
Waterinhoud	l	389	427	465	503	541	579	617	655	693	731
Druk in de verbrandingskamer (1)	mbar	1,7	1,75	1,8	1,9	2,0	2,1	2,2	2,3	2,4	2,5
Gewicht (leeg)	kg	1852	2046	2237	2412	2601	2810	3000	3171	3364	3561

PRIJS EXCL. BTW MODEL

GT	530-7	530-8	530-9	530-10	530-11	530-12	530-13	530-14	530-15	530-16
GT 530	REF. 100007047	100007048	100007049	100007050	100007051	100007052	100007053	100007054	100007055	100007056
	€ 21 860,60	**23 565,10**	**25 978,40**	**27 684,80**	**30 208,30**	**32 240,20**	**35 149,20**	**37 027,00**	**39 696,40**	**41 771,00**
GT 530 B3 (1)	REF. 100007028	100007029	100007030	100007031	100007032	100007033	100007034	100007035	100007036	100007037
	€ 22 357,40	**24 059,80**	**26 478,20**	**28 178,50**	**30 704,00**	**32 737,90**	**35 645,90**	**37 523,80**	**40 194,10**	**42 264,70**
GT 530 K3 (1) (2)	REF. 100006989	100006990	100006991	100006992	100006993	100006994	100006995	100006996	100006997	100006998
	€ 22 997,90	**24 704,40**	**27 118,70**	**28 825,20**	**31 348,70**	**33 379,50**	**36 289,60**	**38 167,40**	**40 837,70**	**42 908,30**
GT 530 DIEMATIC-m3 (1)	REF. 100007009	100007010	100007011	100007012	100007013	100007014	100007015	100007016	100007017	100007018
	€ 24 423,90	**26 126,30**	**28 541,60**	**30 247,10**	**32 772,60**	**34 805,50**	**37 714,50**	**39 592,30**	**42 259,60**	**44 331,20**
Meerprijs geassembleerd geleverd ketellichaam (3)	**€ 1 602,00**	**1 792,00**	**1 987,00**	**2 179,00**	**2 416,00**	**2 555,00**	**2 755,00**	**2 945,00**	**3 140,00**	**3 326,00**

(1) Bedieningsborden eveneens op aanvraag verkrijgbaar in "zijdelingse" versie, zonder meerprijs. (2) GT 430 K3 zijn enkel te gebruiken in combinatie met GT 430 DIEMATIC-m 3.
(3) Contacteer ons voor de bestelreferentie van een ketel met geassembleerd ketellichaam.

STOOKOLIE/GAS

KETELS, TE VOORZIEN VAN EEN STOOKOLIE- OF GASBRANDER, **ENKEL VERWARMING**

GT 530

Model GT 530-17 tot 530-25 **van 348 tot 928 kW**

Het ✚ product
Geleverd in losse elementen voor een makkelijke toegang tot de stookplaats

- Ketellichaam in elementen uit eutectisch gietijzer
- Vuurhaard in overdruk met groot volume
- Branderdeur met omkeerbare scharnieren
- Doorgedreven isolatie, lage stilstandsverliezen
- Centrale kabelgoot onder de mantel
- 4 regelborden naar keuze met SWW-voorrang (uitgezonderd standaard bord)
  - Standaard: voor bediening van 1 of 2 traps branders, installaties met regelkasten in stookplaats
  - B3: voor de bediening van 1 of 2 traps brander, werking dmv ketelthermostaat
  - DIEMATIC-m3: met een elektronisch programmeerbare regeling in functie van de buitentemperatuur voor een regeling van 1, 2 traps of modulerende brander, cascade mogelijk tot 10 ketels
  - K3: enkel te gebruiken in combinatie met de DIEMATIC-m3, voor de regeling van de volgende ketels bij cascade opstelling
- Verpakking: 2 mogelijkheden
  - Ketellichaam in afzonderlijke elementen + 9 tot 14 colli's naargelang model
  - Voorgemonteerd ketellichaam + 9 tot 14 colli's naargelang model

n° CE 1312AQ0954

OPTIES: zie p 170

BELANGRIJKSTE AFMETINGEN (mm en duim)

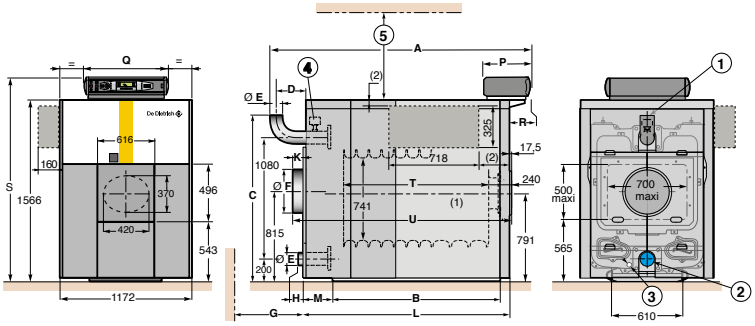

1 Vertrek verwarming Ø E (te lassen)
2 Retour verwarming Ø E (te lassen)
3 Aftap, Rp 2 (met dop)
4 Debietdetector
5 Min. hoogte voor onderhoud = 850 mm

(1) De branderas is aangeduid met een boormarkering op de branderdeur. Op aanvraag, mogelijk om de branderdeur te doorboren op diameter 165, 186, 210, 240 of 290 mm, zonder supplement
(2) Lateraal bedieningsbord (vermelden bij bestelling), de positie op één van de laterale panelen moet door de installateur bepaald worden
* Volle plaat: moet uitgesneden worden. Uitsnijding max. 500 x 700 mm, geleverd zonder aansluitingsbuis
** benodigde lengte voor koppeling van verdeelbuis
*** Afmeting die overeenstemt met het uiteinde van de schouwaan sluiting (met 100 mm hoge buis)
R: Buitendraad
Rp: Binnendraad

(mm)	P	Q	R	S
standaard	130	738	20	1670
B3, K3 en DIEMATIC-m3	355	755	175	1760

GT	A (standaard)	A (B3, K3, DIEM-m3)	B	C	D	Ø E (te lassen)	Ø F	G**	H	K***	L	M	T	U
530-17	2716	2871	1966	1488	210	139,7	400	370	-9	3	2445	321	1816	2465,5
530-18	2862	3017	2188	1504	236	159	400	370	98	4	2555	265	1927	2576,5
530-19	2973	3128	2188	1504	257	159	400	370	13	25	2645	299	2038	2687,5
530-20	3124	3279	2450	1504	208	159	400	650	-36	-24	2845	269	2189	2838,5
530-21	3235	3390	2450	1504	209	159	*	650	-35	-23	2955	324	2300	2949,5
530-22	3346	3501	2672	1504	230	159	*	650	-14	-2	3045	269	2411	3060,5
530-23	3457	3612	2672	1504	231	159	*	980	-13	-1	3155	324	2522	3171,5
530-24	3568	3723	2894	1504	252	159	*	980	8	20	3245	249	2633	3282,5
530-25	3679	3834	2894	1504	253	159	*	980	9	21	3355	303	2744	3393,5
530-16	2605	2760	1966	1488	189	139,7	400	150	-30	-18	2355	269	1705	2354

TECHNISCHE KENMERKEN

Gemiddelde werkingstemperatuur:
T_{werk_max}: 90 °C
T_{werk_min}: 30 °C

Max. werkingstemperatuur: 90 °C
Max. werkingsdruk: 6 bar

Thermostaat regelbaar van: 40 tot 85 °C
Veiligheidsthermostaat: 110 °C

MODEL

GT		530-17	530-18	530-19	530-20	530-21	530-22	530-23	530-24	530-25
Nuttig vermogen (Pn_gen) - Nuttig vermogen bepaald bij nominaal vermogen Qnom	kW	986	1044	1102	1160	1218	1276	1334	1400	1450
Nuttig vermogen (Pn_gen) - Nuttig vermogen bij 30% nominaal vermogen Qnom (Pint)	kW	295,8	313,2	330,6	348,0	365,4	382,8	400,2	420,0	435,0
Rendement in % PCI belast …% - 100 % Pn bij 70 °C (RPn)	%	90,2	91,0	90,6	91,5	91,2	90,9	91,1	90,7	90,9
Pn_gen en gemiddelde watertemp. …°C - 30 % Pn bij 30 °C (RPint)	%	94,3	94,2	94,6	94,3	94,7	94,5	94,2	94,7	95,1
Stilstandsverliezen bij ΔT = 30 K (Qpo_{30})	W	520	545	578	603	603	634	661	693	821
Opgenomen vermogen van de ketel (zonder circulatiepomp) Pn_gen (Qaux) met bedieningsbord DIEMATIC-m3	W	6	6	6	6	6	6	6	6	6
Opgenomen vermogen van de ketel in stand-by	W	6	6	6	6	6	6	6	6	6
Bereik nuttig vermogen	kW	928-986	986-1044	1044-1102	1102-1160	1160-1218	1218-1276	1276-1334	1334-1400	1400-1450
Waterinhoud	l	769	807	845	905	943	981	1019	1057	1095
Druk in de verbrandingskamer (1)	mbar	2,6	2,7	2,85	3,0	3,1	3,2	3,3	3,4	3,5
Gewicht (leeg)	kg	3756	3955	4124	4343	4538	4734	4930	5107	5297

PRIJS EXCL. BTW MODEL

GT	530-17	530-18	530-19	530-20	530-21	530-22	530-23	530-24	530-25
GT 530	REF. 100007057	100007058	100007059	100007060	100007061	100007062	100007063	100007064	100007065
	€ 43 604,00	45 673,60	47 538,10	51 646,70	53 499,00	55 346,20	57 406,60	59 264,00	61 337,70
GT 530 B3 (1)	REF. 100007038	100007039	100007040	100007041	100007042	100007043	100007044	100007045	100007046
	€ 44 100,70	46 172,30	48 033,80	52 141,40	53 997,80	55 844,00	57 903,40	59 760,80	61 836,50
GT 530 K3 (1) (2)	REF. 100006999	100007000	100007001	100007002	100007003	100007004	100007005	100007006	100007007
	€ 44 741,30	46 814,90	48 677,50	52 785,00	54 639,40	56 488,60	58 547,00	60 404,40	62 480,10
GT 530 DIEMATIC-m3 (1)	REF. 100007019	100007020	100007021	100007022	100007023	100007024	100007025	100007026	100007027
	€ 46 169,30	48 238,90	50 099,30	54 206,90	56 062,30	57 912,50	59 967,80	61 829,30	63 903,00
Meerprijs geassembleerd geleverd ketellichaam (3)	€ 3 527,00	3 716,00	3 900,00	4 100,00	4 302,00	4 484,00	4 677,00	4 870,00	5 048,00

(1) Bedieningsborden eveneens op aanvraag verkrijgbaar in "zijdelingse" versie, zonder meerprijs. (2) GT 430 K3 zijn enkel te gebruiken in combinatie met GT 430 DIEMATIC-m 3.
(3) Contacteer ons voor de bestelreferentie van een ketel met geassembleerd ketellichaam.

OPTIES

VOOR **GT 330, GT 430 EN GT 530**

ALLE TOEBEHOREN UITGEZONDERD TOEBEHOREN REGELING

• **GT 330**

TOEBEHOREN

	COLLI	REF.	€
Aanbevolen montagemateriaal (voor niet geassembleerd ketellichaam)			
• JD-TE Plus compleet		100018991	prijs op aanvraag
of • Opgelet voor aanbevolen montagemateriaal JD-TE Plus compleet		88017705	prijs op aanvraag
Schakelkastje met automaat voor branders andere dan De Dietrich met vermogen ≥ 450 W of startintensiteit ≥ 16 A	BP51	82197781	288,60
Kit met aflaatkraan	FD37	85537074	515,60
Veiligheidsgroep:			
• tot 115 kW (voor GT 334, 335)	FD39	85537076	320,40
• van 115 tot 330 kW (voor GT 336 tot 339)	FD42	85537079	457,20
Set van 2 tegenflenzen, Ø 2"	FD38	85537075	110,30

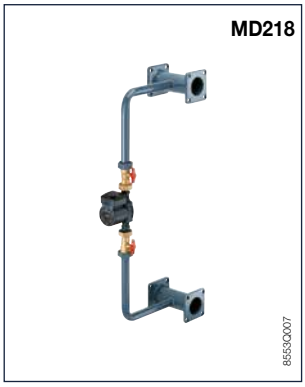

TOEBEHOREN

	COLLI	REF.	€
Recyclage kit	MD218	100012251	775,50
Keteldeur Ø 175-220	BP14	82197719	591,00
Keteldeur Ø 175-270	BP15	82197720	591,00

SWW-BEREIDING

	COLLI	REF.	€
• met onafhankelijke boiler			zie hoofdstuk 9
Boilervoeler	AD212	**20022911**	72,10

• **GT 430**

TOEBEHOREN

	COLLI	REF.	€
Aanbevolen montagemateriaal (voor niet geassembleerd ketellichaam)			
• JD-TE Plus compleet		100018991	prijs op aanvraag
of • Opgelet voor aanbevolen montagemateriaal JD-TE Plus compleet		88017705	prijs op aanvraag
Schakelkastje met automaat voor branders andere dan De Dietrich met vermogen ≥ 450 W of startintensiteit ≥ 16 A	BP51	82197781	288,60

SWW-BEREIDING

	COLLI	REF.	€
• met onafhankelijke boiler			zie hoofdstuk 9
Boilervoeler	AD212	**20022911**	72,10

TOEBEHOREN

	COLLI	REF.	€
Set trilvaste voetjes :			
• voor GT 430-8 tot 430-10 (4 voetjes)	CS60	82297781	1 209,00
• voor GT 430-11 tot 430-14 (6 voetjes)	CS61	82297782	1 820,00

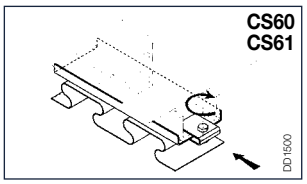

• **GT 530**

TOEBEHOREN

	COLLI	REF.	€
Aanbevolen montagemateriaal (voor niet geassembleerd ketellichaam)			
• JD-TE Plus compleet	-	100018991	prijs op aanvraag
of • Opgelet voor aanbevolen montagemateriaal JD-TE Plus compleet	-	88017705	prijs op aanvraag
Aanbevolen montagemateriaal JD S (lengte 1400 mm) (1)	-	88017706	prijs op aanvraag
Kit verlenging JD S (lengte 1000 mm) (REF. 88018901, te bestellen bij CPR)	-	88018901	prijs op aanvraag
Aansluitplaat rookgassen	-	80080538	prijs op aanvraag
Schakelkastje met automaat voor branders andere dan De Dietrich met vermogen ≥ 450 W of startintensiteit ≥ 16 A	BP51	82197781	288,60

SWW-BEREIDING

	COLLI	REF.	€
• met onafhankelijke boiler			zie hoofdstuk 9
Boilervoeler	AD212	**20022911**	72,10

TOEBEHOREN

	COLLI	REF.	€
Trilvaste blokjes (1 set van 4 stuks):			
• voor GT 530-7 tot 530-9	AK18	82087757	636,00
• voor GT 530-10 tot 530-16	AK19	82087758	910,00
• voor GT 530-17 tot 530-20	AK20	82087759	1 176,00
• voor GT 530-21 tot 530-22	AK21	82087760	1 483,00
Isolatie rookgaskast	MR244	100010162	147,00

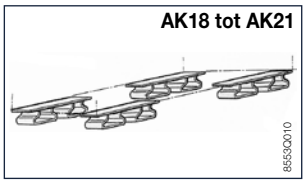

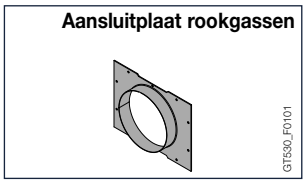

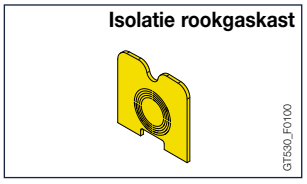

OPTIES

VOOR **GT 330, GT 430 EN GT 530**

TOEBEHOREN "REGELINGEN"

KEUZE VAN DE TOEBEHOREN IN FUNCTIE VAN DE KRING

			Ketel apart of ketel 1 in cascade							Ketel 2 tot 10 in cascade per bijkomende ketel: (2)		
		Type kring	SWW	direct	mengkring	direct + 1 mengkring	2 x mengkring	1 x direct + 2 x mengkring	3 x mengkring	1 x mengkring	2 x mengkring	3 x mengkring
	Standaard	GT 330	voor installaties zonder regeling of voor deze met een regelkast in de stookplaats									
		GT 430										
		GT 530										
Met bedienings-bord	B3	GT 330 B3										
		GT 430 B3	AD212	Standaard	nee	nee	nee	nee	nee	-	-	-
		GT 530 B3										
	Diematic-m3 (1)	GT 330 DIEMATIC- m3										
		GT 430 DIEMATIC- m3	AD212	Standaard	AD199	FM48	1 x AD199 + 1 x FM48	2 x FM48	1 x AD199 + 2 x FM48	-	-	-
		GT 530 DIEMATIC- m3										
	K3 (1)	GT 330 K3										
		GT 430 K3	-	-	-	-	-	-	-	1 x AD220	1 x AD220 + 1 x FM48	1 x AD220 + 2 x FM48
		GT 530 K3										

(1) Elk van de verwarmingskringen kan uitgerust worden met een afstandsbediening naar keuze AD285, AD284 + AD252 of FM52
(2) vergeten de cascadevertrekvoeler te bestellen: colli's AD 212 of AD 218, alsook de ketelvoelers in geval van modulerende cascade: colli AD212

PRIJS VAN DE TOEBEHOREN REGELINGEN

	COLLI	REF.	€
• voor bedieningsbord standaard			
Rookgasthermometer	BP28	82197729	193,10
• voor bedieningsbord B3			
Rookgasthermometer	BP28	82197729	193,10
Uurteller (1 stuk)	BG40	82187730	238,80
Kamerthermostaat aan/uit			naar keuze
Boilervoeler	AD212	**20022911**	72,10
• voor bedieningsbord K3			
Printplaat met relais + voeler voor eerste mengkring	AD220	100004970	509,20
Printplaat + voeler voor 1 mengkraan	FM48	**20022898**	238,80
Afstandsbediening CDI D. iSystem	AD285	**20024800**	262,00
Afstandsbediening draadloze CDR D. iSystem (zonder zender)	AD284	**20023012**	360,70
Vereenvoudigde afstandsbediening met ruimtevoeler	FM52	**20024642**	140,10
Ruimtevoeler	AD244	100012044	129,50
Rookgastemperatuurvoeler	FM47	85757742	98,70
Zender voor draadloze buitenvoeler of afstandsbediening	AD252	**20024799**	189,90

	COLLI	REF.	€
• voor bedieningsbord DIEMATIC-m3			
Printplaat + voeler voor 1 mengkraan	FM48	**20022898**	238,80
Vertrekvoeler na de mengkraan	AD199	**20023011**	100,80
Afstandsbediening CDI D. iSystem	AD285	**20024800**	262,00
Afstandsbediening draadloze CDR D. iSystem (zonder zender)	AD284	**20023012**	360,70
Vereenvoudigde afstandsbediening met ruimtevoeler	FM52	**20024642**	140,10
Ruimtevoeler	AD244	100012044	129,50
Aansluitkabel BUS lengte 12 m	AD134	**20022899**	154,90
Aansluitkabel lengte 40 m	DB119	81997720	227,00
BUS verlengkabel	AD139	**20033849**	40,30
Rookgastemperatuurvoeler	FM47	85757742	98,70
Ketelvoeler, cascadevertrekvoeler of boilervoeler	AD212	**20022911**	72,10
Dompelvoeler + huls (in vervanging van de klemvoeler AD212)	AD218	100004781	294,90
Draadloze buitenvoeler	AD251	**20024797**	120,90
Zender voor draadloze buitenvoeler of afstandsbediening	AD252	**20024799**	189,90
Voelers voor buffervat	AD160	88017887	141,10

BEREKENDE VOORBEELDEN

VOOR **GT 330, GT 430 EN GT 530**

GT 330

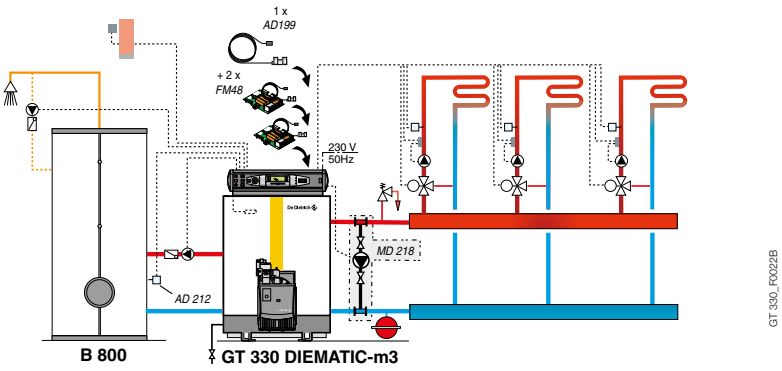

- Stookoliebrander M 312-2S
- SWW-boiler B...
- 3 kringen vloerverwarming
- (met mengkraan)

OMSCHRIJVING

	COLLI	REF.	€
Ketel GT 336 DIEMATIC-m3	-	100004557	11 807,50
2-traps stookoliebrander M 312-2S	M 312-2S	7724918	2 845,90
Recyclage kit	MD218	100012251	775,50
Printplaat + voeler voor 1 mengkraan	2 x FM48	**20022898**	238,80
Vertrekvoeler na de mengkraan	AD199	**20023011**	100,80
SWW-boiler B 800 (kuip)	AJ79	7650481	4 670,00
Harde mantel voor B 800	AJ95	7650497	1 070,20
Boilervoeler	AD212	**20022911**	72,10
		Totale prijs excl. BTW:	21 580,80

GT 330 DIEMATIC-m3 + GT 330 K3

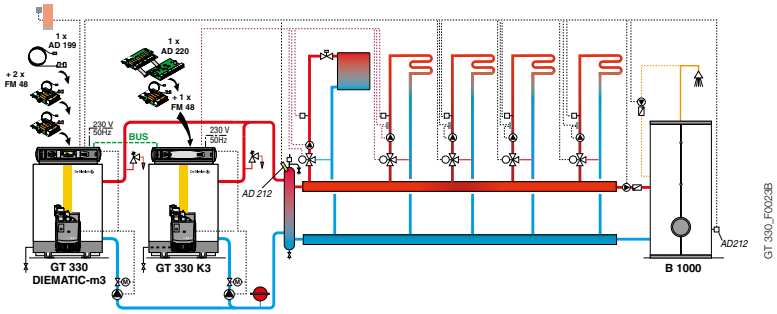

- Stookoliebrander M 312-2S
- SWW-boiler B...
- 5 kringen met mengkraan

OMSCHRIJVING

	COLLI	REF.	€
Ketel GT 338 DIEMATIC-m3	-	100004559	14 449,30
Ketel GT 338 K3	-	100004553	13 025,40
2-traps stookoliebrander M 312-2S	2x M 312-2S	7724918	5 691,80
Vertrekvoeler cascade	AD212	**20022911**	72,10
Printplaat + voeler voor 1 mengkraan	3 x FM48	**20022898**	716,40
Vertrekvoeler na de mengkraan	AD199	**20023011**	100,80
Printplaat met relais + voeler voor eerste mengkring	AD220	100004970	509,20
SWW-boiler B 800 (kuip)	AJ79	7650481	4 670,00
Harde mantel voor B 800	AJ95	7650497	1 070,20
Boilervoeler	AD212	**20022911**	72,10
		Totale prijs excl. BTW:	40 377,30

AMBIANCE KALKO CELLIER

SANITAIR WARM WATER

08 WARMTEPOMPBOILERS p 175

HULP BIJ UW KEUZE RESIDENTIEEL **p 176**

Elensio p 178

09 SANITAIR WARMWATERBEREIDERS 10 TOT 3000 L p 180

HULP BIJ UW KEUZE RESIDENTIEEL EN PROJECT p 181

BPB 150 tot 501 p 182

B650 tot 3000 p 183

HULP BIJ UW KEUZE RESIDENTIEEL

Elensio

		Elensio 200	Elensio 200 H	Elensio 250	Elensio 250 H
Energieklasse sanitair warm water		A+	A+	A+	A+
Capaciteit sanitair warmwaterbereider	liter	200	200	250	250
Warmtepomp op	**• Omgevingslucht**	X	X	X	X
	• Buitenlucht	X	X	X	X
	• Ventilatielucht	-	-	-	-
Type	**• Monobloc**	X	X	X	X
Type bijverwarming E (elektrisch) H (hydraulisch)		E	E/H	E	E/H
COP	**• bij + 7° C**	3,09	3,48	3,15	3,28
	• bij + 15° C	3,63	3,80	3,33	3,54
Toepassing		nieuwbouw + renovatie			
Pagina		p 192	p 192	p 192	p 192
Toebehoren en berekende voorbeelden		p 179	p 179	p 179	p 179

NOTA'S

08

THERMODYNAMISCHE WARMTEPOMPBOILERS

THERMODYNAMISCHE WARMTEPOMPBOILER **OP OMGEVINGSLUCHT OF BUITENLUCHT**

Voorgesteld model : Elensio 300

Elensio

ELENSIO 200, 250, 200 H, 250 H

Het product

Opwarming van het sanitair warm water tot 65°C met de warmtepomp

- Warmtepompboiler vloermodel op omgevingslucht:
  - Modellen Elensio 200 en 250 met weerstand van 1,8 kW
  - Model Elensio 200 H en 250 H met weerstand van 1,8 kW én warmtewisselaar voor zonne-ondersteuning of naverwarming via verwarmingsketel
- Opwarming van het warm water door de warmtepomp tot 65°C
- Geëmailleerde boilerkuip, beschermd door een anode op vaste stroom
- Rotatieve compressor, verdamper opgebouwd uit koperen leidingen en aluminium vinnen, aluminium condensor rondom de boilerkuip
- Regeling geleverd met de boiler voor uurprogrammering van de sww-productie, het aansturen van de bijverwarming met of zonder elektrische weerstand, een schatting van het energieverbruik, de weergave van de metingen en de foutmeldingen.
- Smart Grid Ready
- Verpakking : 1 colli

OPTIES : zie p 179

BELANGRIJKSTE AFMETINGEN (mm en duim)

ELENSIO 200 (H)

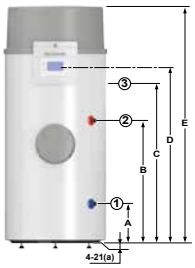

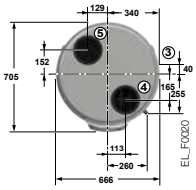

1	Ingang sanitair koud water G 3/4
2	Vertrek sanitair warmwater G 3/4
3	PVC condensafvoer
4	Ingang omgevingslucht Ø 160 mm
5	Uitstoot omgevingslucht Ø 160 mm
	(1) Regelbare voetjes van 4 tot 21 mm

Elensio	200 (H)	250 (H)
A (mm)	254	253
B (mm)	789	1 018
C (mm)	1 028	1 257
D (mm)	1 134	1 257
E (mm)	1 528	1 760

ELENSIO 250 (H)

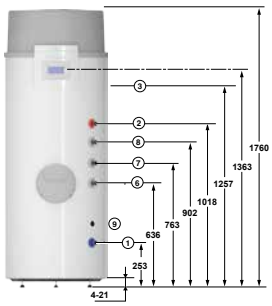

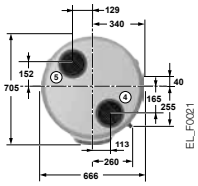

1	Ingang sanitair koud water G 3/4
2	Vertrek sanitair warmwater G 3/4
3	PVC condensafvoer
4	Ingang omgevingslucht Ø 160 mm
5	Uitstoot omgevingslucht Ø 160 mm
6	Ingang hyrdaulische warmtewisselaar G 3/4 (H versie)
7	Uitgang hyrdaulische warmtewisselaar G 3/4 (H versie)
8	Aansluiting recirculatieleiding SWW (H versie)
9	Toegang voor sonde hydraulische wisselaar (H versie)
	(1) Regelbare voetjes van 4 tot 21 mm

TECHNISCHE KARAKTERISTIEKEN

Maximale werkingstemperatuur : 75 °C

Maximale werkingsdruk :
- kuip : : 10 bar
- warmtewisselaar (200 H, 250 H) : 10 bar

Temperatuur van de lucht voor werking van de warmtepomp : -7 tot +42 °C

MODEL

ELENSIO		200	200 H	250	250 H
Inhoud	l	196	188	251	243
Vermogen warmtepomp	W	2480	2480	2480	2480
Elektr. opgenomen vermogen door warmtepomp (1)	We	440-680	440-680	440-680	440-680
Aftapprofiel (1)		L	L	XL	XL
COP bij ingangs luchttemperatuur + 7 °C volgens EN 16147 (buitenlucht) (1)		3,09	3,15	3,48	3,28
Opwarmingstijd (1)	h	6h33	6h29	8h56	8h37
Volume gemengd water bij 40 °C - V40 (1)	l	255	249	338	318
Geabsorbeerd vermogen bij gestabiliseerd regime volgens Pes (1)	W	23	22	25	30
Energie efficiëntieklasse sanitair warm water Eta_wh	%	128	130	143	135
Oppervlakte van de wisselaar	m²	-	0,93	-	0,93
Maximum luchtdebiet	m³/h	380	380	380	380
Beschikbare druk van de lucht	Pa	50	50	50	50
Maximale afstand bij luchtkanalen van 160mm	m	20	20	20	20
Vermogen elektrische weerstand	W	1800	1800	1800	1800
Voedingsspanning	V/A	1/N/ PE~230V	1/N/ PE~230V	1/N/ PE~230V	1/N/ PE~230V
Geluidsniveau (binnen)	dB[A]	49	49	49	49
Koudemiddel R 290	kg	0,150	0,150	0,150	0,150
Leeggewicht	kg	88	102	99	113

(1) Waarde voor het opwarmen van het SWW van 10°C tot 52,5°C bij +7°C volgens de norm EN 16147.

PRIJS EXCL. BTW

Elensio	200	200 H	250	250 H
COLLI n°	HK404	HK405	HK406	HK407
REF.	**20052573**	**20052571**	**20052572**	**20052570**
€	**2 932,00**	**3 021,00**	**3 097,00**	**3 188,00**

OPTIES EN BEREKEND VOORBEELD

VOOR **ELENSIO**

TOEBEHOREN HYDRAULICA

	COLLI	REF.	€
Aansluitkit voor veiligheidsgroep	ER208	**20027082**	40,30

TOEBEHOREN

	COLLI	REF.	€
Buis Ø 160 mm	-	**20028555**	93,01
Ventilatie verticale dakdoorgang zwart Ø 160 mm	-	**20028564**	184,00
Loodpan voor hellend dak Ø 160 mm	-	**20028566**	109,99
Plakplaat voor plat dak Ø 160 mm	-	**20028568**	87,01
Ventilatie muurdoorvoer zwart Ø 160 mm	-	**20028573**	129,01
Mes voor inkorten van geïsoleerde buis	-	**20034133**	65,00
Bocht 90° geïsoleerd Ø 160 mm	-	**20028577**	19,99
Bocht 45° geïsoleerd Ø 160 mm	-	**20028578**	15,00
Spanring Ø 160 mm	-	**20028579**	10,00
Beugel Ø 160 mm	-	**20028580**	9,00

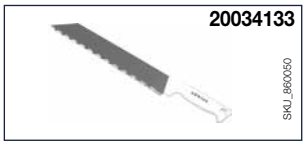

Elensio 200H

standaard installatie

OMSCHRIJVING

	COLLI	REF.	€
Elensio 200	HK404	**20052573**	2 932,00
Aansluitkit voor veiligheidsgroep	ER208	**20027082**	40,30
		Totale prijs excl. BTW:	2 972,30

Nog te voorzien: veiligheidsgroep

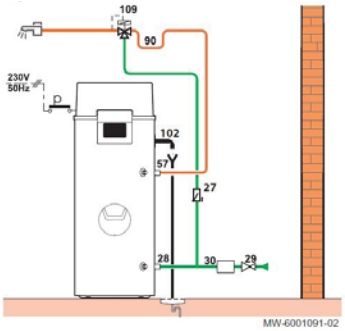

Elensio 200H

installatie met naverwarming via ketel

OMSCHRIJVING

	COLLI	REF.	€
Elensio 200 H	HK405	**20052571**	3 021,00
Aansluitkit voor veiligheidsgroep	ER208	**20027082**	40,30
		Totale prijs excl. BTW:	3 061,30

Nog te voorzien: veiligheidsgroep, verwarmingsketel en toebehoren verwarmingsinstallatie

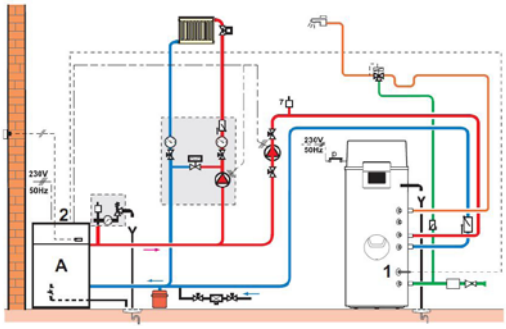

Elensio 200H

Installatie met hydraulische ondersteuning van zonnecollectoren

OMSCHRIJVING

	COLLI	REF.	€
Elensio 200 H	HK405	**20052571**	3 021,00
Aansluitkit voor veiligheidsgroep	ER208	**20027082**	40,30
Zonnestation SKP 7-8	ER655	**20027414**	803,30
Regling SOL PLUS	ER709	**20027412**	424,40
FLEXCON SOLAR 18L 2,5 BAR		**20025774**	127,20
FLEXCON montagebeugel		**20025809**	12,95
C250V vlakkeplaat zonnecollector voor verticale montage	2x ER240	**20033963**	4 936,00
Basisset hydraulische aansluiting van een zonnecollectorveld	ER245	**20033965**	213,20
Hydraulische verbindingsset tussen zonnecollectoren	ER246	**20033966**	72,10
Flex set hydraulische aansluiting van een zonnecollectorveld	ER247	**20033967**	231,20
Set profielen met schroeven voor 1x C250V verticale montage	2x ER664	**20027431**	555,60
		Totale prijs excl. BTW:	10 437,25

Nog te voorzien: veiligheidsgroep, verankeringsijzers zonnecollectoren, solarleiding en glycol

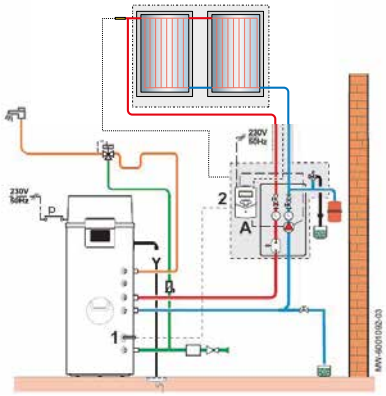

08

SANITAIRE **WARMWATERBEREIDERS**

HULP BIJ UW KEUZE PROJECT

tot

BPB…

B…

Onafhankelijke sanitair warmwaterbereiders

	Inhoud (l)	Uurdebiet bij Δt = 35 K (l/h)	Onafhankelijke warmwaterbereider	Elektrische weerstand in optie	Pagina's
BPB…	150 tot 500	710 tot 1330	x	x	p 182
B 650 tot 3000 HR/MO HR	650 tot 3 000	2 300 tot 3 200	x	x	p 183

09

SANITAIRE WARMWATERBEREIDERS

ONAFHANKELIJKE **SANITAIR WARMWATERBEREIDERS**

A+ ↓ F B

BPB 150, 200, 300, 401 en 501

van 150 tot 500 l

Onafhankelijke sanitair warmwaterbereiders model "Performance"

- Geëmailleerde kuip beschermd met magnesiumanode
- Warmtewisselaar van hoog vermogen uit geëmailleerd staal
- Laterale reiningsflens en thermometer
- Ingang koud water onderaan, dient ook als leegloop
- Isolatie dikte 75 mm uit geïnjecteerd polyurethaanschuim (0 % CFC)
- Mantel in ABS met glad uiterlijk, met deksel in grijsgekleurd ABS
- Verpakking : 1 colli

BELANGRIJKSTE AFMETINGEN (mm en duim)

1	Uitgang sanitair warm water G 1
2	Circulatie G 3/4
3	Toevoer wisselaar G 1
4	Huls voor boilervoeler binnendiameter ø 16,1 mm
5	Uitgang wisselaar G 1
6	Ingang koud water en leegloop G 1
7	Thermometer
8	Anode

(1) Verstelbare voetjes van 19 tot 29 mm
(2) Voor modellen 300, 400 en 500 liter

	BPB 150	BPB 200	BPB 300	BPB 401	BPB 501
A	964	1234	1754	1642	1760
B	70	70	70	66	71
C	282	282	282	282	283
E	612	747	972	972	1152
F	692	910	1262	1220	1348
G	844	1114	1634	1509	1618
Ø H	660	660	660	760	810

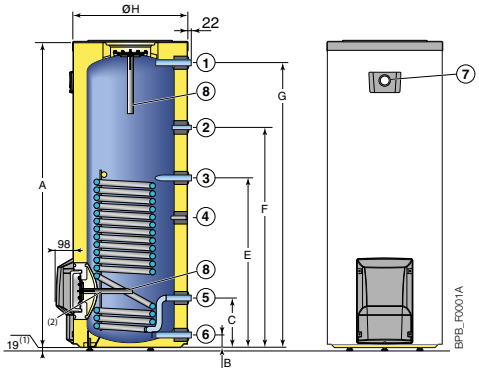

TECHNISCHE KENMERKEN sww

Maximale werkingstemperatuur : - primair (wisselaar) : 110 °C
- secondair (kuip) : 95 °C

Maximale werkingsdruk : - primair (wisselaar) : 10 bar
- secondair (kuip) : 10 bar

MODEL

		BPB 150	BPB 200	BPB 300	BPB 401	BPB 501
Energie efficiëntie klasse		B	B	B	B	B
Waterinhoud boiler	l	145	195	290	385	485
Oppervlakte warmtewisselaar	m²	0,84	1,20	1,70	2,20	3,10
Volume spiraal	l	5,6	8,1	11,4	14,8	20,8
Nominaal primair debiet	m³/h	3	3	3	3	3
ΔP primaire kring bij nominaal debiet	kPa	12	14	17	20	26
Uitgewisseld vermogen bij ΔT = 35 K (1)	kW	29	39	54	68	86
Uurdebiet bij ΔT = 35 K (1)	l/h	710	960	1330	1670	2110
Debiet in 10 min aan ΔT = 30 K (2)	l/10 min	250	340	520	670	800
Coëfficiënt van thermische verliezen UA_S	W/K	1,02	1,20	1,48	1,85	2,04
Onderhoudsverbruik bij ΔT = 45 K	kWh/24h	1,1	1,3	1,6	2,0	2,2
Gewicht (Leeg)	kg	57	74	99	134	161

((1) temperatuur koud water: 10°C, temp. primair warm water: 80°C, temp. uitgang sww: 45°C. (2) temperatuur koud water: 10°C, temp. primair warm water: 80°C

PRIJS EXCL. BTW

	BPB 150	BPB 200	BPB 300	BPB 401	BPB 501
REF.	**20025702**	**20025703**	**20025704**	**20033383**	**20033382**
€	**1 948,80**	**2 044,60**	**2 294,80**	**2 507,00**	**2 811,90**

OPTIES EN TOEBEHOREN

OPTIES

	COLLI	REF.	€
Kit differenitieelregeling SLA 2 voor de bediening van de laadpomp	EC320	100007832	**303,40**
Verbindingskit BPB voor ketel :			
• GTU C 220	EA117	100007835	**796,70**
• Innovens Pro en Elidens	EA121	100007827	**850,90**
• Essencio EcoNOx en Essencio Condens	ER599	**20024448**	**796,70**
Verbindingskit BPB 150 tot 300 liter met warmtepomp Alezio S of HPI S	EH149	**20022800**	**159,10**

TOEBEHOREN

	COLLI	REF.	€
Kit "Titan Active System" voor boiler gekoppelt met bedieningsbord die voorzien is van een TAS-voeding (tot 300 l)	EC431	**20033384**	**185,70**
Titaniumanode met voeding BPB 150 tot 300 liter	AJ38	**20033385**	**457,20**
Omschakelklep verwarming/sanitair + Boilervoeler voor Alezio S	EH784	**20027060**	**235,60**
Kit gepantserde elektrische weerstand van 1,7 tot 5,3 kW voor BPB	EC740	7628986	**447,70**

EC320

EC740

SANITAIRE WARMWATERBEREIDERS

ONAFHANKELIJKE **SANITAIR WARMWATERBEREIDERS**

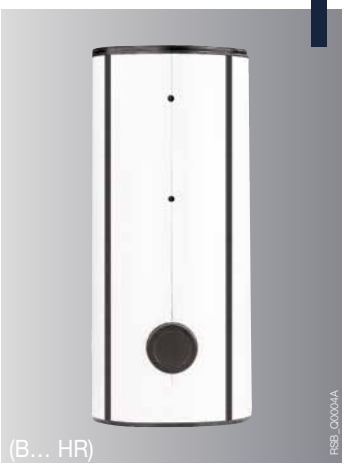

B 650 tot 3000 HR/HS

van 650 tot 3000 l

Onafhankelijke sanitair warmwaterbereider met hoge prestaties

- Geëmailleerde kuip beschermd met magnesiumanode
- Warmtewisselaar van hoog vermogen uit geëmailleerd staal
- Mantel beschikbaar in 2 versies:
  - harde mantel (HR) in polyester vezels (100mm dikte) en buitenste laag van polystyrol
  - zachte mantel (HS), in minerale wol (dikte 100mm) met buitenste laag in PVC
- Laterale reiningsflens
- Verpakking: 2 colli's

BELANGRIJKSTE AFMETINGEN (mm en duim)

1	Uitgang sanitair warm water Rp 2"
2	Ingang/uitgang warmtewisselaar Rp 1" 1/2
3	Ingang/uitgang sanitair warm water
4	Dompelvoeler Ø 6 mm
5	Circulatie Rp 1"
6	Mof voor voelerhuls/anodes 3/4"
7	Afvoer met stop R 3/4"
	R: Buitendraad
	Rp: Binnendraad

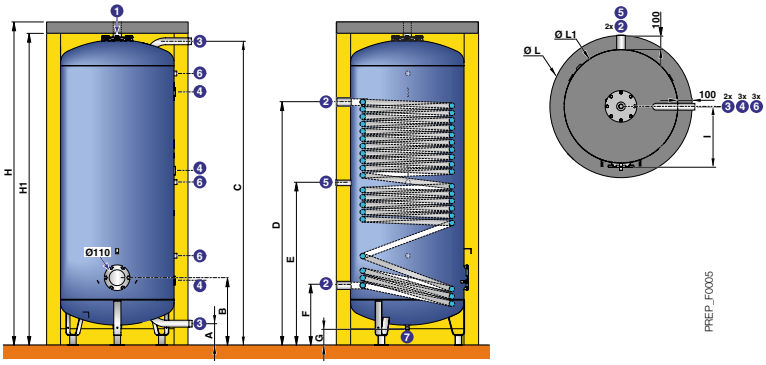

B...	Ø **3**
650	R 1"1/2
800	R 1"1/2
1000	R 1"1/2
1500	R 1"1/2
2000	R 1"1/2
2500	R 2"
3000	R 2"

B...	H	H1	Ø L	Ø L1	A	B	C	D	E	F	G	I
650	1746	1646	990	790	150	470	1588	1338	869	420	107	425
800	2057	1957	990	790	150	470	1899	1338	1025	420	107	425
1000	2273	2173	990	790	150	470	2115	1695	1133	420	107	425
1500	2011	1911	1300	1100	150	502	1799	1542	975	452	59	584
2000	2242	2142	1300	1100	150	502	2040	1542	1095	452	59	584
2500	2036	1936	1600	1400	185	530	1740	1215	963	450	27	-
3000	2198	2098	1600	1400	185	530	1902	1215	1044	450	27	-

TECHNISCHE KENMERKEN sww

Maximale werkingstemperatuur: - primair (wisselaar): 110 °C
- secondair (kuip): 95 °C

Maximale werkingsdruk: - primair (wisselaar): 12 bar
- secondair (kuip): 7 bar

MODEL

B... HR/HS		650	800	1000	1500	2000	2500		3000	
Inhoud	l	650	780	980	1500	2000	2500		3000	
Oppervlakte warmtewisselaar	m²	4	4	4,4	5,5	5,5	5,5		5,5	
Volume warmtewissselaar	l	30,4	30,4	33,4	41,8	41,8	41,8		41,8	
Coëfficiënt van thermische warmteverliezen UA (HR)	W/K	1,85	2,12	2,43	2,93	3,71	4,20		4,76	
▶ Sanitaire prestaties (ΔT primair 15 K)										
Vertrektemperatuur ketel	°C	70	70	70	70	80	70	80	70	80
Gegevens bij 60 °C SWW-temperatuur:										
- Max. uitgewisseld vermogen	kW	65	65	71	89	89	89	130	89	155
- Continue debiet	m³/h	1,2	1,2	1,4	1,7	1,7	1,7	2,5	1,7	3
- Drukverlies over wisselaar	Pa	1,3	1,3	1,6	3,1	3,1	3,1	6	3,1	8,6
Gegevens bij 45 °C SWW-temperatuur										
- Max. uitgewisseld vermogen	kW	95	95	105	130	130	130	170	130	170
- Continue debiet	m³/h	2,3	2,3	2,6	3,2	3,2	3,2	4,2	3,2	4,2
Gewicht	kg	275	290	327	423	460	565		644	

Temperatuur koud water: 10 °C

PRIJS EXCL. BTW

B... HR/MO HR		650	800	1000	1500	2000	2500	3000
Boiler	Colli	AJ78	AJ79	AJ80	AJ81	AJ82	AJ83	AJ84
	REF.	7650480	7650481	7650482	7650483	7650484	7650485	7650486
	€	**4 109,70**	**4 670,00**	**4 670,00**	**7 282,10**	**7 824,90**	**8 711,70**	**9 244,30**
Harde mantel (B...HR)	Colli	AJ94	AJ95	AJ97	AJ99	AJ101	AJ103	AJ105
	REF.	7650496	7650497	7650499	7650502	7650506	7650508	7650511
	€	**715,90**	**1 070,20**	**1 425,50**	**1 604,70**	**1 958,00**	**2 313,40**	**2 671,80**
Zachte mantel B...S	Colli		AJ115	AJ117	AJ119	AJ121	AJ123	AJ125
	REF.		7650534	7650554	7650558	7650561	7650563	7650566
	€		**563,40**	**750,90**	**848,70**	**936,30**	**1 159,80**	**1 311,20**

OPTIES EN TOEBEHOREN

TOEBEHOREN

	COLLI	REF.	€
Thermometer	AJ32	89757746	**80,60**
Dompelvoeler 1/2" (lengte 350 mm)	AJ162	7651078	**71,10**
Gepantserde elektrische weerstand gemonteerd op flens Ø 110 mm:			
• 9 kW/400 V	AJ164	7651086	**1 074,70**
• 15 kW/400 V	AJ165	7651088	**1 244,40**

09

ZON

10 ZONNE-INSTALLATIES p 185

ONZE AANBEVELING p 186

HULP BIJ UW KEUZE RESIDENTIEEL p 187

Inisol Twineo p 189
Inisol Uno en Uno E p 193
Inisol Quadro p 202
BSL, PS p 208

Dietrisol Modulens p 191
Dietrisol Quadro p 198
Zonnecollectoren
Dietrisol PRO C250V p 210

HULP BIJ UW KEUZE PROJECT p 214

Zonnecollectoren Dietrisol PRO C250 p 216
Zonneboilers FWS, B 802/1002, RSB, BSL/BESL, PS, PSB p 219

ONZE AANBEVELING

Met de nieuwe Europese richtlijnen biedt De Dietrich u een geteste Eco-oplossing aan, een garantie op uitstekende prestaties voor uw klanten

Twineo
EGC 25/V 200 SSL

- 1 directe kring
- 1 zonnekring

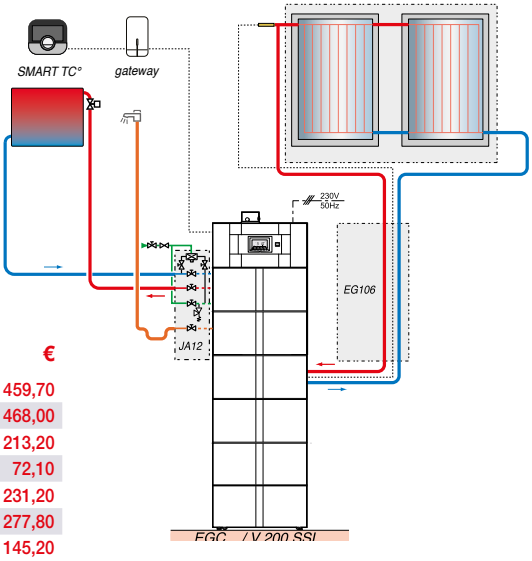

EGC_F0012D

OMSCHRIJVING

	COLLI	REF.	€
Ketel EGC 25 V 200 SSL	-	20048741	7 459,70
C250V vlakkeplaat zonnecollector voor verticale montage	2x ER240	20033963	2 468,00
Basisset hydraulische aansluiting van een zonnecollectorveld	ER245	20033965	213,20
Hydraulische verbindingsset tussen zonnecollectoren	ER246	20033966	72,10
Flex set hydraulische aansluiting van een zonnecollectorveld	ER247	20033967	231,20
Set profielen met schroeven voor 1x C250V verticale montage	2x ER664	20027431	277,80
Warmtegeleidende vloeistof met bescherming tot -28°C, 20 l	-	7862965	145,20
Toebehoren in optie			
Hydraulische aansluitingskit links	JA27	20040078	694,90
Smart TC° met Gateway	AD311	20024724	325,50
DUOSOLAR inox DN16 rol 15m	-	20027423	652,48
		Totale prijs excl. BTW:	12 540,08

OM NOG EEN STAP VERDER TE GAAN

Quadro SolarSystem + HPI S
Quadro 400 SolarSystem aangesloten op een warmtepomp HPI S

- 1 directe kring
- 1 verwarmingskring met mengkraan
- zonneboiler

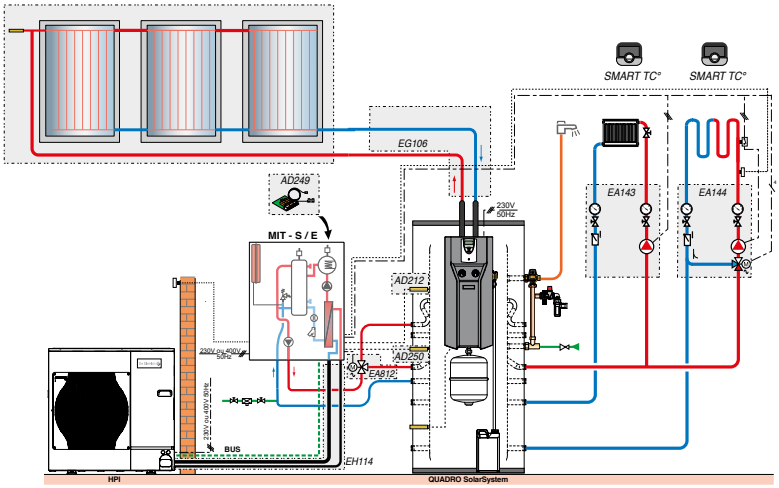

PREP_F0100A

OMSCHRIJVING

	COLLI	REF.	€
Zonneboiler Dietrisol Quadro 400 SolarSystem	-	20033958	9 099,00
C250V vlakkeplaat zonnecollector voor verticale montage	3x ER240	20033963	3 702,00
Basisset hydraulische aansluiting van een zonnecollectorveld	ER245	20033965	213,20
Hydraulische verbindingsset tussen zonnecollectoren	2x ER246	20033966	144,20
Flex set hydraulische aansluiting van een zonnecollectorveld	ER247	20033967	231,20
Set profielen met schroeven voor 1x C250V verticale montage	3x ER664	20027431	416,70
2x Warmtegeleidende vloeistof met bescherming tot -28°C, 20 liter	-	7862965	290,40
Warmtepomp HPI S 8 MR-2/EM	-	20049186	9 860,00
Omschakelklep verwarming/SWW	EH812	20027073	238,80
Koelleiding 5/8" - 3/8" lengte 20 m	-	20053317	451,42
Hydraulische module voor1 kring	EA143	20022970	848,70

	COLLI	REF.	€
Hydraulische module voor 1 kring met mengkraan	EA144	20022971	1 080,00
Print + voeler voor mengkraan	AD249	20024798	202,90
Boilervoeler	AD212	20022911	70,00
Systeemvoeler	AD250	20023013	65,90
Toebehoren in optie			
Connecterd kamerthermostaat SMART TC° R-bus met draad	AD324	20024725	289,40
DUOSOLAR inox DN16 rol 15m	-	20027423	652,48
		Totale prijs excl. BTW:	27 856,30

HULP BIJ UW KEUZE RESIDENTIEEL

SELECTIETABEL VOOR EEN ZONNESYSTEEM VOOR SWW-PRODUCTIE EN/OF ONDERSTEUNING VAN DE VERWARMING (CV/SWW)

	ZONNESYSTEMEN		Aantal bewoners / Absorptieoppervlakte / ZONNEBOILER TYPE: INISOL	DIETRISOL	2 M²	3 à 4P. 4 M²	4 à 5P. 6 M²	8 À 10 M²
SYSTEEM SWW	Geïntegreerde naverwarming met ketel	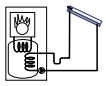	"Twineo" (p 189)	–	Twineo 200-2	Twineo 200-4	–	–
		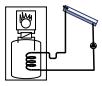		"Modulens" (p 191)	Modulens 220-2	Modulens 220-4	–	–
	Naverwarming met ketel	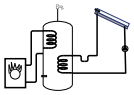	"Uno…" met BSL… (uitgerust) (p 193)	–	Uno 200-2	Uno 200-4	–	–
				–	–	Uno 300-4	–	–
				–	–	–	Uno 400-6	–
	Naverwarming elektrisch	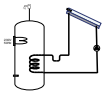	"Uno… E" met BESL… (uitgerust) (p 195)	–	Uno E 200-2	Uno E 200-4	–	–
				–	–	Uno E 300-4	–	–
				–	–	–	Uno E 400-6	–
SYSTEEM CV/SWW	Multizone zonneboiler met naverwarming : • via ketel/WP met Diematic • elektrisch mogelijk Quadro SolarEasybois	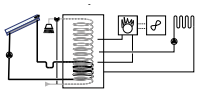	–	"Quadro SolarSystem" (p 198)			Quadro 400-7 of Quadro 700-7	Quadro 700-9
		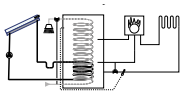	"Quadro SolarEasy" (p 202)	–			Quadro 400-7 of Quadro 700-7	Quadro 700-9
		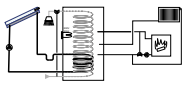	"Quadro SolarEasybois" (p 206)	–			Quadro 700-7	Quadro 700-9

Zonnesystemen
Inisol Twineo

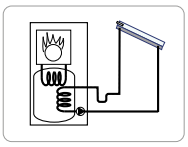

De zonnesystemen DIETRISOL TWINEO bestaan uit:

- "Kit dak" bestaande uit 1 of 2 collectoren DIETRISOL PRO C250 V met collectorvoeler, toebehoren voor de hydraulische aansluiting en bevestigingsmateriaal voor montage op het dak of voor integratie

+

- "Kit ketel" bestaande uit een condensatiegasketel TWINEO EGC... gecombineerd met een zonneboiler 200l geplaatst onder of naast de ketel. Volledig uitgeruste zonneboiler met pompgroep, regeling en expansievat. (zie volgende pagina).

+

- Te vervolledigen met
  - Warmtegeleidende vloeistof met bescherming tot -28°C, 20 liter

ZONNESYSTEMEN TYPE	INISOL TWINEO met combinatie zonneboiler/ketel en zonnecollector, oppervlakte	200-2 EGC…/200 SSL 2,50 M²	200-4 EGC…/200 SSL 5 M²
	Aantal collectoren		

Voor de samenstelling van de “Kit Dak”, zie p 211

	+ Condenserende gasketel		REF.	PRIJS EXCL. BTW €
+ Kit ketel TWINEO	Twineo EGC…/V 200 SSL (zie volgende pagina)	EGC 25/V 200 SSL	**20048741**	**7 459,70**
GLYCOL	Warmtegeleidende vloeistof met bescherming tot -28°C, 20 liter		7862965	**145,20**

Het product
Combinatie gasketel/ zonneboiler

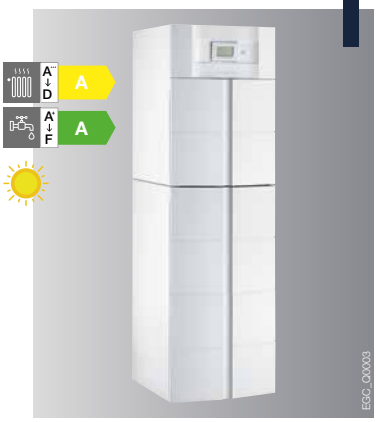

Twineo EGC 25 / V 200 SSL

Gasketel **(van 5,6 tot 25,5 kW met zonneboiler van 200 l**

OPTIES: zie p 212
ROOKGASAFVOER: zie hoofdstuk 12

Sww-productie via zonne-energie met een geëmailleerde boiler met warmtewisselaar van het type "Standard Load" uitgerust met een tweede warmtewisselaar voor verbinding met een zonnesysteem, geplaatst onder de ketel.

- Boiler wordt beschermd via een magnesiumanode
- Uitgerust met een compleet zonnestation: modulerende loadpomp, expansievat 12 L, veiligheidsgroep, zonneregeling, thermostatische mengkraan
- Verbindingsleidingen ketel/boiler, boilervoeler en regelbare voetjes inbegrepen
- Verpakking: 4 colli's zonder muur- of dakdoorvoer

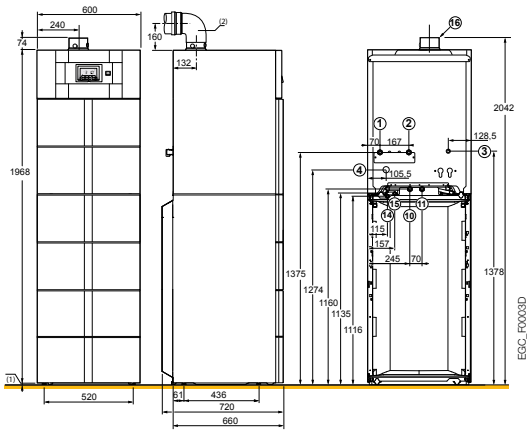

PRIJS EXCL. BTW MODEL			25/V 200 SL
REF.	**20048741**	€	**7 459,70**

TECHNISCHE KARAKTERISTIEKEN SWW (KETEL ZIE HOOFDSTUK 5)

Maximale werkingstemperatuur sww: 70 °C ⋮ Maximale werkingsdruk sww: 10 bar ⋮ Max. bedrijfsdruk zonnesysteem (EGC…/V 200 SSL en VE 200 SHL): 6 bar

MODEL	EGC	25/V 200 SSL
Nominaal vermogen ketel bij 50/30 °C	kW	25,5
Boilerinhoud sww	L	200
Volume solargedeelte/volume naverwarming	L	110/90
Uitgewisseld vermogen sww	kW	24
Debiet 10 min ΔT = 30 K	L/10 min	180
Uurdebiet bij ΔT = 35 K	L/h	590
Specifiek debiet bij ΔT = 30 K volgens EN 13203	L/min	18
Coefficient van warmteverliezen (UA_S)	W/K	2,09
Gewicht (leeg) EGC…	kg	172

Sanitaire prestaties bij een omgevingstemperatuur van het lokaal bij Pn: 20°C, koudwatertemperatuur bij Pn: 10°C, primair warmwatertemperatuur: 80°C, voorraadtemperatuur sww: 60°C

ZONNE-INSTALLATIES

ZONNESYSTEMEN SWW **MET NAVERWARMING VIA KETEL**

Zonnesystemen
Dietrisol Modulens

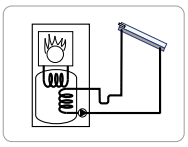

De zonnesystemen DIETRISOL MODULENS worden geleverd in 2 colli's:

- "Kit dak" bestaande uit 1 of 2 collectoren DIETRISOL PRO C250 V met collectorvoeler, toebehoren voor de hydraulische aansluiting en bevestigingsmateriaal voor montage op het dak of voor integratie

- "Condenserende gasketel"
  - gas AGC…/V 220 SHL of /B 220 HL
  - gecombineerd met een zonneboiler 220l. Volledig uitgeruste zonneboiler met pompgroep, regeling en expansievat. (zie volgende pagina).

- Te vervolledigen met
  - Warmtegeleidende vloeistof met bescherming tot -28°C, 20 liter

ZONNESYSTEMEN TYPE	DIETRISOL MODULENS met combinatie zonneboiler/ketel en zonnecollector DIETRISOL type, oppervlakte	220-2 AGC. . .OF AFC. . . /220 SHL 2,50 M²	220-5 AGC. . . OF AFC. . . /220 SHL 5 M²
	Aantal collectoren		

Voor de samenstelling van de "Kit Dak", zie p 211

GLYCOL Kit ketel Modulens +

Condenserende gasvloerketel

		REF.	PRIJS EXCL. BTW €
AGC…/V 220 SHL (Boiler onder de ketel geplaatst) (zie volgende pagina)	AGC 15/V 220 SHL	20048734	7 994,00
	AGC 25/V 220 SHL	20048728	8 261,00
	AGC 35/V 220 SHL	20048743	8 693,00
AGC…/B 220 SHL (Boiler links of rechts de ketel geplaatst) (zie volgende pagina)	AGC 15/B 220 SHL	20048735	8 393,90
	AGC 25/B 220 SHL	20048729	8 660,90
	AGC 35/B 220 SHL	20048743	9 092,00
Warmtegeleidende vloeistof met bescherming tot -28°C, 20 liter		7862965	145,20

ZONNE-INSTALLATIES

ZONNESYSTEMEN **SWW MET NAVERWARMING VIA KETEL DIETRISOL MODULENS**

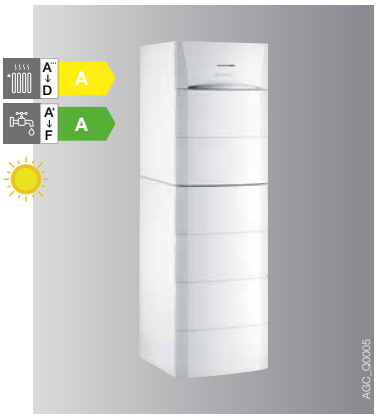

Modulens G® AGC ... / V 220 SHL

Gasketel **van 3,4 tot 35,9 kW met zonneboiler van 200 l**

Het product
Het zonnesysteem dekt tot 60% van de jaarlijkse sww-behoefte
Titan Active System®

Sww-productie via zonne-energie met een geëmailleerde stratificatieboiler van het type «High Load» uitgerust met een platenwisselaar en modulerende laadpomp en een warmtewisselaar voor verbinding met een zonnesysteem, boiler wordt onder de ketel geplaatst

- Beschermd door «Titan Active System®»
- Uitgerust met een compleet zonnestation: modulerende loadpomp, expansievat 12 L, veiligheidsgroep, zonneregeling, thermostatische mengkraan
- Aflaatkraan en aansluiting voor omlooppomp
- Verbindingsleidingen ketel/boiler, boilervoeler en regelbare voetjes inbegrepen
- Verpakking: 4 colli's zonder muur- of dakdoorvoer

OPTIES: zie p 212
ROOKGASAFVOER: zie hoofdstuk 12

Nota:

Andere opstelling met boiler naast de ketel, zie hoofdstuk 5

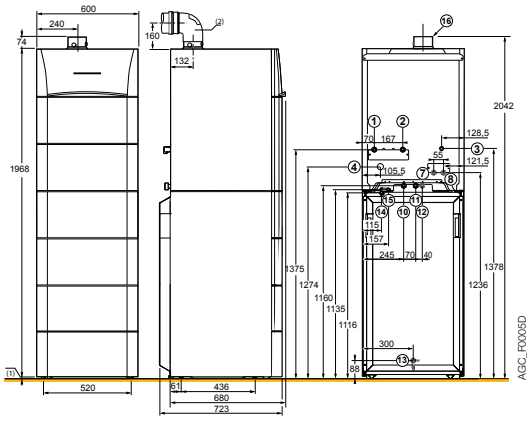

PRIJS EXCL. BTW MODEL	AGC	15/V220 SHL		25/V220 SHL		35/V220 SHL	
		REF. 20048734	€ 7 994,00	REF. 20048728	€ 8 261,00	REF. 20048743	€ 8 693,00

TECHNISCHE KARAKTERISTIEKEN SWW (ketel Zie hoofdstuk 5 en 3)

Maximale werkingstemperatuur sww: 70 °C ⋮ Maximale werkingsdruk sww: 10 bar ⋮ Maximale bedrijfsdruk zonnesysteem: 6 bar

MODEL	AGC	15 /V 220 SHL	25 /V 220 SHL	35 /V 220 SHL
Nominaal vermogen ketel 50/30 °C	kW	15,8	25,5	35,9
Boilerinhoud sww	l	220	220	220
Volume solargedeelte/volume naverwarming	l	135/85	135/85	135/85
Uitgewisseld vermogen sww	kW	15	28	32
Debiet 10 min ΔT = 30 K	l/10 min	200	240	260
Uurdebiet bij ΔT = 35 K	l/h	370	690	790
Specifiek debiet bij ΔT = 30 K volgens EN 13203	l/min	20	24	26
Coefficient van warmteverliezen (UA_S)	W/K	2,09	2,09	2,09
Gewicht (leeg) AFC	kg	171/174	174/177	174/177

Sanitaire prestaties bij een omgevingstemperatuur van het lokaal bij Pn: 20°C, koudwatertemperatuur bij Pn: 10°C, primair warmwatertemperatuur: 80°C, voorraadtemperatuur sww: 60°C

ZONNE-INSTALLATIES

ZONNESYSTEMEN **MET NAVERWARMING VIA KETEL**

Zonnesystemen
Inisol Uno

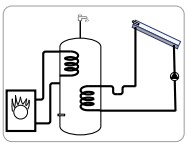

De zonnesystemen **Inisol Uno** worden geleverd in 2 colli's:

- **Kit dak** bestaat uit :
  - bestaande uit 1, 2 of 3 collectoren DIETRISOL PRO C250 V met collectorvoeler en toebehoren voor de bevestiging.

+

- **Zonneboiler Uno BSL 200, 300 of 400 liter.**
  Standaard uitgerust met een elektrische weerstand, zonnestation, regeling, expansievat en thermostatische menger (zie volgende pagina).

+

- **Te vervolledigen met**
  - Warmtegeleidende vloeistof met bescherming tot -28°C, 20 liter
  * met ketel : - condenserende gaswandketel: A+
  - stookolieketel : A

ZONNESYSTEMEN TYPE	INISOL UNO	200-2	200-5	300-5	400-7
	met boiler UNO BSL inhoud	200 L	200 L	300 L	400 L
	en zonnecollector DIETRISOL PRO C250 V, oppervlakte	2,50 M²	5 M²	5 M²	7 M²
	Aantal collectoren				

Voor de samenstelling van de "Kit Dak", zie p 211

COLLI ZONNEBOILER. +	Zonneboiler Uno BSL	200	COLLI REF.	ES146 **20052592**	ES146 **20052592**	-	-
		300	COLLI REF.	-	-	ES147 **20052574**	-
		400	COLLI REF.	-	-	-	ES148 **20052593**
	PRIJS EXCL. BTW zonneboiler		€	3 626,60	3 626,60	3 767,70	5 194,30
GLYCOL +	Warmtegeleidende vloeistof met bescherming tot -28°C, 20 liter		REF.	7862965	7862965	7862965	2x 7862965
	PRIJS EXCL. BTW vloeistof		€	145,20	145,20	145,20	290,40

ZONNE-INSTALLATIES

WARMWATERBEREIDING VOOR **ZONNESYSTEMEN MET NAVERWARMING VIA KETEL**

Inisol Uno

Uitgeruste zonneboilers **van 200 tot 400 l**

Het product
Zonneboiler volledig uitgerust met alle hydraulische componenten

A F C

Zonneboilers voor sanitair warm water

- Kuip in geëmailleerd staal met isolatie van geïnjecteerd polyurethaanschuim, CFC vrij, dikte 50 mm. Bescherming van de boilerkuip door een magnesiumanode
- Met zonnewisselaar onderaan en wisselaar bovenaan voor naverwarming via de CV-ketel in gladde uitwendig geëmailleerde buist
- Elektrische weerstand in optie
- Standaard vooruitgerust met alle verieiste componenten voor aansluitingen en bediening van een zonne-installatie: zonnestation met modulerende pomp, luchtafscheider met manuele ontluchter, expansievat, veiligheidsgroep, hydraulisch blok met vul- en aftapkranen, glycol-opvangreservoir en thermostatische menger
- Zonneregeling CS2 Plus
- Aansluitingen aan de achterkant via het «Plug and Heat System»
- Boilermantel en boilerdeksel in ABS
- Verpakking: 1 colli

BELANGRIJKSTE AFMETINGEN (mm en duim)

1	Uitgang sanitair warm water met thermostatische menger G 1
2	Ingang warmtewisselaar ketel G 1
3	Aansluiting omloopleiding G 3/4
4	Huls voor Boilervoeler
5	Uitgang warmtewisselaar ketel G 1
6	Ingang sanitair koud water + leegloop G 1
7	Ingang zonnewisselaar Cu 18 mm
8	Uitgang zonnewisselaar Cu 18 mm
9	Huls voor zonneboilervoeler
10	Anode
12	Kit verbindingen met thermostatische menger-ingang koud water met veiligheidsgroep SWW 7 bar (optie, colli ER404)
13	Opening voor elektrische weerstand in optie

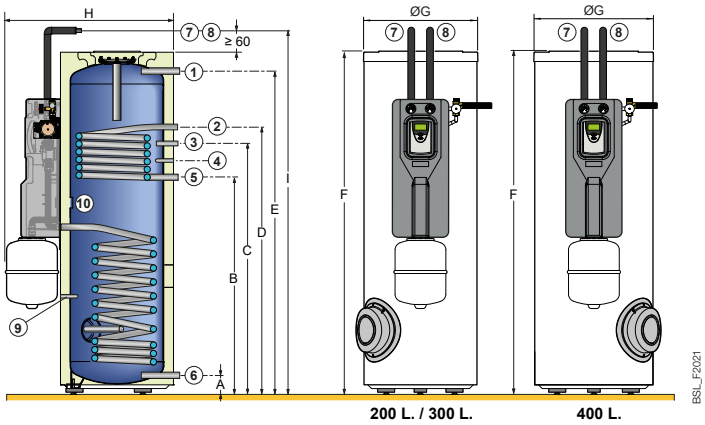

(mm)	A	B	C	D	E	Ø G	H	J
BSL 200	71	912	1092	1182	1324	604	1423	892
BSL 300	71	1127	1397	1397	1694	604	1796	892
BSL 400	66	992	1217	1262	1558	704	1672	992

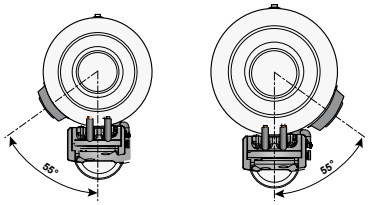

TECHNISCHE KARAKTERISTIEKEN

Maximale werkingsdruk: - primair (wisselaar): 110 °C
- secundair (kuip): 95 °C

Maximale werkingsdruk: - primair (wisselaar): 10 bar
- secundair (kuip): 10 bar

MODEL

INISOL UNO		BSL 200		BSL 300		BSL 400	
Nuttig inhoud boiler	l	225		300		400	
Naverwarmd volume	l	75		105		150	
Volume voor zonneondersteuning	l	150		195		250	
Wisselaar		onder (zon)	boven (ketel)	onder (zon)	boven (ketel)	onder (zon)	boven (ketel)
Inhoud wisselaar	l	5,6	5,1	8,1	5,1	10,1	5,1
Oppervlakte wisselaar	m²	0,84	0,76	1,2	0,76	1,50	0,76
Primair debiet	m³/h		2		2		2
Primaire temperatuur	°C		80		80		80
Uitgewisseld vermogen (1)(2)	kW		24		24		24
Uurdebiet bij ΔT = 35 K (1)(2)	l/h		590		590		590
Debiet 10 min ΔT = 30 K (1)(3)	l/10 Min.		150		200		270
Coefficient van warmteverliezen boiler (UA_S)	W/K	1,67		2,04		2,41	
Verzendingsgewicht	kg	106		129		156	

1) Koud watertemperatuur: 10 °C (2), Temperatuur sww 45 °C, primaire temperatuur bij 80 °C, Primair debiet 2 m³/h. (3) Temperatuur sww 40 °C, Opslagtemperatuur sww 65 °C, waarden gemeten enkel op het naverwarmd volume

PRIJS EXCL. BTW MODEL

INISOL UNO	BSL 200	BSL 300	BSL 400
Colli n°	ES146	ES147	ES148
REF.	**20052592**	**20052574**	**20052593**
€	3 626,60	3 767,70	5 194,30

OPTIES

ACCESSOIRES

	COLLI	REF.	€
Koudwater aansluitset	ER404	100019322	266,30
Elektrische weerstand gepantserd:			
• 1,5 kW met thermostaat	ER392	100019163	387,30
• 3 kW met thermostaat	ER394	**20027410**	402,10

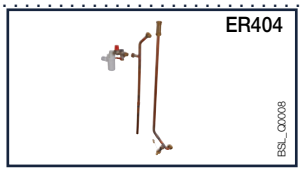

ZONNE-INSTALLATIES

ZONNESYSTEMEN **MET NAVERWARMING ELEKTRISCH**

Zonnesystemen
Inisol Uno E

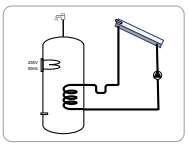

De zonnesystemen **Inisol Uno** worden geleverd in 2 colli's:

- **Kit dak** bestaat uit:
  - bestaande uit 1, 2 of 3 collectoren DIETRISOL PRO C250 V met collectorvoeler en toebehoren voor de bevestiging.

+

- **Zonneboiler Uno… BESL 200, 300 of 400 l.**
  Standaard uitgerust met een elektrische weerstand, zonnestation, regeling, expansievat en thermostatische menger (zie volgende pagina).

+

- **Te vervolledigen met**
  - Warmtegeleidende vloeistof met bescherming tot -28°C, 20 liter

ZONNESYSTEMEN TYPE	DIETRISOL UNO E met boiler UNO BESL Inhoud en zonnecollector DIETRISOL PRO C250 V, oppervlakte	200-2 200 L 2,50 M²	200-5 200 L 5 M²	300-5 300 L 5 M²	400-7 400 L 7 M²
	Aantal collectoren				

Voor de samenstelling van de "Kit Dak", zie p 211

COLLI ZONNEBOILER. +	Zonneboiler Uno BESL	200 Aftapprofiel M	COLLI REF.	ES143 **20052589**	ES143 **20052589**	-	-
		300 Aftapprofiel M	COLLI REF.	-	-	ES144 **20052590**	-
		400 Aftapprofiel M	COLLI REF.	-	-	-	ES145 **20052591**
	PRIJS EXCL. BTW zonneboiler		€	3 929,50	3 929,50	4 064,40	5 352,90
GLYCOL +	Warmtegeleidende vloeistof met bescherming tot -28°C, 20 liter		REF.	**7862965**	**7862965**	**7862965**	**2x 7862965**
	PRIJS EXCL. BTW vloeistof		€	145,20	145,20	145,20	290,40

ZONNE-INSTALLATIES

WARMWATERBEREIDING VOOR **ZONNESYSTEMEN MET ELEKTRISCHE NAVERWARMING**

A F C

Inisol Uno E

Uitgeruste zonneboilers **van 200 tot 400 l**

Het product
Zonneboiler volledig uitgerust met alle hydraulische componenten

Zonneboilers voor sanitair warm water

- Kuip in geëmailleerd staal met isolatie van geïnjecteerd polyurethaanschuim, CFC vrij, dikte 50 mm. Bescherming van de boilerkuip door een magnesiumanodem
- Met zonnewisselaar onderaan in gladde uitwendig geëmailleerde buis
- Standaard uitgerust met een droge elektrische weerstand met veiligheidsthermostaat en voeler, aangestuurd door de zonneregeling
- Standaard vooruitgerust met alle verieiste componenten voor aansluitingen en bediening van een zonne-installatie: zonnestation met modulerende pomp, luchtafscheider met manuele ontluchter, expansievat, veiligheidsgroep, manometer,
hydraulisch blok met vul- en aftapkranen, glycol-opvangreservoir en thermostatische menger
- Zonneregeling CS2 Plus
- Aansluitingen aan de achterkant via het "Plug and Heat System"
- Boilermantel en boilerdeksel ABS
- Verpakking: 1 colli

BELANGRIJKSTE AFMETINGEN (mm en duim)

1	Uitgang sanitair warm water met thermostatische menger G 1
3	Aansluiting omloopleiding G 3/4
4	Huls voor Boilervoeler
6	Ingang sanitair koud water + leegloop G 1
7	Ingang zonnewisselaar Cu 18 mm
8	Uitgang zonnewisselaar Cu 18 mm
9	Huls voor zonneboilervoeler
10	Anode
12	Kit verbindingen met thermostatische menger-ingang koud water met veiligheidsgroep SWW 7 bar (optie, colli ER404)

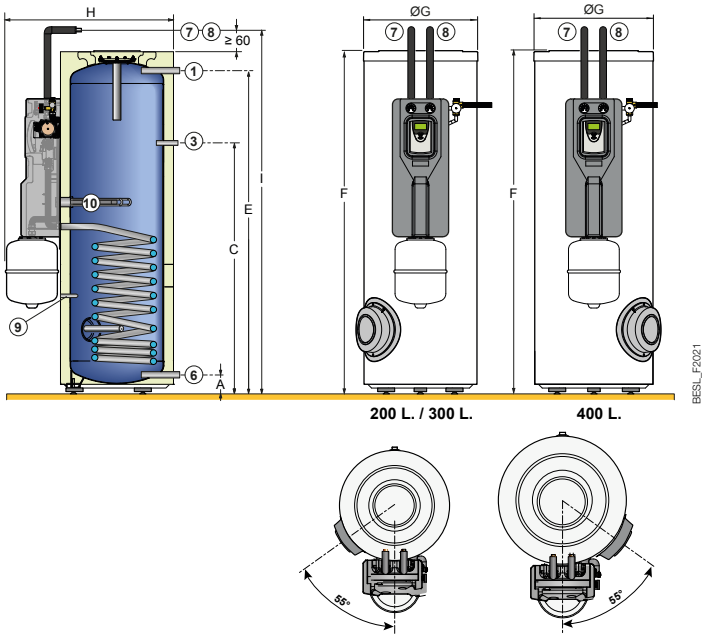

(mm)	A	C	E	Ø G	H	J
BESL 200	71	1092	1324	604	1423	892
BESL 300	71	1397	1694	604	1796	992
BESL 400	66	1217	1558	704	1672	992

TECHNISCHE KARAKTERISTIEKEN

Maximale werkingsdruk: - primair (wisselaar): 110 °C
- secundair (kuip): 95 °C

Maximale werkingsdruk: - primair (wisselaar): 10 bar
- secundair (kuip): 10 bar

MODEL

INISOL UNO... E		BESL 200	BESL 300	BESL 400
Nuttig inhoud boiler	l	225	300	400
Volume naverwarming	l	95	135	170
Volume voor zonneondersteuning	l	130	165	230
Inhoud zonnewisselaar	l	5,6	8,1	10,1
Oppervlakte wisselaar	m^2	0,84	1,20	1,50
Vermogen elektrische naverwarming	kW	1,5	2,3	3,0
Watervolume beschikbaar aan 40 °C (VES 40) bij nachttarief (3)	l	155	210	260
Watervolume beschikbaar aan 40 °C (VES 40) bij nachttarief + 2 uur aan dagtarief (3)	l	250	360	465
Opwarmingstijd met elektrische weerstand (van 15 tot 60 °C)	h	3h20	3h10	3h00
Coefficient van warmteverliezen boiler (UA_S)	W/K	1,67	2,04	2,41
Verzendingsgewicht	kg	106	129	156

(3) Koud watertemperatuur 15 °C, opslagtemperatuur sww 55 °C, waarden gemeten enkel op het naverwarmd volume

PRIJS EXCL. BTW MODEL

INISOL UNO... E	BESL 200	BESL 300	BESL 400
COLLI n°	ES143	ES144	ES145
REF.	20052589	20052590	20052591
€	3 929,50	4 064,40	5 352,9

OPTIES

ACCESSOIRES

	COLLI	REF.	€
Koud water aansluitset	ER404	100019322	266,30

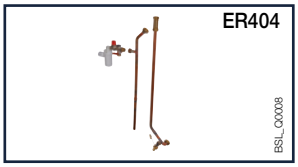

10

ZONNE-INSTALLATIES

ZONNESYSTEMEN CV/SWW

tot

A+++

A++

Zonnesystemen
Dietrisol Quadro… SolarSystem

De zonnesystemen **Dietrisol Quadro SolarSystem** worden geleverd in 2 colli's:

- **1 kit "dak"** bestaande uit 3 of 4 collectoren Dietrisol PRO C250 V met collectorvoeler, toebehoren voor de hydraulische aansluiting en bevestigingsmateriaal voor montage op het dak of voor integratie.

+

- **1 colli zonneboiler Quadro…SolarSystem** (zie volgende pagina)

+

- **Te vervolledigen met:**
  - Warmtegeleidende vloeistof met bescherming tot -28°C, 20 liter

ZONNESYSTEMEN TYPE	DIETRISOL QUADRO SOLARSYSTEM met zonneboiler Quadro… SolarSystem en zonnecollector DIETRISOL type Oppervlakte/Aantal	400-7 400 3 X PRO C250 V 7,5 M²	700-7 700 3 X PRO C250 V 7,5 M²	700-10 700 4 X PRO C250 V 10 M²

Voor de samenstelling van de "Kit Dak", zie p 211

COLLI ZONNEBOILER.+

GLYCOL.+

! vergeet niet het CV-expansievat (minimum 50 l)

Zonneboiler (geleverd op paletten) :							
Quadro 400 SolarSystem	COLLI	-	-	-	-	-	-
	REF.	7805658	7805658				
Quadro 700 SolarSystem	COLLI	-	-	-	-	-	-
	REF.			7805656	7805656	7805656	7805656
PRIJS EXCL. BTW zonneboiler	€	9 099,00	9 099,00	9 926,10	9 926,10	9 926,10	9 926,10
Warmtegeleidende vloeistof met bescherming tot -28°C, 20 liter		2x	2x	2x	2x	2x	2x
	REF.	7862965	7862965	7862965	7862965	7862965	7862965
PRIJS EXCL. BTW vloeistof	€	290,40	290,40	290,40	290,40	290,40	290,40

Hieronder VOORBEELDEN met PRIJS EXCL. BTW van ketels die kunnen gecombineerd worden met het systeem Dietrisol Quadro… SolarSystem:

			PRIJS EXCL. BTW €
Warmtepomp HPI S	HPI S 8 MR-2/EM	20049186	9 860,00
Warmtepomp geothermisch GSHP	GSHP 9 MR-E	7600538	9 966,00
	GSHP 9 TR-E	7612220	9 966,00
Condenserende gasvloerketel Modulens G®	AGC 25	20040073	3 796,00
Condenserende stookolieketel Modulens O®	AFC-S 18	20052564	7 850,90
Gaswandketel Evodens AMC	AMC 25	20024866	3 529,00

Quadro SolarSystem + HPI S

Quadro SolarSystem 400 aangesloten op een warmtepomp

- 1 directe kring
- 1 verwarmingskring met mengkraan

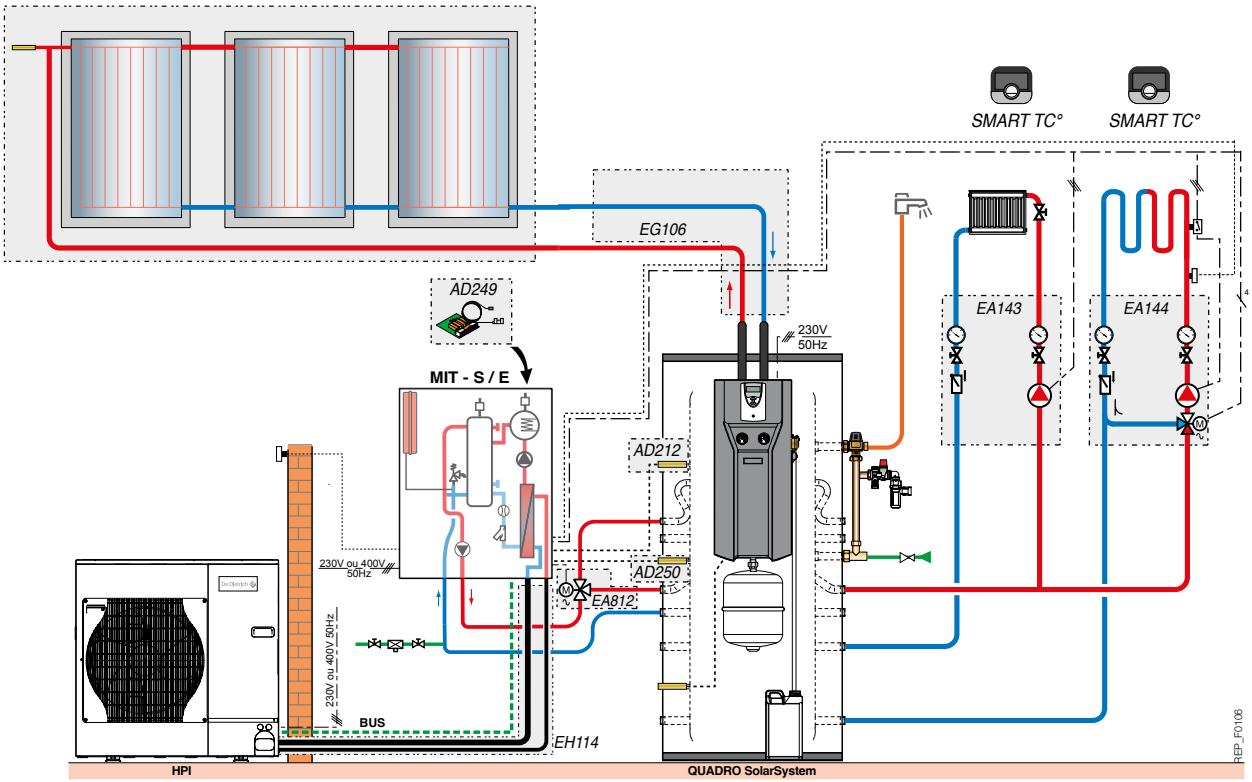

OMSCHRIJVING

	COLLI	REF.	€
Zonneboiler Dietrisol Quadro 400 SolarSystem	-	7805658	9 099,00
C250V vlakkeplaat zonnecollector voor verticale montage	3x ER240	20033963	3 702,00
Basisset hydraulische aansluiting van een zonnecollectorveld	ER245	20033965	213,20
Hydraulische verbindingsset tussen zonnecollectoren	2x ER246	20033966	144,20
Flex set hydraulische aansluiting van een zonnecollectorveld	ER247	20033967	231,20
Set profielen met schroeven voor 1x C250V verticale montage	3x ER664	20027431	416,70
2x Warmtegeleidende vloeistof met bescherming tot -28°C, 20 liter	-	7862965	145,20
Warmtepomp HPI S 8 MR-2/EM	-	20049186	9 860,00
Omschakelklep verwarming/SWW	EH812	20027073	238,80
Koelleiding 5/8" - 3/8" lengte 20 m	-	20053317	451,42
Hydraulische module voor 1 kring	EA143	20022970	848,70
Hydraulische module voor 1 kring met mengkraan	EA144	20022971	1 112,40
Print + voeler voor mengkraan	AD249	20024798	209,00
Boilervoeler	AD212	20022911	72,10
Systeemvoeler	AD250	20023013	67,90
Toebehoren in optie:			
Connected kamerthermostaat SMART TC° R-bus (draadgebonden)	2 x AD324	20024725	578,80
DUOSOLAR inox DN16 - rol 15m	-	20027423	652,48
		Totale prijs excl. BTW:	28 043,10

ZONNE-INSTALLATIES

BEREIDERS VOOR **ZONNESYSTEMEN MET SWW-BEREIDING EN/OF ONDERSTEUNING VAN DE VERWARMING**

Dietrisol Quadro SolarSystem

Uitgeruste zonneboilers **van 385 tot 750 l**

Het product
Combi-zonneboiler met hydraulische componenten geïntegreerd

Zonneboiler voor sanitair warmwaterbereiding en ondersteuning van de verwarming waarop tot 4 verschillende warmtebronnen kunnen worden aangesloten

- Te combineren met ketels of warmtepompen die uitgerust zijn met de regeling Diematic iSystem of Diematic Evolution
- Uitgerust met 1 zonnewisselaar
- Samengesteld uit een buffervat van 400 of 700 liter uit staal, uitgerust met inlaatstraalpijpen en een inox warmtewisselaar waarin het SWW wordt geproduceerd, z'n werkingsprincipe bestaat erin de boiler op te delen in 4 zones en een intelligente oplaadtechiek, gebaseerd op het thermosifonprincipe laat een selectieve beheersing van de ver schillende zones toe om zo het gebruik van zonneenergie te optimaliseren.
- Geleverd met:
  - Compleet zonnestation DKSL 7 MSB met modulerende pomp, expansievat van 18 l
  - Zonneregeling SOL Plus voorzien van de MCDB functies, en de verbindingskit regeling/ModBus
  - Thermostatische mengkraan, koud water aansluitkit, veiligheidsgroep SWW geïntegreerd
- Boilermantel en boilerdeksel in ABS
- Verpakking: 8 of 9 colli's volgens model *Quadro 400

BELANGRIJKSTE AFMETINGEN (mm en duim)

1	Ontluchting Rp 1/2"
2	Uitgang SWW G1"
3	SolarSystem 400: vertrek ketel G3/4" SolarSystem 700: vertrek verwarmingskring ketel G3/4"
4	Dompelhuls Ø16 mm
5	Retour SWW-kring ketel G1"
6	SolarSystem 400: vertrek ketel G1" SolarSystem 700: vertrek verwarmingskring ketel G1"
7	Retour radiatoren G1"
8	Retour verwarmingskringen ketel G1"
9	Retour vloerverwarming G1"
10	Ingang SKW R1"
11	Retour zonnekring DN18
12	Vertrek zonnekring DN18
13	SolarSystem 700: huls elektrische weerstand
14	Kit verbindingen met thermostatische menger-ingang koud water met veiligheidsgroep SWW 7 bar (optie, colli ER404)
15	SolarSystem 700: vertrek SWW-kring ketel
16	SolarSystem 700: regeling voor buitenvoeler
	R: Buitendraad
	Rp: Binnendraad

QUADRO SOLARSYSTEM 400

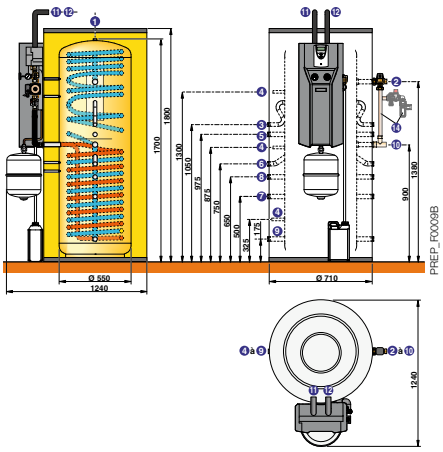

QUADRO SOLARSYSTEM 700

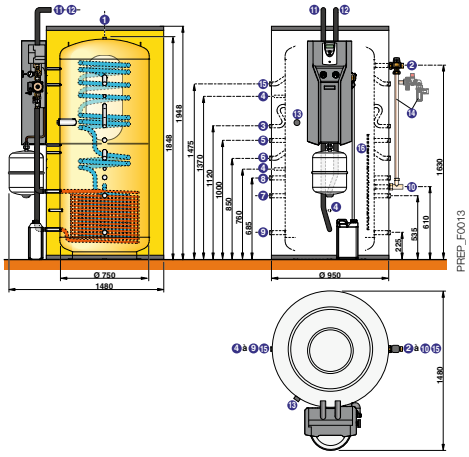

TECHNISCHE KARAKTERISTIEKEN

Maximale werkingsdruk: - primaire kring: 6 bar
- secundaire kring (kuip): 6 bar
- kring SWW: 7 bar

Max. werkingstemperatuur: - primaire kring: 110 °C
- secundaire kring: 95 °C
- kring SWW: 95 °C

MODEL

DIETRISOL QUADRO SOLARSYSTEM		400	700
Inhoud	l	385	750
Collectoroppervlakte die aangesloten kan worden	m²	8 (2)	15 (2)
Inhoud buffervat	l	352/ 22	750/ 27
Uitwisselingoppervlakte van de SWW spiraal	m²	4,3	4,3
Inhoud zonnewisselaar	l	11	13
Oppervlakte zonnewisselaar		2,2	2,6
SWW-temperatuur	°C	55	55
Uitgewisseld vermogen bij ΔT = 35 K voor SWW-bereiding (in de zomer) (1)	kW	25	30
Uurdebiet bij ΔT = 35 K (in de zomer) (1)	l/h	520	810
Opslagtemperatuur SWW	°C	65	65
Debiet in 10 min bij ΔT = 30 K (1)	l/10 min	220	250
Onderhoudsverbruik stand-by volume/ Onderhoudsverbruik totaal volume	kWh/24h	0,5/ 0,9	1,5/ 3,2
Gewicht (leeg)	kg	105	170

PRIJS EXCL. BTW MODEL

DIETRISOL QUADRO SOLARSYSTEM	400	700
REF.	7805658	7805656
€	9 099,00	9 926,10

OPTIES

TOEBEHOREN

	COLLI	REF.	€
Beugel voor 1 hydraulische module	EA142	20022969	139,10
Set van 2 muurbeugels voor collector	EA141	20022968	45,30
Compacte hydraulische module met pomp voor directe kring en pomp en gemotoriseerde mengkraan voor een gemengde kring	MT12	20022972	1 895,20
Elektrische weerstand 2,3 kW met thermostaat	ER396	100019167	436,00

TOEBEHOREN

	COLLI	REF.	€
Hydraulische module:			
• voor 1 directe kring	EA143	20022970	848,70
• voor 1 mengkring	EA144	20022971	1 112,40
Geïsoleerde collector voor 2 of 3 modules	EA140	20022967	415,10

Quadro SolarSystem + AMC

Quadro SolarSystem 400 aangesloten op een condenserende gaswandketel AMC

- 1 directe kring
- 1 verwarmingskring met mengkraan
- 1 kring verwarming zwembad

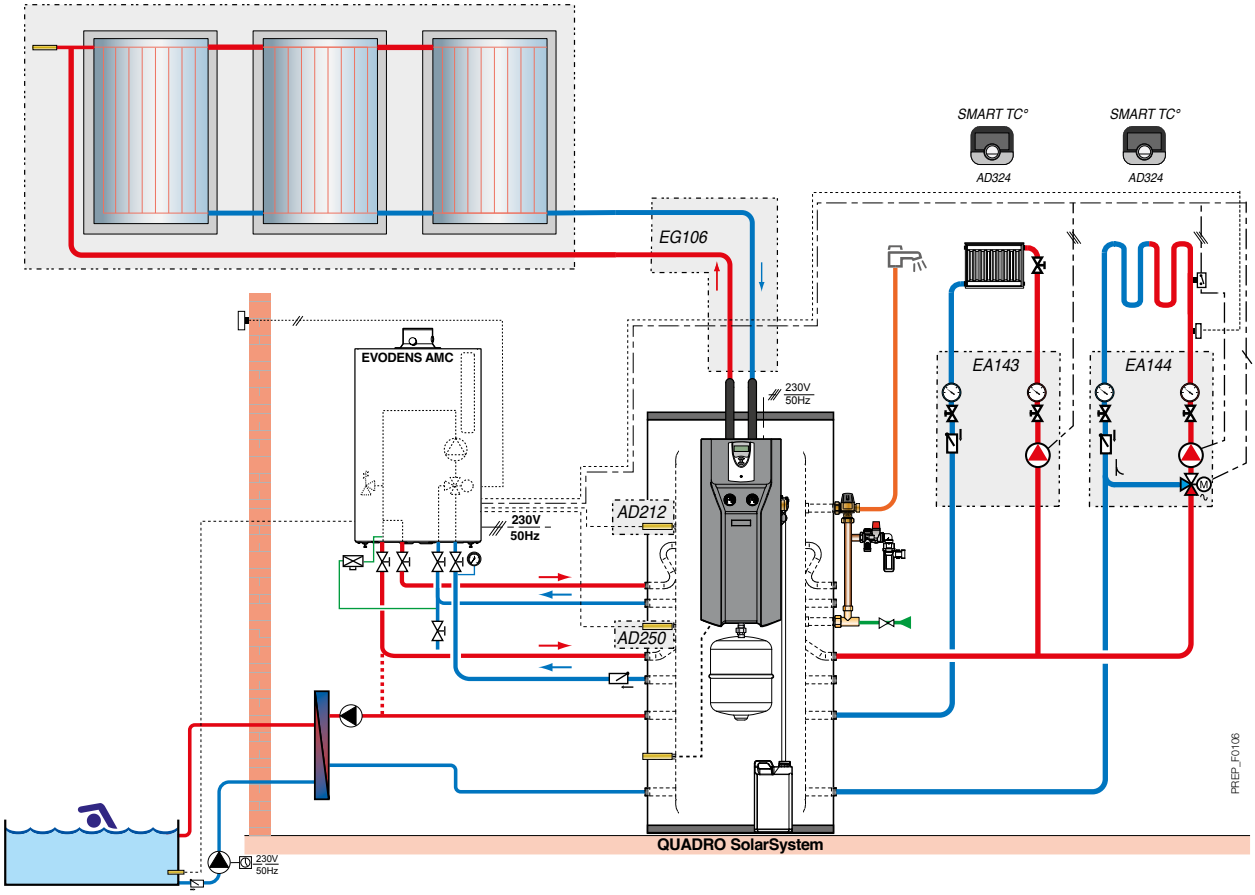

OMSCHRIJVING

	COLLI	REF.	€
Zonneboiler Dietrisol Quadro 400 SolarSystem	-	7805658	9 099,00
C250V vlakkeplaat zonnecollector voor verticale montage	3x ER240	20033963	3 702,00
Basisset hydraulische aansluiting van een zonnecollectorveld	ER245	20033965	213,20
Hydraulische verbindingsset tussen zonnecollectoren	2x ER246	20033966	144,20
Flex set hydraulische aansluiting van een zonnecollectorveld	ER247	20033967	231,20
Set profielen met schroeven voor 1x C250V verticale montage	3x ER664	20027431	416,70
2x Warmtegeleidende vloeistof met bescherming tot -28°C, 20 liter	-	7862965	145,20
Condenserende gaswandketel Evodens AMC	-	20024865	3 387,00
Hydraulische module voor 1 kring	EA143	20022970	848,70
Hydraulische module voor 1 kring met mengkraan	EA144	20022971	1 112,40
Vertrekvoeler na mengkraan	AD199	20023011	100,80
Boilervoeler	AD212	20022911	72,10
Systeemvoeler	AD250	20023013	67,90
Toebehoren in optie:			
Connected kamerthermostaat SMART TC° R-bus (draadgebonden)	2 x AD324	20024725	578,80
DUOSOLAR inox DN16 - rol 15m	-	20027423	652,48
		Totale prijs excl. BTW:	20 771,68

tot A+++ A++

Zonnesystemen
Inisol Quadro SolarEasy

De zonnesystemen **Inisol Quadro SolarEasy** worden geleverd in 2 colli's:

- **1 kit "dak"** bestaande uit 3 of 4 collectoren Dietrisol PRO C250 V met collectorvoeler, toebehoren voor de hydraulische aansluiting en bevestigingsmateriaal voor montage op het dak of voor integratie.

+

- **1 colli zonneboiler Quadro SolarEasy** (zie volgende pagina)

+

- **Te vervolledigen met:**
  - Warmtegeleidende vloeistof met bescherming tot -28°C, 20 liter

ZONNESYSTEMEN TYPE	DIETRISOL MODULENS met combinatie zonneboiler/ketel en zonnecollector DIETRISOL type	220-2 AGC. . .OF AFC. . . /220 SHL 2,50 M²	220-5 AGC. . . OF AFC. . . /220 SHL 5 M²
	Aantal collectoren		

Voor de samenstelling van de "Kit Dak", zie p 211

COLLI ZONNEBOILER +

vergeet niet het CV-expansievat (minimum 50 l)

Zonneboiler (geleverd op paletten) :							
Quadro 400 SolarEasy	COLLI	-	-	-	-	-	-
	REF.	7805659	7805659				
Quadro 700 SolarEasy	COLLI	-	-	-	-	-	-
	REF.			7805660	7805660	7805660	7805660
PRIJS EXCL. BTW zonneboiler		€9 099,00 (3)	9 099,00 (3)	9 926,10 (3)	9 926,10 (3)	9 926,10 (3)	9 926,10 (3)

GLYCOL +

Warmtegeleidende vloeistof met bescherming tot -28°C, 20 liter							
		2x	2x	2x	2x	2x	2x
	REF.	7862965	7862965	7862965	7862965	7862965	7862965
PRIJS EXCL. BTW vloeistof	€	290,40	290,40	290,40	290,40	290,40	290,40

Hieronder VOORBEELDEN met **PRIJS EXCL. BTW** van ketels die kunnen gecombineerd worden met het systeem Inisol Quadro SolarEasy:

			PRIJS EXCL. BTW €
Warmtepomp Alezio S R32	Alezio S R32 8 MR/EM	20053663	9 176,00
Condenserende stookolieketel CFU C	CFU C 24	20022903	5 667,10
Condenserende gasvloerketel Twineo	EGC 25	20040074	3 371,00
Gaswandketel MPX2 24 COMPACT (enkel met Quadro 400 SolarEasy)	MPX2 24 COMPACT	20062804	2 039,00

Quadro SolarSystem + CFU

Quadro SolarEasy 400 aangesloten op een lage-temperatuur stookolieketel CFU

- 1 directe kring
- 1 verwarmingskring met mengkraan

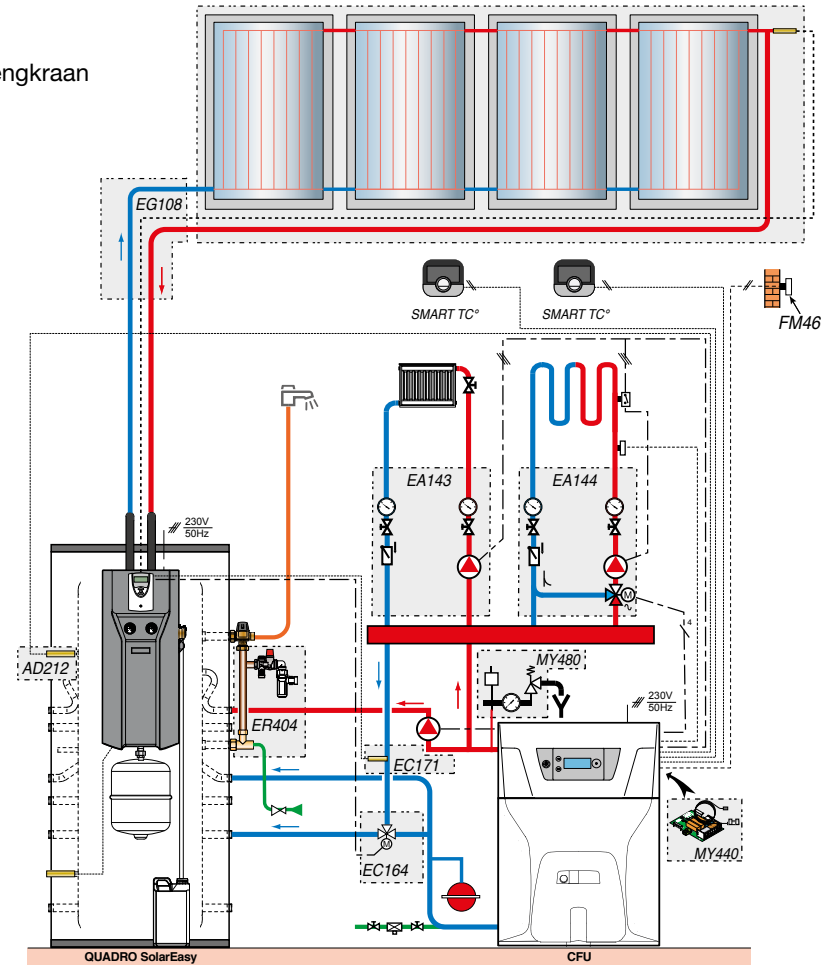

OMSCHRIJVING

	COLLI	REF.	€
Zonneboiler Inisol SolarEasy 400	-	7805659	9 099,00
Koud water aansluitset	ER404	100019322	266,30
C250V vlakkeplaat zonnecollector voor verticale montage	4x ER240	20033963	4 936,00
Basisset hydraulische aansluiting van een zonnecollectorveld	ER245	20033965	213,20
Hydraulische verbindingsset tussen zonnecollectoren	3x ER246	20033966	216,30
Flex set hydraulische aansluiting van een zonnecollectorveld	ER247	20033967	231,20
Set profielen met schroeven voor 1x C250V verticale montage	4x ER664	20027431	555,60
Verankeringsijzers in functie van het type dak			
3x Warmtegeleidende vloeistof met bescherming tot -28°C, 20 liter	-	7862965	145,20
Lage temperatuur stookolieketel CFU 22	-	7798343	3 611,80
Buitenvoeler	FM46	20022799	37,20
Veiligheidskit Essencio	MY480	7629826	147,50
Gemotoriseerde 3-weg omkeerkraan 3/4"	EC164	20033939	368,10
Hydraulische module voor 1 kring	EA143	20022970	848,70
Hydraulische module voor 1 kring met mengkraan	EA144	20022971	1 112,40
Printplaat + voeler voor mengkraan	MY440	20024444	216,40
Boilervoeler	AD212	20022911	72,10
Contactvoeler PT1000	EC171	100003690	100,80
Toebehoren in optie			
Connected kamerthermostaat SMART TC° R-bus (draadgebonden)	2 x AD324	20024725	578,80
DUOSOLAR inox DN20 - rol 20m	-	20027419	1 039,75
		Totale prijs excl. BTW:	23 796,35

PREP_F0102A

10

ZONNE-INSTALLATIES

BEREIDERS VOOR **ZONNESYSTEMEN MET SWW-BEREIDING EN/OF ONDERSTEUNING VAN DE VERWARMING**

A↓F C *

Inisol Quadro SolarEasy

Uitgeruste zonneboilers **van 385 tot 750 l**

Het product
Zonneboiler volledig uitgerust met alle hydraulische componenten

Zonneboiler voor sanitair warmwaterbereiding en ondersteuning van de verwarming waarop tot 4 verschillende warmtebronnen kunnen worden aangesloten

- Te combineren met ketels of warmtepompen die niet uitgerust zijn met de regeling DIEMATIC iSystem of Diematic Evolution
- Uitgerust met 1 zonnewisselaar
- Samengesteld uit een buffervat van 400 of 700 liter uit staal, uitgerust met inlaatstraalpijpen en een inox warmtewisselaar waarin het SWW wordt geproduceerd, z'n werkingsprincipe bestaat erin de boiler op te delen in 4 zones en een intelligente oplaadtechiek, gebaseerd op het thermosifonprincipe laat een selectieve beheersing van de verschillende zones toe om zo het gebruik van zonneenergie te optimaliseren.
- Geleverd met:
  - Compleet zonnestation DKSL 7 MSB met modulerende pomp, expansievat van 18 l, thermostatische mengkraan
  - Zonneregeling SOL Plus
  - 3-wegkraan en voeler
- Boilermantel en boilerdeksel in ABS
- Verpakking: 8 of 9 colli's volgens model
  * Quadro 400

BELANGRIJKSTE AFMETINGEN (mm en duim)

1	Ontluchting Rp 1/2"
2	Uitgang SWW G1"
3	SolarSystem 400: vertrek ketel G3/4" SolarSystem 700: vertrek verwarmingskring ketel G3/4"
4	Dompelhuls Ø16 mm
5	Retour SWW-kring ketel G1"
6	SolarSystem 400: vertrek ketel G1" SolarSystem 700: vertrek verwarmingskring ketel G1"
7	Retour radiatoren G1"
8	Retour verwarmingskringen ketel G1"
9	Retour vloerverwarming G1"
10	Ingang SKW R1"
11	Retour zonnekring DN18
12	Vertrek zonnekring DN18
13	SolarSystem 700: huls elektrische weerstand
15	SolarSystem 700: vertrek SWW-kring ketel
16	SolarSystem 700: regeling voor buitenvoeler
	R: Buitendraad
	Rp: Binnendraad

QUADRO SOLAREASY 400

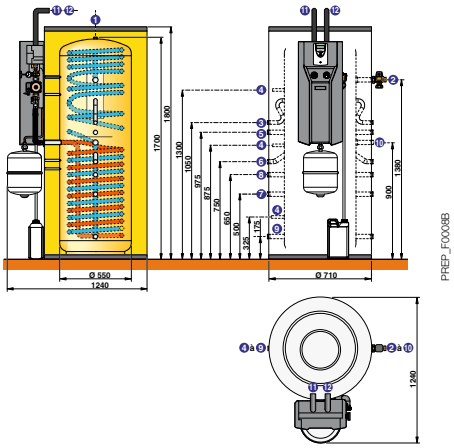

QUADRO SOLAREASY 700

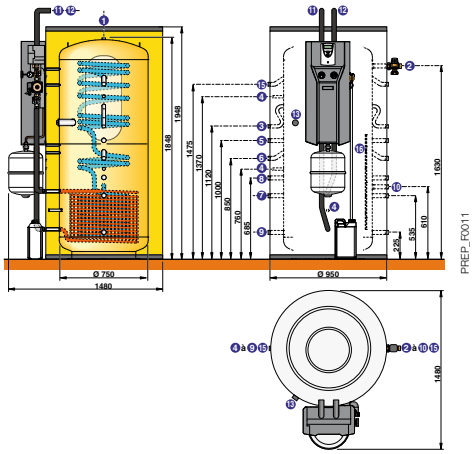

TECHNISCHE KARAKTERISTIEKEN

Maximale werkingsdruk: - primaire kring: 6 bar
- secundaire kring (kuip): 6 bar
- SWW-kring: 7 bar

Maximale werkingstemperatuur: - primaire kring: 110 °C
- secundaire kring: 95 °C
- SWW-kring: 95 °C

MODEL

INISOL QUADRO SOLAREASY		400	700
Inhoud	l	385	750
Collectoroppervlakte die aangesloten kan worden	m²	8 (2)	15 (2)
Inhoud buffervat/ Inhoud SWW spiraal	l	352/ 22	750/ 27
Uitwisselingoppervlakte van de SWW spiraal	m²	4,3	4,3
Inhoud zonnewisselaar	l	11	13
Oppervlakte zonnewisselaar		2,2	2,6
SWW-temperatuur	°C	55	55
Uitgewisseld vermogen bij ΔT = 35 K voor SWW-bereiding (in de zomer) (1)	kW	25	30
Uurdebiet bij ΔT = 35 K (in de zomer) (1)	l/h	520	810
Opslagtemperatuur SWW	°C	65	65
Debiet in 10 min bij ΔT = 30 K (1)	l/10 min	220	250
Onderhoudsverbruik stand-by volume/ Onderhoudsverbruik totaal volume	kWh/24h	0,5/ 0,9	1,5/ 3,2
Gewicht (leeg)	kg	105	170

(1) Koud watertemperatuur 10 °C, temp. primair warm water = SWW-temperatuur + 10 K, aansluiting retour op **7** (2) Aandacht: enkel indien er tijdens de zomer een suppl. energieafname gebeurt (bv. Een zwembad) par ex.

PRIJS EXCL. BTW MODEL

INISOL QUADRO SOLAREASY	400	700
REF.	7805659	7805660
€	9 099,00	9 926,10

OPTIES

TOEBEHOREN

	COLLI	REF.	€
Hydraulische module voor 1 mengkring	EA144	20022971	1 112,40
Elektrische weerstand gepantserd 2,3 kW met thermostaat	ER396	100019167	436,00

TOEBEHOREN

	COLLI	REF.	€
Koud water aansluitset	ER404	100019322	266,30
Thermostatische mengkraan (voor retour op Alezio)	EG78	89807767	232,40

Quadro SolarSystem + Alezio S

Quadro SolarEasy 400 aangesloten op een warmtepomp Alezio S

• 1 directe kring vloerverwarming

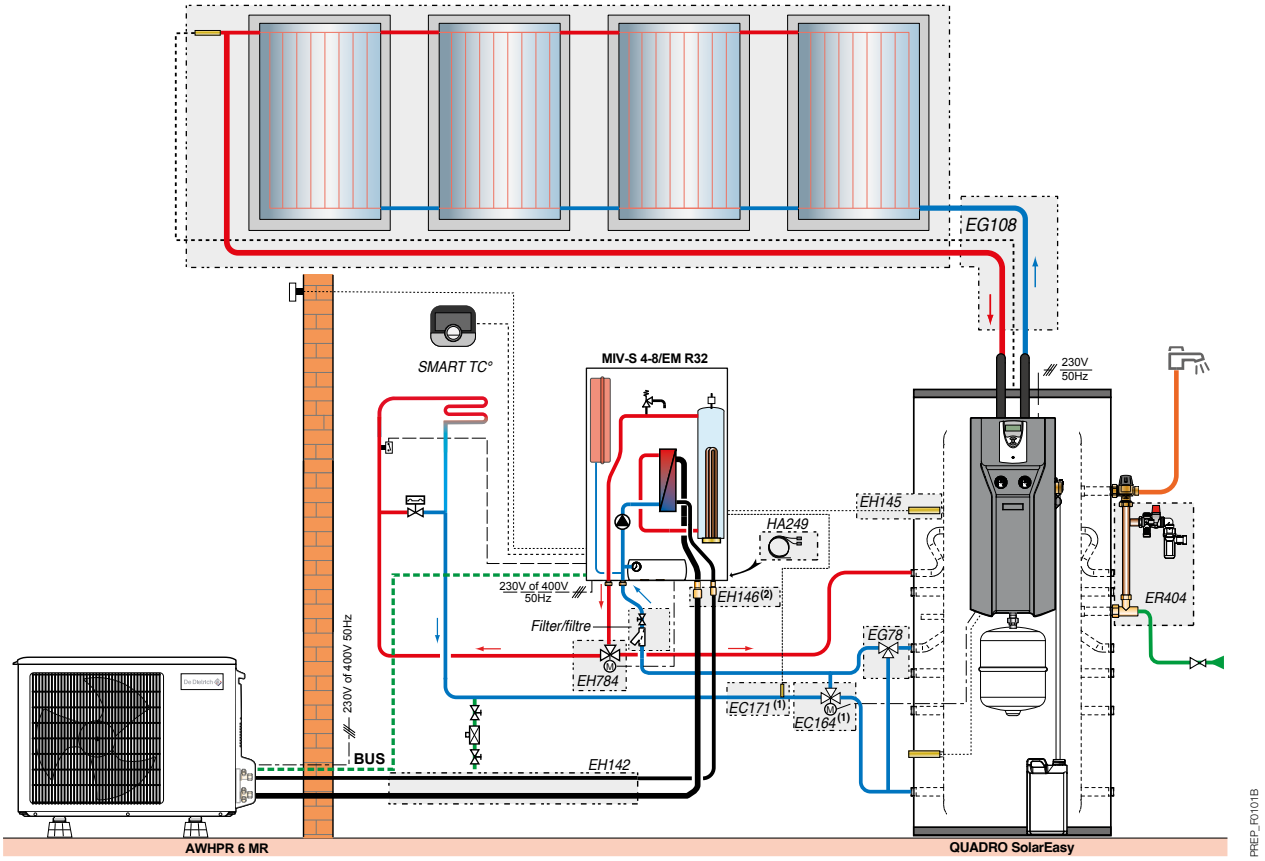

OMSCHRIJVING

	COLLI	REF.	€
Zonneboiler Inisol SolarEasy 400	-	7805658	9 099,00
Koud water aansluitset	ER404	100019322	266,30
C250V vlakkeplaat zonnecollector voor verticale montage	4x ER240	20033963	4 936,00
Basisset hydraulische aansluiting van een zonnecollectorveld	ER245	20033965	213,20
Hydraulische verbindingsset tussen zonnecollectoren	3x ER246	20033966	216,30
Flex set hydraulische aansluiting van een zonnecollectorveld	ER247	20033967	231,20
Set profielen met schroeven voor 1x C250V verticale montage	4x ER664	20027431	555,60
Verankeringsijzers in functie van het type dak, zie p 211			
3x Warmtegeleidende vloeistof met bescherming tot -28°C, 20 liter	-	7862965	145,20
Warmtepomp Alezio S R32 6 MR/EM	-	20053662	8 086,00
Set vloersteunen Fix-It-Foot 60 cm voor buitenunit	-	20027056	69,55
Koelleiding 1/2" - 1/4" lengte 20 m	-	20053316	295,62
Thermostatische mengkraan	EG78	89807767	232,40
Bekabelingskit directe vloerverwarming Alezio S	HA255	20023028	63,70
Omschakelklep verwarming/SWW / voeler SWW	EH784	20027060	235,60
Gemotoriseerde 3-weg omkeerkraan 3/4"	EC164	20033939	368,10
Contactvoeler PT1000	EC171	100003690	100,80
Kamerthermostaat SMART TC°	AD324	20024725	289,40
DUOSOLAR inox DN20 - rol 20m	-	20027419	1 039,75
		Totale prijs excl. BTW:	26 443,72

tot A+++

Zonnesystemen
Inisol Quadro SolarEasybois

De zonnesystemen **Inisol Quadro SolarEasybois** worden geleverd in 2 colli's:

- **1 kit "dak"** bestaande uit 3 of 4 collectoren Dietrisol PRO C250V met collectorvoeler, toebehoren voor de hydraulische aansluiting en bevestigingsmateriaal voor montage op het dak of voor integratie.

+

- **1 colli zonneboiler Quadro 700 SolarEasybois** (zie volgende pagina)

+

- **Te vervolledigen met:**
  - Warmtegeleidende vloeistof met bescherming tot -28°C, 20 liter

ZONNESYSTEMEN TYPE	DIETRISOL MODULENS met combinatie zonneboiler/ketel en zonnecollector DIETRISOL type	220-2 AGC. . .OF AFC. . . /220 SHL 2,50 M²	220-5 AGC. . . OF AFC. . . /220 SHL 5 M²
	Aantal collectoren		

Voor de samenstelling van de "Kit Dak", zie p 211

COLLI ZONNEBOILER.+	vergeet niet het CV-expansievat (minimum 50 l)	Zonneboiler (geleverd op paletten) :				
		Quadro 700 SolarEasybois	COLLI REF.	- 7805661	- 7805661	- 7805661	- 7805661
	PRIJS EXCL. BTW zonneboiler		€	9 937,40	9 937,40	9 937,40	9 937,40
GLYCOL.+		Warmtegeleidende vloeistof met bescherming tot -28°C, 20 liter		2x 7862965	2x 7862965	2x 7862965	2x 7862965
	PRIJS EXCL. BTW vloeistof		€	290,40	290,40	290,40	290,40

Inisol Quadro SolarEasybois met hout- of pelletketel

Inisol Quadro SolarEasybois 700 aangesloten op een hout- of pelletketel

- 1 directe kring

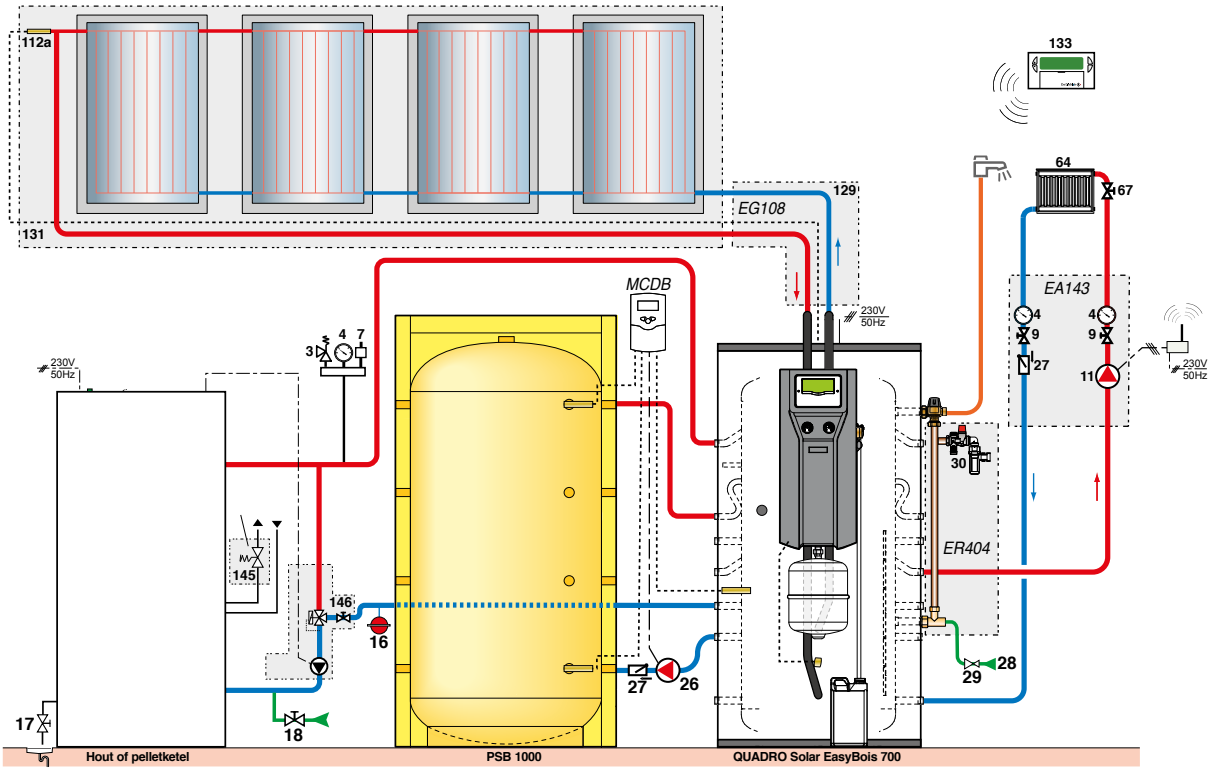

OMSCHRIJVING

	COLLI	REF.	€
Zonneboiler Inisol SolarEasybois 700	-	7805661	9 937,40
Koud water aansluitset	ER404	100019322	266,30
C250V vlakkeplaat zonnecollector voor verticale montage	4x ER240	20033963	4 936,00
Basisset hydraulische aansluiting van een zonnecollectorveld	ER245	20033965	213,20
Hydraulische verbindingsset tussen zonnecollectoren	3x ER246	20033966	216,30
Flex set hydraulische aansluiting van een zonnecollectorveld	ER247	20033967	231,20
Set profielen met schroeven voor 1x C250V verticale montage	4x ER664	20027431	555,60
Verankeringsijzers in functie van het type dak, zie p 211			
3x Warmtegeleidende vloeistof met bescherming tot -28°C, 20 liter	-	7862965	435,60
Hout- of pelletketel			naar keuze
Hydraulische module voor 1 kring	EA143	20022970	848,70
Ruimtethermostaat aan/uit			naar keuze
Kuip PSB 1000	AJ54	7650456	2 620,30
Zachte mantel (HS) voor PSB 1000	AJ109	7650526	750,90
Differentiële regeling MCDB	EC162	100004650	416,90
Ruimtethermostaat aan/uit			naar keuze
DUOSOLAR inox DN20 - rol 20m	-	20027419	1 039,75
		Totale prijs excl. BTW:	22 468,15

ZONNE-INSTALLATIES

BEREIDERS VOOR **ZONNESYSTEMEN MET SWW-BEREIDING EN/OF ONDERSTEUNING VAN DE VERWARMING**

Inisol Quadro SolarEasybois

Mixte uitgeruste zonneboilers **van 750 l**

Het product
Zonneboiler volledig uitgerust met alle hydraulische componenten

Zonneboiler voor sanitair warmwaterbereiding en ondersteuning van de verwarming waarop tot 4 verschillende warmtebronnen kunnen worden aangesloten

- Te combineren met houtketels of pelletketels die niet uitgerust zijn met de regeling DIEMATIC iSystem of Diematic Evolution
- Uitgerust met 1 zonnewisselaar
- Samengesteld uit een buffervat van 700 liter uit staal, uitgerust met inlaatstraalpijpen en een inox warmtewisselaar waarin het SWW wordt geproduceerd, z'n werkingsprincipe bestaat erin de boiler op te delen in 4 zones en een intelligente oplaadtechiek, gebaseerd op het thermosifonprincipe laat een selectieve beheersing van de verschillende zones toe om zo het gebruik van zonneenergie te optimaliseren.
- Geleverd met:
  - Compleet zonnestation DKSL 7 MSB met modulerende pomp, expansievat van 18 l, thermostatische mengkraan
  - Zonneregeling CS2 Plus
  - Elektrische weerstand 3 kW
- Boilermantel en boilerdeksel in ABS
- Verpakking: 8 colli's

BELANGRIJKSTE AFMETINGEN (mm en duim)

1	Ontluchting Rp 1/2"
2	Uitgang SWW G1"
3	Vertrek verwarmingskringen stookolieketel/uitgang boiler G3/4"
4	Dompelhuls Ø16 mm
5	Retour SWW-kring ketel G1"
6	Vertrek verwarmingskringen G1"
7	Retour radiatoren/retour op boiler G1"
8	Retour verwarmingskringen stookolieketel G1"
9	Retour vloerverwarming G1"
10	Ingang SKW R1"
11	Retour zonnekring DN18
12	Vertrek zonnekring DN18
13	Elektrische weerstand
15	Vertrek ketel biomassa/vertrek SWW-kring stookolieketel
	R: Buitendraad
	Rp: Binnendraad

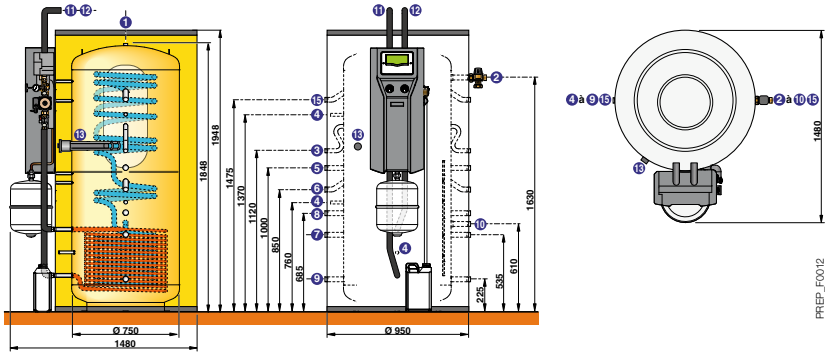

TECHNISCHE KARAKTERISTIEKEN

Maximale werkingsdruk: - primaire kring: 6 bar
- secundaire kring (kuip): 6 bar
- SWW-kring: 7 bar

Maximale werkingstemperatuur: - primaire kring: 110 °C
- secundaire kring: 95 °C
- SWW-kring: 95 °C

MODEL

	INISOL QUADRO SOLAREASYBOIS	700
Inhoud	l	750
Collectoroppervlakte die aangesloten kan worden	m²	15 (2)
Inhoud buffervat/ Inhoud SWW spiraal	l	750/ 27
Uitwisselingoppervlakte van de SWW spiraal	m²	4,3
Inhoud zonnewisselaar	l	13
Oppervlakte zonnewisselaar		2,6
SWW-temperatuur	°C	55
Uitgewisseld vermogen bij ΔT = 35 K voor SWW-bereiding (in de zomer) (1)	kW	30
Uurdebiet bij ΔT = 35 K (in de zomer) (1)	l/h	810
Opslagtemperatuur SWW	°C	65
Debiet in 10 min bij ΔT = 30 K (1)	l/10 min	250
Onderhoudsverbruik stand-by volume/ Onderhoudsverbruik totaal volume	kWh/24h	1,5/ 3,2
Gewicht (leeg)	kg	170

(1) Koud watertemperatuur 10 °C, temp. primair warm water = SWW-temperatuur + 10 K, aansluiting retour op **7** (2) Aandacht: enkel indien er tijdens de zomer een suppl. energieafname gebeurt (bv. Een zwembad) par ex.

PRIJS EXCL. BTW MODEL

	INISOL QUADRO SOLAREASYBOIS	700
	REF.	**7805661**
	€	9 937,40

OPTIES

TOEBEHOREN

	COLLI	REF.	€
Regeling DIEMATIC VM iSystem	AD281	100018254	2 138,80
Hydraulische module			
• voor 1 directe kring	EA143	**20022970**	848,70
• voor 1 mengkring	EA144	**20022971**	1 112,40
Geïsoleerde collector voor 2 of 3 modules	EA140	**20022967**	415,10
Muurconsole voor 1 hydraulische module	EA142	**20022969**	139,10
Muurconsole voor collector	EA141	**20022968**	45,30

TOEBEHOREN

	COLLI	REF.	€
Hydraulische module voor 2 kringen met 2 modulerende pompen voor directe kring en mengkring	MT12	**20022972**	1 895,20
Koud water aansluitset	ER404	100019322	266,30
Kamerthermostaat aan/uit voor 1 directe kring			naar keuze

NOTA'S

ZONNE-INSTALLATIES

WARMWATERBEREIDING **VOOR INDIVIDUELE EN COLLECTIEVE ZONNESYSTEMEN MET NAVERWARMING VIA KETEL**

Inisol BSL ... N

Niet-uitgeruste zonneboilers **van 225 tot 500 l**

A F C

Zonneboilers voor sanitair warm water voor integratie in de zonnesystemen SWW en/of CV/SWW

- Kuip in geëmailleerd staal met isolatie van geïnjecteerd polyurethaanschuim, CFC vrij, dikte 50 mm (BSL 200 tot 400 N) of 75 mm (BSL 501 N). Bescherming van de boilerkuip door een magnesiumanode
- Met zonnewisselaar onderaan en wisselaar bovenaan voor naverwarming via de CV-ketel in gladde uitwendig geëmailleerde buis
- Hydraulische aansluitingen achteraan, uitgezonderd de zonnewisselaar vooraan
- Elektrische weerstand in optie
- Boilermantel en boilerdeksel in ABS
- Beschikbare uitrustigen in optie (zie volgende pagina)
- Verpakking: 1 colli

BELANGRIJKSTE AFMETINGEN (mm en duim)

1	Uitgang sanitair warm water G 1"
2	Ingang warmtewisselaar ketel G 1"
3	Aansluiting omloopleiding G 3/4"
4	Huls voor Boilervoeler
5	Uitgang warmtewisselaar ketel G 1
6	Ingang sanitair koud water + leegloop G 1
7	Ingang zonnewisselaar ketel G 3/4
8	Uitgang zonnewisselaar ketel G 3/4"
9	Huls voor zonneboilervoeler
10	Anode
13	Opening voor elektrische weerstand in optie

(mm)	A	B	C	D	E	F	Ø G	H
BSL 200 N	71	912	1092	1182	1324	682	604	1423
BSL 300 N	71	1127	1397	1397	1694	862	604	1796
BSL 400 N	66	992	1217	1262	1558	812	704	1672
BSL 500 N	71	1133	1313	1403	1666	948	814	1812

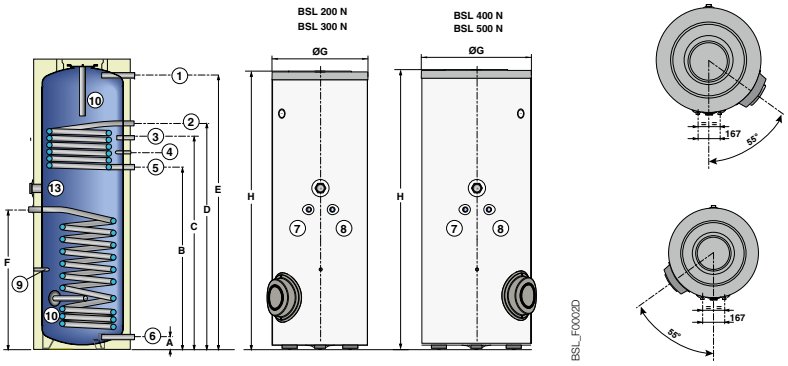

TECHNISCHE KARAKTERISTIEKEN

Maximale werkingsdruk: - primaire (wisselaars): 110 °C
- secundair (kuip): 95 °C

Maximale werkingsdruk: - primaire (wisselaars): 10 bar
- secundair (kuip): 10 bar

MODEL

INISOL		BSL 200 N		BSL 300 N		BSL 400 N		BSL 501 N	
Energie efficiëntie klasse	%	C		C		C		C	
Nuttig inhoud boiler	l	225		300		400		500	
Naverwarmd volume	l	75		105		150		160	
Volume voor zonneondersteuning	l	150		195		250		340	
Wisselaar		onder (zon)	boven (ketel)	onder (zon)	boven (ketel)	onder (zon)	boven (ketel)	onder (zon)	boven (ketel)
Inhoud wisselaar	l	5,6	5,1	8,1	5,1	10,1	5,1	12,8	5,1
Oppervlakte wisselaar	m²	0,84	0,76	1,2	0,76	1,5	0,76	1,9	0,76
Primair debiet	m³/h		2		2		2		2
Primaire temperatuur	°C		80		80		80		80
Uitgewisseld vermogen (1)(2)	kW		24		24		24		24
Uurdebiet bij ΔT = 35 K (1)(2)	l/h		590		590		590		590
Debiet 10 min ΔT = 30 K (1)(3)	l/10 Min.		150		200		270		305
Coefficient van warmteverliezen boiler (UA_S)	W/K	1,67		2,04		2,41		2,78	
Verzendingsgewicht	kg	99		122		149		180	

(1) Koud watertemperatuur: 10 °C (2), Temperatuur sww 45 °C, primaire temperatuur bij 80 °C, Primair debiet 2 m³/h. (3) Temperatuur sww 40 °C, Opslagtemperatuur sww 65 °C, waarden gemeten enkel op het naverwarmd volume

PRIJS EXCL. BTW MODEL

INISOL	BSL 200 N	BSL 300 N	BSL 400 N	BSL 501 N
COLLI n°	ER418	ER419	ER420	ER883
REF.	100019528	100019521	100019525	7680594
€	1 968,30	2 292,80	2 984,90	3 108,50

OPTIES

TOEBEHOREN

	COLLI	REF.	€
Koud water aansluitset	ER404	100019322	266,30
Kit « Titan Active System » voor zonneboiler gekoppelt met bedieningsbord die voorzien is van een TAS-voeding (tot 300 l)	EC431	**20033384**	185,70
Thermostatische mengkraan	EC60	100019425	141,10

TOEBEHOREN

	COLLI	REF.	€
Elektrische weerstand gepantserd:			
• 1,5 kW met thermostaat	ER395	100019166	436,00
• 2,3 kW met thermostaat	ER396	100019167	436,00
• 3 kW met thermostaat	ER397	100019168	419,10
Elektrische weerstand gepantserd:			
• 1,5 kW met thermostaat (enkel voor zonneregeling CS2 Plus)	ER392	100019163	387,30
• 3 kW met thermostaat (enkel voor zonneregeling CS2 Plus)	ER394	**20027410**	402,10

ZONNE-INSTALLATIES

BUFFERVATEN MET **WISSELAAR VOOR VERWARMINGSWATER**

PS 600 tot 1500 HR/HS

Buffervaten **van 550 tot 1500 l**

Het product
Buffervolume voor de combinatie hout/zon

Het bufferreservoir is in dik plaatstaal met in het onderste gedeelte de wisselaar in de vorm van een gladde buis die bestemd is om op de zonne-installatie aan te sluiten

- Binnenwand behandeld met anti-roest verf, maakt dat deze buffervaten enkel geschikt zijn voor voor de productie en de opslag van water voor verwarming
- De boiler, evenals de zonnewarmtewisselaar beschikt over talrijke aansluitingspunten voor één of meerdere ketels en verwarmingskringen
- Mantel verkrijgbaar in 2 versies:
  - harde mantel (HR) in polyestervezels met een dikte van 100 mm met mantel in polystyrol
  - zachte mantel (HS), in minerale wol met een dikte van 100mm met mantel van PVC
- Verpakking: 2 colli's

BELANGRIJKSTE AFMETINGEN (mm en duim)

1 Ingang opslag water
2 Ingang/Uitgang warmtewisselaar ketel Rp 1"1/2
3 Uitgang opslag water
4 Mof voor dompelhuls 1/2"
5 Uitgang opslag water / ontluchting Rp 2"
R: Buitendraad
Rp: Binnendraad

PS 600 tot 1500 (HR)

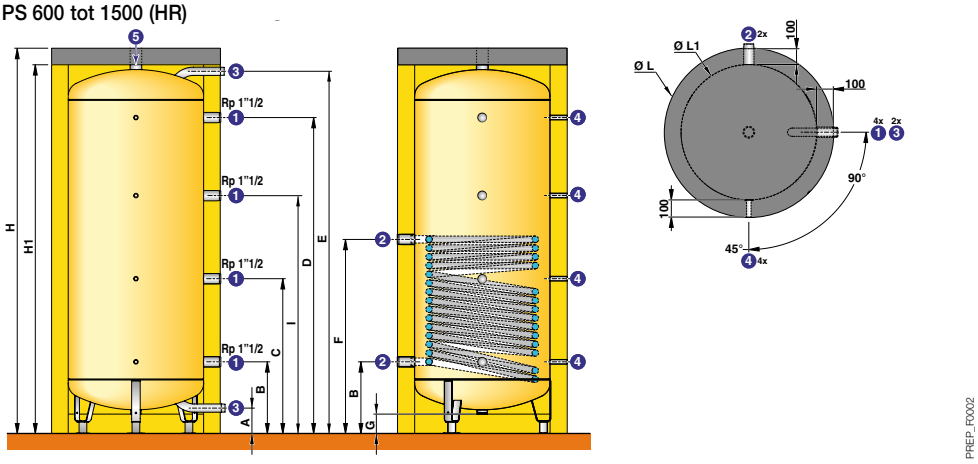

PS...HR (mm)	Ø 3
600	R 1"1/2
800	R 1"1/2
1000	R 1"1/2
1500	R 1"1/2

PS...HR (mm)	H	H1	Ø L	Ø L1	A	B	C	D	E	F	G	I
600	2111	2011	830	630	150	420	852	1715	1985	981	128	1283
800	1940	1840	990	790	150	420	791	1532	1802	981	115	1161
1000	2252	2152	990	790	150	420	905	1845	2114	1134	115	1390
1500	1985	1885	1300	1100	150	452	800	1497	1799	962	67	1149

TECHNISCHE KARAKTERISTIEKEN

Maximale werkingsdruk.: - kuip: 6 bar
- wisselaar: 12 bar

Maximale werkingstemperatuur: - kuip : 95 °C
- zonnewisselaar: 95 °C

MODEL

	PS... HR/HS	600	800	1000	1500
Inhoud	l	550	750	1000	1500
Inhoud wisselaar	l	15,2	19,8	25,5	26,7
Verwarmingsoppervlak zonnewis./max. collectoroppervlak	m^2	2/10	2,6/12	3,3/16	3,5/15
Coefficient van warmteverliezen UA (mantel HS)	W/K	1,45	1,78	2,22	2,60
Verzendingsgewicht	kg	160	190	220	340

PRIJS EXCL. BTW MODEL

	PS... HR/HS	600	800	1000	1500
Kuip	COLLI n°	AJ59	AJ60	AJ61	AJ62
	REF.	7650461	7650462	7650463	7650464
	€	2 849,00	3 115,80	3 292,90	4 271,40
Harde mantel (HR)	COLLI n°	AJ87	AJ88	AJ89	AJ90
	REF.	7650489	7650490	7650491	7650492
	€	893,00	1 070,20	1 425,50	1 604,70
Zachte mantel (HS)	COLLI n°	AJ107	AJ108	AJ109	AJ110
	REF.	7650513	7650514	7650526	7650527
	€	470,70	563,40	750,90	846,70

OPTIES

TOEBEHOREN

	COLLI	REF.	€
Thermometer	AJ 32	89757746	80,60

ZONNE-INSTALLATIES

VOOR **WARMWATERBEREIDING EN/OF ONDERSTEUNING VAN DE VERWARMING**

Dietrisol PRO C250 V

Vlakke zonnecollectoren

PRO C250V: n° 078/000143

Het product
Horizontale of verticale montage naar model

Vlakke zonnecollectoren van hoog vermogen voor verticale (PRO C250V) montage op het dak, op statief of geïntegreerd in het dak

- Vlakke absorptieplaat in aluminium met een selectieve film, wisselaar uit een doorlopende buis in sinusoïdevorm Ø 10 mm lasergelast op de absorptieplaat, 2 buiscollectoren Ø 22 mm voor koppeling tot 10 collectoren in serie
- Isolatie in glaswol achteraan en zijdelings 40 mm
- Frame in aluminium profielen, grijsanthraciet gelakt, met bevestigingsgleuf rondom en afdichtingsplaat achteraan in aluminium
- Veiligheidsglas dikte 3,2 mm, met transparantiefactor > 91 %,
- Bevestigingssystemen voor montage op het dak, op statief of geïntegreerd in het dak, hydraulische aansluitkits en verbindingskits
- Geschikt voor alle zonnesystemen met gedwongen circulatie van warmtegeleidende vloeistof (mits door ons geleverd), uitgezonderd leegloop systemen

Opmerking: de collectoren bij stockage in open lucht afschermen tegen zon en weersinvloeden.

BELANGRIJKSTE AFMETINGEN (mm en duim)

PRO C250V

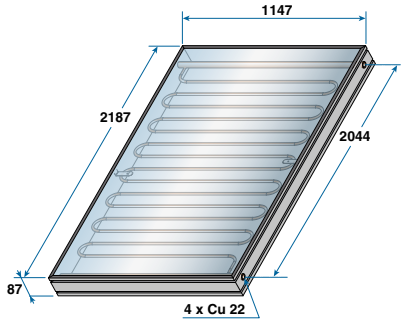

TECHNISCHE KARAKTERISTIEKEN

Bedrijfsdruk : 2,5 bar | Maximale werkingsdruk: 10 bar | Maximale werkingstemperatuur: 120 °C

MODEL

	DIETRISOL	PRO C250V
Bruto oppervlakte (Ag)	m²	2,51
Absorptieoppervlakte (Aa)	m²	2,37
Netto oppervlakte (Aa)	m²	2,354
Vloeistofinhoud	l	2,9
Aanbevolen debiet	l/h.	30
Drukverliezen (30 l/h.m²)	mbar	85
Controledruk	bar	10
Absorptiefactor (a)	%	> 95 +/- 1
Emmissiefactor (ξ)	%	> 5 +/- 1
Optisch rendement (η_{op})	%	81,4
Transmissieverliezen a_1	W/m².K	3,639
Transmissieverliezen a_2	W/m².K²	0,0089
Factor invalshoek (η_{50})	%	94
Gewicht (leeg)	kg	47

PRIJS EXCL. BTW MODEL

	DIETRISOL	PRO C250V
	COLLI n°	ER240
	REF.	20033963
	€	1 234,00

ZONNE-INSTALLATIES

OVERZICHT EN PRIJZEN EXCL. BTW **COLLI'S NODIG VOOR HET PLAATSEN VAN 1 TOT 6 PRO C250V ZONNECOLLECTOREN**

Dietrisol PRO C250 V

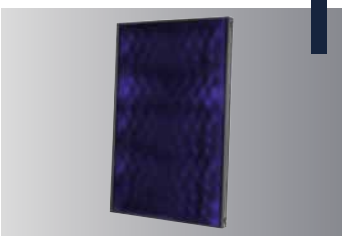

BESCHRIJVING	COLLI	REF.	€	AANTAL COLLECTOREN PRO C250V GEMONTEERD OP 1 LIJN					
				1 2,4 M²	2 4,8 M²	3 7,1 M²	4 9,5 M²	5 11,9 M²	6 14,3 M²
VLAKKE ZONNEPANELEN VERPAKT									
• 1 zonnepaneel PRO C250V	ER240	**20033963**	1 234,00	1	2	3	4	5	6
TOEBEHOREN VOOR DE HYDRAULISCHE AANSLUITING VAN DE PRO C250V									
• Kit hydraulische aansluiting collectorveld	ER245	**20033965**	213,20	1	1	1	1	1	1
• Verbindingskit 2 collectoren	ER246	**20033966**	72,10	-	1	2	3	4	5
• Kit flexibels voor voor aansluiting van een colletorveld op het zonnekring (optie)	ER247	**20033967**	231,20	1	1	1	1	1	1
TOEBEHOREN VOOR MONTAGE OP TERRAS (OF OP VLOER)									
▶ Systemen voor zware wind of sneeuwbelasting (High Load)									
• Basis vloersteun HL voor de montage van de eerste collector 1 x PRO C250V	ER250	**20033968**	523,00	1	1	1	1	1	1
• Uitbreidingsvloersteun HL per bijkomende collector 1 x PRO C250V	ER251	**20033969**	272,60	-	1	2	3	4	5
of									
▶ Systemen voor standaard wind of sneeuwbelasting (Standard Load)									
• Basisvloersteun SL voor de montage van 1 x PRO C250V	ER658	**20027438**	323,60	1	1	1	1	1	1
• Uitbreidingsvloersteun SL voor de bijkomende montage van 1 x PRO C250V	ER659	**20027439**	153,90	-	1	2	3	4	5
• Profielkit om te clippen voor 1 x PRO C250V	ER664	**20027431**	138,90	1	2	3	4	5	6
TOEBEHOREN VOOR INTEGRATIE IN HET DAK									
• Basiskit voor integratie van 1 x PRO C250V mechanische pannen, dakhelling ≥ 22° (1)	ER634	7212864	934,60	1	-	-	-		
• Basiskit voor integratie van 2 x PRO C250V mechanische pannen, dakhelling ≥ 22° (1)	ER635	7212869	1 244,40	-	1	1	1		
• Uitbreidingskit voor integratie van 1 x PRO C250V mechanische pannen, dakhelling ≥ 22°	ER636	7212867	559,10	-	-	1	2		
TOEBEHOREN VOOR MONTAGE OP DAK (profielkit en verankeringsijzers)									
• Profielkit om te clippen voor 1 x PRO C250V (te combineren met de verankeringsijzers hieronder)	ER664	**20027431**	138,90	1	2	3	4	5	6
VERANKERINGSIJZERS VOOR MONTAGE OP DAK (3)									
• Installatie onafhankelijk van de spanten									
Universele haken in alu voor sneldekpannen 4 stuks	EG311	**20033932**	151,70	1	-	2	1	-	2
6 stuks	EG312	**20027405**	214,30	-	1	-	1	2	1
Montage op pannelatten van minimum 30 x 90 mm lengte	(niet meegeleverd)			300	300	400	600	700	800
• Montage op het dakgebinte									
Pannen* / Sneldek (inox) / Plat (inox) / Romaans (inox) / Eternit (inox) / Leien (inox)									
COLLI N° EG313 / EG315 / ER136 / EG317 / EG319 — REF. **20033933** / **20027407** / 100015314 / 89807317 / **20033934** — 4 stuks	(2)		151,70	1	-	2	1	-	2
COLLI N° EG314 / EG316 / ER137 / EG318 / EG320 — REF. **20027406** / **20027408** / 100015315 / 89807318 / **20027409** — 6 stuks	(2)		214,30	-	1	-	1	2	1
of				of	of	of	of	of	of
- Bevestigingskit voor romaanse pannen 6 stuks	EG94	89807782	384,10	1		2		1	4
8 stuks	EG95	89807783	470,00	-	1		2	2	

* voor andere type pannen, ons raadplegen
(1) voor tegelpannen/leisteen: bestel een slabbenkit - colli ER558 - SKU **20027440** : 230,20 €.
(2) Te kiezen in functie van het type en profiel van de dakbedekking
(3) (!) in regio's met kans op zware sneeuwval of bij dakhellingen ≤ 35°, dient het aantal verankeringsijzers te worden verdubbeld.

10

TOEBEHOREN

VOOR **ZONNEBOILERS**

TOEBEHOREN EN OPTIES "ZONNEKRING"

DE ZONNEREGELINGEN

De regelingen CS2 Plus en Deltasol E, verzekeren de regeling van zonnesystemen met 1 of 2 zonneboilers, of een zoneboiler en een zwembad. Zij beheren enkel het zonnesysteem. De secundaire en ondersteunende kringen dienen beheerd te worden via de regeling op de ketel, of via een externe regeling.

BESCHRIJVING VAN DE VERSCHILLENDE ZONNEREGELINGEN

	COLLI	REF.	€
Regeling SC2+ Voor een regeling van een zonne-installatie met 1 bereider uitgerust met een geïntergreerde warmtewisselaar, geleverd met 2 voelers (TC en TS). Laat toe om de zowel de elektrische naverwarming als de naverwarming via ketel aan te sturen	ER708	**7797547**	354,60
Regeling SOL PLUS Voor een regeling van een zonne-installatie met 1 bereider uitgerust met 1 of 2 warmtewisselaars die een verandering in de verwarmingszone toelaat (voorbeeld TRIO) of van een zonne systeem voor SWW-productie en/of ondersteuning van de verwarming met een 3-wegmengkraan op de retourkring van de ketel. Geleverd met 3 voelers (TC, TS, TR)	ER709	**20027412**	424,40

OPTIES VOOR ZONNEREGELINGEN

	COLLI	REF.	€
Voelers:			
• dompelvoeler PT 1000	EC173	100004651	100,80
• contactvoeler PT 1000	EC171	100003690	100,80
• collectorvoeler PT 1000	EC155	**20027429**	92,30
Aansluitkit PWM voor 2e pomp zonnesysteem Laat toe een 2e pomp aan te sluiten op de SOL PLUS regeling (installaties met 2 zonneboilers of 2 collectorvelden oost/west)	ER712	7630423	89,10
Kit verbindingskabel ModBus (3 m) Voor de verbinding tussen de regeling SOL PLUS en een bedieningsbord DIEMATIC iSystem.	ER713	7630424	55,20
Bliksembeveiliging Voor SOL regeling. Beveiligt tegen overspanning komende van het collectorveld.	EC176	**20033940**	63,70

DE HYDRAULISCHE OPTIES VOOR ZONNEKRING

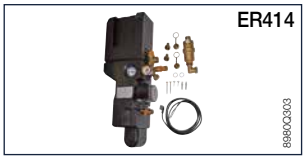

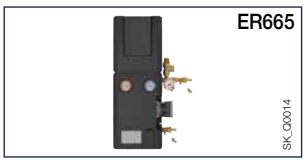

	COLLI	REF.	€
Zonnestations ▶ voor montage op zonneboiler of op wand:			
• SKP 7-8 (voor SWW productie) Voor max. 8 m² collectoren (manometrische hoogte van de pomp 7 m) Mogelijkheid tot inbouwen van een SOL PLUS regeling	ER655	**20027414**	801,30
• DKSC7 MSB (voor SWW productie) Voor max. 14 m² collectoren (manometrische hoogte van de pomp 7 m) Deze zonnestations zijn uitgerust met alle vereiste componenten voor een optimale werking van de zonne-installatie: zonnepomp, terugslagkleppen, veiligheidsventiel, manometer, luchtafscheider + manuele aftapkraan, vul- en aftapsysteem, thermometers, weergave van het debiet… Mogelijkheid tot inbouwen van een CS2 Plus of SOL Plus regeling	ES173	**7785108**	914,50
▶ voor montage op wand:			
• SKS 13-45 (voor SWW productie en/of ondersteuning van de verwarming) Voor max. 40 m² collectoren (manometrische hoogte van de pomp 13 m) Deze zonnestations zijn uitgerust met alle vereiste componenten voor een optimale werking van de zonne-installatie: zonnepomp, terugslagkleppen, veiligheidsventiel, manometer, luchtafscheider + manuele aftapkraan, vul- en aftapsysteem, thermometers, weergave van het debiet… Mogelijkheid tot inbouwen van een SOL PLUS regeling	ER665	7619964	1 214,40
Gemotoriseerde 3-weg omkeerkraan 3/4" Voor zonnekring met 2 zonnewisselaars (1 of 2 boilers) of voor by-pass op retour in combinatie met een SOL PLUS	EC164	**20033939**	368,10
Kit met twee kleppen + voelers Voor de regeling van een installatie met twee collectorvelden Oost/West met SOL PLUS of E.	EC432	100011341	699,20

TOEBEHOREN

VOOR **ZONNEBOILERS**

HYDRAULISCHE OPTIES VOOR ZONNEKRING (VERVOLG)

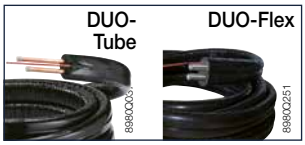

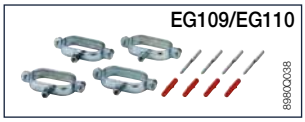

	COLLI	REF.	€
Twee voorgeïsoleerde koper buizen "Duo-Tube" met UV-bescherming en kabel voor collectorvoeler			
• Kit Duo-Tube Cu 15 x 10 m (inclusief klemkoppeling)	EG106	20033947	789,30
• Kit Duo-Tube Cu 15 x 15 m (inclusief klemkoppeling)	EG107	20033948	1 172,30
• Duo-Tube Cu 18 x 15 m (klemkoppelingen apart te bestellen)	EG108	20033949	1 467,20
Twee voorgeïsoleerde koper buizen "DuoSolar" met UV-bescherming en kabel voor collectorvoele			
• DuoSolar inox DN16 - rol 15 m	-	20027423	652,48
• DuoSolar inox DN16 - rol 20 m	-	20027420	
• DuoSolar inox DN20 - rol 20 m	-	20027419	1 039,75
• Aansluiting DuoSolar DN16 x 1/2"M	-	20027426	29,04
• Aansluiting DuoSolar DN16 x 3/4"M	-	20027415	29,25
• Aansluiting DuoSolar DN16 x DN16	-	20027421	38,81
• Aansluiting DuoSolar DN20 x 3/4"M	-	20027416	33,42
• Aansluiting DuoSolar DN20 x 3/4"F	-	20027418	33,42
• Aansluiting DuoSolar DN20 x DN20	-	20027422	46,50
Set beugels voor "Duo-Tube"			
• voor Duo-Tube Cu 15 en Duo-Flex Ø 16 mm, 4 stuks	EG109	89807003	42,40
• voor Duo-Tube Cu 18 en Duo-Flex Ø 20 mm, 4 stuks	EG110	89807004	48,80
Set van klemkoppelingen voor "Duo-Tube" (zonder hardsoldeer)			
• Set van 2 stuks klemkoppelingen Ø 15 mm (voor Duo-Tube)	EG374	20033950	46,70
• Set van 2 stuks klemkoppelingen Ø 18 mm (voor Duo-Tube)	EG375	20033951	46,70
• Set van 2 verloopringen voor klemkoppeling Ø 15/18 mm (voor Duo-Tube)	EG376	100000419	23,40

Expansievaten			
• 18 liter - 2,5 bar	-	20025774	127,20
• 24 liter - 2,5 bar	-	20025775	167,04
• 35 liter - 2,5 bar	-	20025776	228,33
• 50 liter - 2,5 bar	-	20033421	274,31
• 80 liter - 2,5 bar	-	20033422	536,35
• 110 liter - 3 bar	-	20033423	644,99
• 140 liter - 3 bar	-	20033424	743,48
• 200 liter - 3 bar	-	20033425	976,69
• 300 liter - 3 bar	-	20033426	1 499,56
• Set voor muurbevestiging van expansievat tot 25 liter	-	20025809	12,95

TOEBEHOREN EN OPTIES "SECUNDAIRE WATER KRING"
TOEBEHOREN VOOR LADEN EN ONTLADEN VAN EEN BUFFER

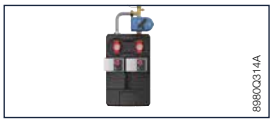

	COLLI	REF.	€
Differentiële regeling MCDB Kan 1 bereider opladen vanaf een buffervat (zonneenergie of houtketel) of de energie kan overbrengen van de ene buffervat naar de andere en omgekeerd. Geleverd met 3 voelers.	EC162	100004650	416,90
DMCDB Transferstation die de energie (net voor SWW) van het ene buffervat naar de andere buffervat kan overbrengen. Zij is uitgerust met 2 pompen met energie efficiënte index EEI < 0,23. Dit concept laat een directe aansluiting op twee buffervaten toe.	ER468	7604939	1 761,60

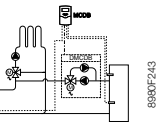

DIFFERENTIEEL THERMOSTAAT VOOR DE NAVERWARMING

	COLLI	REF.	€
Differentieel regeling laat toe: - regeling van de temperatuur van een onafhankelijke boiler aangesloten op een ketel zonder regeling, een buffervat met houtketel, of een buffervat in een zonnesysteem - controle van de retourtemperatuur van een verwarmingskring en het bypassen van de zonneboiler indien de retourtemperatuur groter wordt dan de temperatuur in de zonneboiler. Geleverd met 2 voelers.	EC320	100007832	303,40

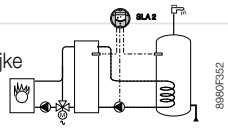

WARMTEGELEIDENDE VLOEISTOF - TOEBEHOREN ONDERHOUD VAN HET ZONNEKRING

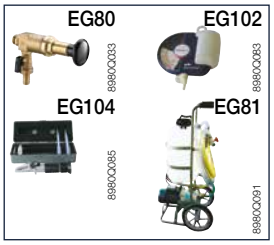

	COLLI	REF.	€
Warmtegeleidende vloeistof:			
• Warmtegeleidende vloeistof met bescherming tot -28°C, 20 liter	-	7862965	145,20
• Voorvermengd "BI0", type LR-25, 20 liter (- 30 °C)	ER316	100017611	233,40
Onderhoud van het zonnekring :			
• Vulinstallatie met pomp en bidon	EG81	20033931	1 742,00
• Handpomp voor bijvulling	EG80	89807769	291,80
• Tester antivriesbescherming (controle van de vloeistof)	EG102	20027428	89,10
• Refractometer	EG104	89807799	605,70
• Set voor controle van zonne-installaties	ER50	100012031	880,50
• Fernox Solar Cleaner C 500 ml	-	20026260	36,64

HULP BIJ UW KEUZE PROJECT

Dietrisol Pro C250V

Dietrisol Pro C250H

ZONNECOLLECTOREN

	Collector		Netto oppervlakte (m^2)	Voor montage					Pagina's
	vacuümbuis	vlak		verticaal	horizontaal	op het dak	integratie in het dak	op terras	
Dietrisol Pro C250V		x	2,35	x		x	x	x	p 217
Dietrisol Pro C250H		x	2,35		x	x	x	x	p 218

FWS…
PS…

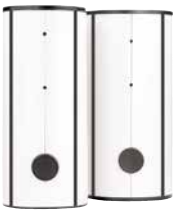

B… 2
RSB

Inisol BSL/BESL N

ZONNEBOILERS

	Zonneboilers			Buffer	Pagina's
	met geïntegreerde SWW wisselaar	met hydraulische geïntegreerde naverwarming	zonder naverwarming (elektrisch optioneel)		
FWS 750	x				p 219
B 802, B 1002		x			p 220
RSB 800 tot 3000				x	p 221
Inisol BESL… N			x		p 223
Inisol BSL… N		x	x		p 223
PS 600 tot 3000		x		x	p 224
PSB 600 tot 3000				x	p 225
Zonne-toebehoren					p 226

ZONNE-INSTALLATIES

RICHTPRIJS VAN EEN COLLECTIEVE ZONNE-INSTALLATIE **IN FUNCTIE VAN DE COLLECTOROPPERVLAKTE EN HET TYPE ZONNEBOILER**

Opmerking : alle prijzen in deze tabel werden afgerond met de bedoeling de prijs in grootorde weer te geven van collectieve zonne-installaties om een snelle vergelijking mogelijk te maken tussen verschillende oplossingen.

		≤ 20 M²			≤ 30 M²		≤ 40 M²			≤ 50 M²		≤ 70 M²	≤ 100 M²	≤ 175 M²	≤ 260 M²
KANT DAK															
COLLECTORVELD PRO C250 V, EXPANSIEVAT EN WARMTEGELEIDENDE VLOEISTOF															
Collectorveld PRO C250 V Gemonteerd op terras + voelers EC175 en EC176 (indicatieve waarde te verifiëren volgens de gewenste configuratie)	Aantal	1 x 6	1 x 8	1 x 9	2 x 6	4 x 3	3 x 5	4 x 4	3 x 6	4x 5	3 x 8	3 x 9	8 x 5	7 x 10	15 x 7
	Oppervl.	15 m²	20 m²	22,5 m²	30 m²	30 m²	37,5 m²	40 m²	45 m²	50 m²	60 m²	67,5 m²	100 m²	175 m²	262,5 m²
	€	10 387,80	13 545,20	15 123,90	20 482,70	21 728,10	25 841,50	28 042,90	30 577,60	34 357,70	40 049,80	44 785,90	68 422,50	115 160,80	175 396,90
Expansievaten (indicatieve waarde te bepalen volgens het reëel volume)	Inhoud	-	110 L	110 L	110 L	110 L	200 L	200 L	200 L	200 L	200 L	200 L	300 L	2 x 300 L	3 x 300 L
	REF.	-	20033423	20033423	20033423	20033423	20033425	20033425	20033425	20033425	20033425	20033425	20033426	2x20033425	3x20033426
	€	-	644,99	644,99	644,99	644,99	976,69	976,69	976,69	976,69	976,69	976,69	1 499,56	1 953,38	4 498,68
Warmtegeleidende vloeistof (indicatieve waarde te verifiëren volgens de installatie)	Inhoud	40 L	60 L	60 L	80 L	80 L	100 L	100 L	100 L	100 L	100 L	140 L	160 L	240 L	360 L
	n°	2 x	3 x	3 x	4 x	4 x	5 x	5 x	5 x	5 x	5 x	7 x	8 x	12 x	18 x
	€	290,40	435,60	435,60	580,80	580,80	726,00	726,00	726,00	726,00	726,00	1 016,40	1 161,60	1 742,40	2 613,60
Totale richtprijs van het zonnekring (kant dak) (richtprijs te verifiëren in functie van de definitieve zonne-installatie)	€	10 677,90	14 625,79	16 204,49	21 708,49	22 953,89	27 544,19	29 745,59	32 280,29	36 060,39	41 752,49	46 778,99	71 083,66	118 856,58	182 509,18
KANT KELDER															
WARMWATERBEREIDER MET ANTI-LEGIONELLA FUNCTIE De FWS wordt aangesloten op het zonnekring en op de ketel voor naverwarming voor een continue sww-productie met of zonder zonne-ondersteuning															
FWS 750 (EC800)	€	9 618,10			9 618,10		9 618,10	9 618,10							
Zonnestation STS 14-30 CME (ER667)	€	5 141,80			5 141,80										
Zonnestation STS 14-50 CME (ER668)	€						5 955,50	5 955,50							
PS 1000 HR (AJ61+AJ89)	€				4 718,40										
PS 2000 HR (AJ63+AJ91)	€						7 029,70	7 029,70							
Transferstation DMCDB (ER468)	€				1 761,00		1 761,00	1 761,00							
Voorverwarming van sww in voorraadvat (kant kelder)* (richtprijs te verifiëren in functie van de definitieve zonne-installatie)															
▶ Met FWS	€	14 759,90	-	-	21 239,30		24 364,30	24 364,30	-	-	-	-	-	-	-
ZONNEBOILER MET GEÏNTEGREERDE SWW-WISSELAAR MET ANTI-LEGIONELLA FUNCTIE															
B 1000 HR (AJ80 + AJ97)	€	6 095,50													
B 1500 HR (AJ81 + AJ99)	€		8 886,80	8 886,80					8 886,80						
B 2000 HR (AJ82 + AJ101)	€				9 782,90										
B 2500 HR (AJ83 + AJ103)	€					11 025,10									
B 3000 HR (AJ84 + AJ105)	€						11 916,10	11 916,10							
Zonnestation SKS 13-45 (ER665)	€	1 214,40	1 214,40	1 214,40	1 214,40	1 214,40	1 214,40	1 214,40	1 214,40						
Zonneregeling SOL PLUS (ER709)	€	424,40	424,40	424,40	424,40	424,40	424,40	424,40	424,40						
▶ Met B… HR	€	7 734,30	10 525,60	10 525,60	11 421,70	12 663,90	13 554,90	13 554,90	10 525,60	-	-	-	-	-	-
Bij voorverwarming van sww met een RSB is het vereist een sww-productie met anti-legionella functie te voorzien van het type FWS, platenwisselaar, boiler B of elektrisch															
RSB 2000 HR (AJ69 + AJ101)	n°									2	1	1			
	€									15 831,00	7 915,50	7 915,50			
RSB 2500 HR (AJ70 + AJ103)	n°						1	1			1				
	€						9 248,40	9 248,40			9 248,40				
RSB 3000 HR (AJ71 + AJ105)	n°								1			1	2	4	6
	€								10 139,30			10 139,30	20 278,60	40 557,20	60 835,80
Station STS 14-50 CME (ER668)	€						5 955,50	5 955,50	5 955,50	5 955,50					
Station STS D 14-100 CME (ER669)	€										7 446,90	7 446,90	7 446,90		
Station STS D 14-200 CME (ER670)	€													16 968,20	16 968,20
▶ Avec RSB… HR	€	-	-	-	-	-	15 203,90	15 203,90	16 094,80	21 786,50	24 610,80	25 501,70	27 725,50	57 525,40	77 804,00
VOORVERWARMING VAN SWW IN VOORRAADVAT															
Bij voorverwarming van sww met een B 1000/2 is het vereist een sww-productie met anti-legionella functie te voorzien van het type FWS, platenwisselaar, boiler B of elektrisch															
B1002 HR (AJ86 + AJ97)	€	6 468,40													
Zonnestation SKS 13-45 (ER665)	€	1 214,40													
Zonneregeling SOL PLUS (ER709)	€	424,40													
▶ Met B 1002 HR	€	8 107,20	-	-	-	-	-	-	-	-	-	-	-	-	-
BEWAKING EN ENERGIEMETING VAN DE INSTALLATIE															
Voor alarmweergave : Module voor foutweergave DIEMASOL AM 1 (ER314)	€		279,90	279,90	279,90	279,90	279,90	279,90	279,90	279,90	279,90	279,90	279,90	279,90	279,90
Voor energiemeting zonnekring : Volumetrische debietmeter V40 (EC174)	€		640,80	640,80	640,80				640,80						
Voor energiemeting van het zonnekring en de secundaire kring : Energiemeter WMZ (ER131)	€					456,20	456,20	456,20	456,20						
Voor het afstand uitlezen en beheer van de gegevens : Communicatie interface DL2 (ER55)	€				734,20				734,20		734,20	734,20	734,20	734,20	734,20

10

ZONNE-INSTALLATIES

VOOR **WARMWATERBEREIDING VOOR COLLECTIVITEITEN**

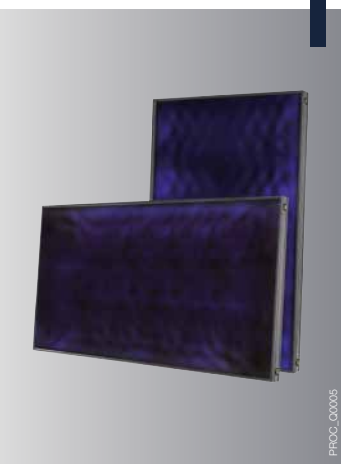

Dietrisol PRO C250 V en C250 H

Vlakke zonnecollectoren

PRO C250V: n° 078/000143
PRO C250H: n° 078/000115

Het product
Horizontale of verticale montage naar model

Vlakke zonnecollectoren van hoog vermogen voor horizontale (PRO C250H) of verticale (PRO C250V) montage op het dak, op statief of geïntegreerd in het dak

- Vlakke absorptieplaat in aluminium met een selectieve film, wisselaar uit een doorlopende buis in sinusoïdevorm Ø 10 mm lasergelast op de absorptieplaat, 2 buiscollectoren Ø 22 mm voor koppeling tot 10 collectoren in serie
- Isolatie in glaswol achteraan en zijdelings 40 mm
- Frame in aluminium profielen, grijsanthraciet gelakt, met bevestigingsgleuf rondom en afdichtingsplaat achteraan in aluminium
- Veiligheidsglas dikte 3,2 mm, met transparantiefactor > 91 %,
- Bevestigingssystemen voor montage op het dak, op statief of geïntegreerd in het dak, hydraulische aansluitkits en verbindingskits
- Geschikt voor alle zonnesystemen met gedwongen circulatie van warmtegeleidende vloeistof (mits door ons geleverd), uitgezonderd leegloop systemen

Opmerking: de collectoren bij stockage in open lucht afschermen tegen zon en weersinvloeden.

BELANGRIJKSTE AFMETINGEN (mm en duim)

PRO C250V

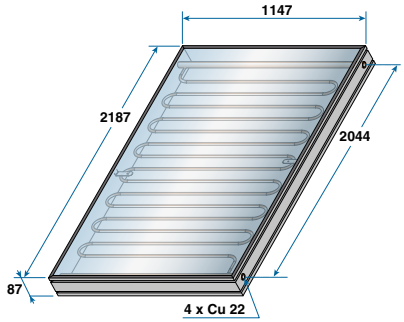

PRO C250H

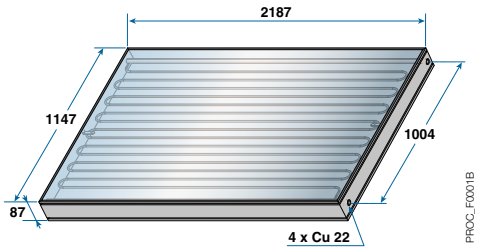

TECHNISCHE KARAKTERISTIEKEN

Bedrijfsdruk : 2,5 bar | Maximale werkingsdruk: 10 bar | Maximale werkingstemperatuur: 120 °C

MODEL

	DIETRISOL	PRO C250H	PRO C250V
Bruto oppervlakte (Ag)	m²	2,51	2,51
Absorptieoppervlakte (Aa)	m²	2,37	2,37
Netto oppervlakte (Aa)	m²	2,354	2,354
Vloeistofinhoud	l	2,9	2,9
Aanbevolen debiet	l/h.	30	30
Drukverliezen (30 l/h.m²)	mbar	75	85
Controledruk	bar	10	10
Absorptiefactor (a)	%	> 95 +/- 1	> 95 +/- 1
Emmissiefactor (ξ)	%	> 5 +/- 1	> 5 +/- 1
Optisch rendement (η_{0e})	%	81,2	81,4
Transmissieverliezen a_1	W/m².K	3,641	3,639
Transmissieverliezen a_2	W/m².K²	0,0128	0,0089
Factor invalshoek (η_{50})	%	94	94
Gewicht (leeg)	kg	47	47

PRIJS EXCL. BTW MODEL

	DIETRISOL	PRO C250H	PRO C250V
	COLLI n°	ER241	ER240
	REF.	**20033964**	**20033963**
	€	1 195,00	1 234,00

ZONNE-INSTALLATIES

OVERZICHT EN PRIJZEN EXCL. BTW **COLLI'S NODIG VOOR HET PLAATSEN COLLECTIEVE INSTALLATIES TOT 10 PANELEN C 250V**

Dietrisol PRO C250 V

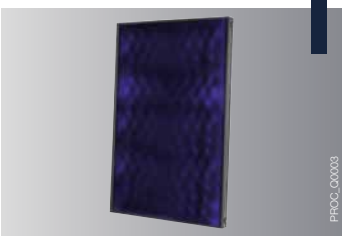

BESCHRIJVING

	COLLI	REF.	€	AANTAL COLLECTOREN PRO C250V GEMONTEERD OP 1 LIJN									
				1	2	3	4	5	6	7	8	9	10
				2,4 M²	4,8 M²	7,1 M²	9,5 M²	11,9 M²	14,3 M²	16,7 M²	19 M²	21,4 M²	23,8 M²
VLAKKE ZONNEPANELEN VERPAKT													
• 1 zonnepaneel PRO C250V	ER240	**20033963**	1 234,00	1	2	3	4	5	6	7	8	9	10
TOEBEHOREN VOOR DE HYDRAULISCHE AANSLUITING VAN DE PRO C250V													
• Kit hydraulische aansluiting collectorveld	ER245	**20033965**	213,20	1	1	1	1	1	1	1	1	1	1
• Verbindingskit 2 collectoren	ER246	**20033966**	72,10	-	1	2	3	4	5	6	7	8	9
• Kit flexibels voor voor aansluiting van een colletorveld op het zonnekring (optie)	ER247	**20033967**	231,20	1	1	1	1	1	1	1	1	1	1
TOEBEHOREN VOOR MONTAGE OP TERRAS (OF OP VLOER)													
▶ Systemen voor zware wind of sneeuwbelasting (High Load)													
• Basis vloersteun HL voor de montage van de eerste collector 1 x PRO C250V	ER250	**20033968**	523,00	1	1	1	1	1	1	1	1	1	1
• Uitbreidingsvloersteun HL per bijkomende collector 1 x PRO C250V	ER251	**20033969**	272,60	-	1	2	3	4	5	6	7	8	9
of													
▶ Systemen voor standaard wind of sneeuwbelasting (Standard Load)													
• Basisvloersteun SL voor de montage van 1 x PRO C250V	ER658	**20027438**	323,60	1	1	1	1	1	1	1	1	1	1
• Uitbreidingsvloersteun SL voor de bijkomende montage van 1 x PRO C250V	ER659	**20027439**	153,90	-	1	2	3	4	5	6	7	8	9
• Profielkit om te clippen voor 1 x PRO C250V	ER664	**20027431**	138,90	1	2	3	4	5	6	7	8	9	10
TOEBEHOREN VOOR INTEGRATIE IN HET DAK													
• Basiskit voor integratie van 1 x PRO C250V mechanische pannen, dakhelling ≥ 22° (1)	ER634	7212864	934,60	1	-	-	-						
• Basiskit voor integratie van 2 x PRO C250V mechanische pannen, dakhelling ≥ 22° (1)	ER635	7212869	1 244,40	-	1	1	1						
• Uitbreidingskit voor integratie van 1 x PRO C250V mechanische pannen, dakhelling ≥ 22°	ER636	7212867	559,10	-	-	1	2						
TOEBEHOREN VOOR MONTAGE OP DAK (profielkit en verankeringsijzers)													
• Profielkit om te clippen voor 1 x PRO C250V (te combineren met de verankeringsijzers hieronder)	ER664	**20027431**	138,90	1	2	3	4	5	6	7	8	9	10
VERANKERINGSIJZERS VOOR MONTAGE OP DAK (3)													
• Installatie onafhankelijk van de spanten													
Universele haken in alu voor sneldekpannen	4 stuks	EG311	**20033932**	151,70	1	-	2	1	-	2	1	-	2	1
	6 stuks	EG312	**20027405**	214,30	-	1	-	1	2	1	2	3	2	3
Montage op pannelatten van minimum 30 x 90 mm lengte		(niet meegeleverd)			300	300	400	600	700	800	1000	1200	1300	1400
• Montage op het dakgebinte														
Pannen*	Sneldek (inox)	Plat (inox)	Romaans (inox)	Eternit (inox)	Leien (inox)									
COLLI N°	EG313	EG315	ER136	EG317	EG319	4 stuks	(2)	151,70	1	-	2	1	-	2	1
REF.	**20033933**	**20027407**	100015314	89807317	**20033934**										
COLLI N°	EG314	EG316	ER137	EG318	EG320	6 stuks	(2)	214,30	-	1	-	1	2	1	2	3	2	3
REF.	**20027406**	**20027408**	100015315	89807318	**20027409**													
of									of	of	of	of	of	of	of	of	of	of
- Bevestigingskit voor romaanse pannen	6 stuks	EG94	89807782	384,10	1		2		1	4	2		6	5
	8 stuks	EG95	89807783	470,00	-	1		2	2		2	4		

* voor andere type pannen, ons raadplegen
(1) voor tegelpannen/leisteen: bestel een slabbenkit - colli ER558 - SKU **20027440** : 230,20 €.
(2) Te kiezen in functie van het type en profiel van de dakbedekking
(3) in regio's met kans op zware sneeuwval of bij dakhellingen ≤ 35°, dient het aantal verankeringsijzers te worden verdubbeld.

10

ZONNE-INSTALLATIES

OVERZICHT EN PRIJZEN EXCL. BTW **COLLI'S NODIG VOOR HET PLAATSEN COLLECTIEVE INSTALLATIES TOT 10 PANELEN C 250V**

Dietrisol PRO C250 H

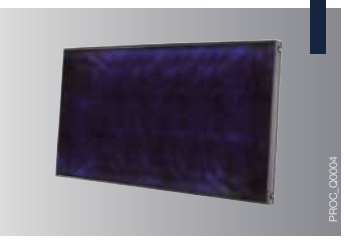

BESCHRIJVING

	COLLI	REF.	€	AANTAL COLLECTOREN PRO C250H GEMONTEERD OP 1 LIJN									
				1	2	3	4	5	6	7	8	9	10
				2,4 M²	4,8 M²	7,1 M²	9,5 M²	11,9 M²	14,3 M²	16,7 M²	19 M²	21,4 M²	23,8 M²
VLAKKE ZONNEPANELEN VERPAKT													
• 1 zonnepaneel PRO C250H	ER241	**20033964**	1 195,00	1	2	3	4	5	6	7	8	9	10
TOEBEHOREN VOOR DE HYDRAULISCHE AANSLUITING VAN DE PRO C250H													
• Kit hydraulische aansluiting collectorveld	ER245	**20033965**	213,20	1	1	1	1	1	1	1	1	1	1
• Verbindingskit 2 collectoren	ER246	**20033966**	72,10	-	1	2	3	4	5	6	7	8	9
• Kit flexibels voor voor aansluiting van een colletorveld op het zonnekring (optie)	ER247	**20033967**	231,20	1	1	1	1	1	1	1	1	1	1
TOEBEHOREN VOOR MONTAGE OP TERRAS (OF OP VLOER)													
▶ Systemen voor zware wind of sneeuwbelasting (High Load)													
• Basis vloersteun HL voor de montage van de eerste collector 1 x PRO C250H	ER252	**20033970**	428,60	1	1	1	1	1	1	1	1	1	1
• Uitbreidingsvloersteun HL per bijkomende collector 1 x PRO C250H	ER253	**20033971**	245,00	-	1	2	3	4	5	6	7	8	9
of													
▶ Systemen voor standaard wind of sneeuwbelasting (Standard Load)													
• Basisvloersteun SL voor de montage van 1 x PRO C250H	ER656	**20033975**	257,80	1	1	1	1	1	1	1	1	1	1
• Uitbreidingsvloersteun SL voor de bijkomende montage van 1 x PRO C250H	ER657	**20033976**	138,90	-	1	2	3	4	5	6	7	8	9
• Profielkit om te clippen voor 1 x PRO C250H	ER662	**20033977**	166,60	1	2	3	4	5	6	7	8	9	10
TOEBEHOREN VOOR INTEGRATIE IN HET DAK													
• Basiskit voor integratie van 1 x PRO C250H mechanische pannen, dakhelling ≥ 22° (1)	ER637	7212866	1 039,70	1	-	-	-						
• Basiskit voor integratie van 2 x PRO C250H mechanische pannen, dakhelling ≥ 22° (1)	ER638	7212870	1 718,70	-	1	1	1						
• Uitbreidingskit voor integratie van 1 x PRO C250H mechanische pannen, dakhelling ≥ 22°	ER639	7212868	726,80	-	-	1	2						
TOEBEHOREN VOOR MONTAGE OP DAK (profielkit en verankeringsijzers)													
• Profielkit om te clippen voor 1 x PRO C250H (te combineren met de verankeringsijzers hieronder)	ER662	**20033977**	166,60	1	2	3	4	5	6	7	8	9	10
VERANKERINGSIJZERS VOOR MONTAGE OP DAK (3)													
• Installatie onafhankelijk van de spanten													
Universele haken in alu voor sneldekpannen — 4 stuks	EG311	**20033932**	151,70	1	2	-	1	2	-	1	2	-	1
Universele haken in alu voor sneldekpannen — 6 stuks	EG312	**20027405**	214,30	-	-	2	2	2	4	4	4	6	6
Montage op pannelatten van minimum 30 x 90 mm lengte		(niet meegeleverd)		300	300	400	600	700	800	1000	1200	1300	1400
• Montage op het dakgebinte													
Pannen* — Sneldek (inox) / Plat (inox) / Romaans (inox) / Eternit (inox) / Leien (inox)													
COLLI N° EG313 / EG315 / ER137 / EG317 / EG319 — REF. **20033933** / **20027407** / 100015314 / 89807317 / **20033934** — 4 stuks	(2)		151,70	1	2	-	1	2	-	1	2	-	1
COLLI N° EG314 / EG316 / ER137 / EG318 / EG320 — REF. **20027406** / **20027408** / 100015315 / 89807318 / **20027409** — 6 stuks	(2)		214,30	-	-	2	2	2	4	4	4	6	6
of				of	of	of	of	of	of	of	of	of	of
- Bevestigingskit voor romaanse pannen — 6 stuks	EG94	89807782	384,10	2	-	-	-	2	8	4	-	-	10
- Bevestigingskit voor romaanse pannen — 8 stuks	EG95	89807783	470,00	-	2	3	4	4	-	4	8	7	-

* voor andere type pannen, ons raadplegen
(1) voor tegelpannen/leisteen: bestel een slabbenkit - colli ER558 - SKU **20027440** : 230,20 €.
(2) Te kiezen in functie van het type en profiel van de dakbedekking
(3) ⓘ in regio's met kans op zware sneeuwval of bij dakhellingen ≤ 35°, dient het aantal verankeringsijzers te worden verdubbeld.

ZONNE-INSTALLATIES

VOOR **INSTANTE WARMWATERBEREIDING VOOR COLLECTIVITEITEN**

Het product
Buffervolume voor de combinatie hout/zon

FWS 750

Ogenblikkelijke SWW-bereider **van 750 tot 1500 l**

Ogenblikkelijke productie van sanitair warm water d.m.v. een wisselaar.

- SWW-wisselaar van groot vermogen in inox 1.4404, geribd om kalkafzetting te vermijden op de wanden en een constante warmteuitwisseling te garanderen zonder onderhoud
- Stalen kuip behandeld met anti-roestverf voor opslag van water voor verwarming om het pendelen van ketels te vermijden in geval van geringe afname
- Soepele isolatie 100 mm dik van polyestervezels, met halfharde buitenmantel. Isolatie en mantel verwijderbaar voor een eenvoudige aansluiting van de boiler
- Bij gebruik met een zonnesysteem dient de boiler gecombineerd te worden met een STS zonnestation
- Verpakking: 2 colli's

BELANGRIJKSTE AFMETINGEN (mm en duim)

		FWS 750
1	Uitgang sanitair warm water	R 1 1/4
2	Ketel ingang	R 1 1/4
3	Retour ketel (Ingang zonnekring max.)	R 1 1/4
4	Ingang zonnekring	R 3/4
5	Ingang Solarmitbreiding-buffervolume	R 3/4
6	Retour ketel (Ingang zonnekring min.)	R 1 1/4
7	Ingang koud water	R 1 1/4
8	Retour zonnekring/leeglop Retour ketel bij afwezigheid zonnekring	R 1 1/4
9	Dompelvoeler	20 mm
12	Thermometer	Rp 1/2
13	Ontluchting	Rp 1/2

FWS 750

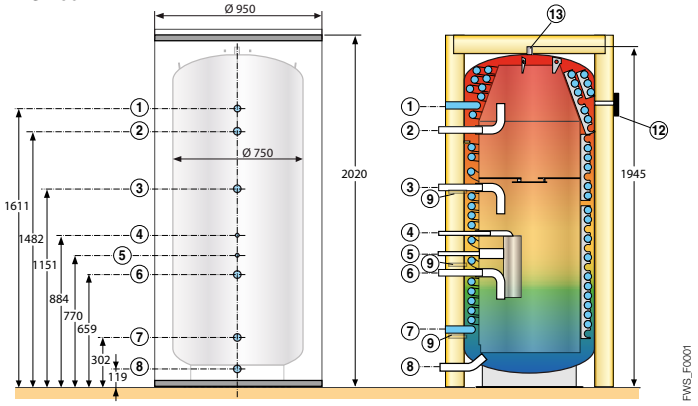

TECHNISCHE KARAKTERISTIEKEN

Werkingsdruk:
- kuip: 6 bar
- warmtewisselaar sww: FWS 750: 7 bar

Maximale werkingsdruk:
- kuip: 95 °C

MODEL

		FWS 750
Energie efficiëntie klasse		C
Inhoud	l	700
Buffervolume zonnekring max./min.	l	380/230
Inhoud SWW spiraal	l	52
Oppervlakte SWW warmtewisselaar	m²	9,6 (mono)
Uitgewisseld vermogen maxi zonder zonne naverwarming	kW	170
Drukverliezen sww-spiraal bij 2 m³/h / 4 m³/h / 6 m³/h	bar	0,2/0,8/2,0
▶ SWW debiet bij ΔT = 35 K		
Uurdebiet bij (primair bij 80°C) op het minimaal naverwarmingsvolume	l/h	4200
Debiet in 10 min (1) (2) op het maximaal naverwarmingsvolume	l/10 min	700
▶ SWW debiet bij ΔT = 50 K		
Uurdebiet bij (primair bij 80°C) op het minimaal naverwarmingsvolume	l/h	3000
Debiet in 10 min. (1) (2) op het maximaal naverwarmingsvolume	l/10 min.	500
Coëfficiënt van thermische verliezen (UA_S)	W/K	4,1
Verzendingsgewicht	kg	260

(1) Aansluiting ketel op **2** en **6** of **3** (met zonne energie).
(2) temperatuur ingang koud water: 10 °C, temperatuur sww: 45 °C, primaire vertrektemperatuur: 80 °C

PRIJS EXCL. BTW MODEL

	FWS 750
COLLI n°	EC800
REF.	7696903
€	9 618,10

OPTIES

TOEBEHOREN

	COLLI	REF.	€
Kit voor omloop SWW	ER29	100015099	272,60

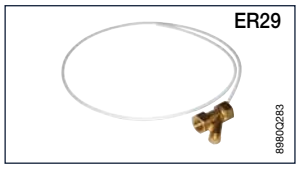

10

ZONNE-INSTALLATIES

VOOR **WARMWATERBEREIDING VOOR COLLECTIVITEITEN**

B 802 HR - B 1002 HR

Zonneboilers dubbele warmtewisselaar **van 800 tot 1000 l**

Zonneboiler voor sanitair warmwaterbereiding met hoog rendement

- Geëmailleerde kuip met met dubbele bodem die toelaat het volume onder de zonnewisselaar te gebruiken om lagere retourtemperaturen te te bekomen naar de zonnecollector
- Zonnewisselaar onderaan, en wisselaar bovenaan voor naverwarming via ketel
- Beschermd met magnesiumanode
- Leegloop en reiningsflens
- Isolatie uit polyestervezel (dikte 120 mm), met mantel in polystyrol
- Verpakking: 2 colli's

Het ✚ product
Sanitair warm waterdebiet tot 12000 liter per uur

BELANGRIJKSTE AFMETINGEN (mm en duim)

1	Ingang/Uitgang zonnewisselaar ketel Rp 1" 1/2
2	Ingang/Uitgang warmtewisselaar ketel Rp 1" 1/2
3	Ingang/Uitgang opslag water Rp 1" 1/2
4	Dompelhuls Ø 6 mm
5	Omloopleiding Rp 1"
6	Mof voor dompelhuls/anodes 3/4"
7	Leegloop met mof R 3/4"
8	Uitsparing voor elektrische weerstand Rp 1" 1/2
9	Uitgang sanitair warm water/ontluchting Rp 2"

Hoogte bij kantelen:
B 802: 2010 mm
B 1002: 2220 mm

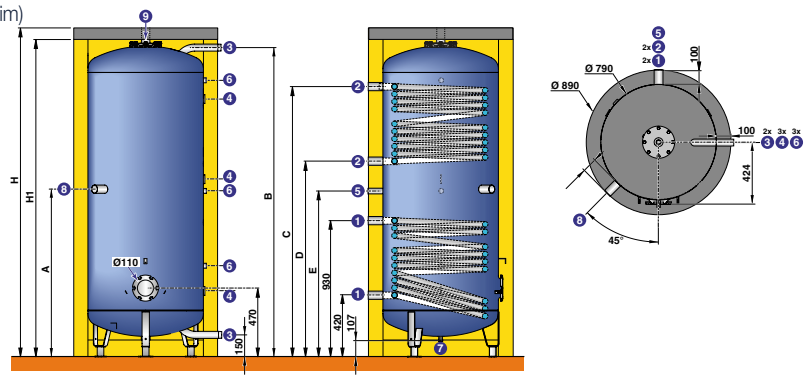

(mm)	H	H1	A	B	C	D	E
B 802	2055	1955	976	1889	1542	1134	1024
B 1002	2271	2171	1147	2115	1847	1337	1133

TECHNISCHE KARAKTERISTIEKEN

Maximale werkingsdruk: - primaire (wisselaars): 95 °C
- secundair (kuip): 95 °C

Maximale werkingsdruk: - primaire (wisselaars): 12 bar
- secundair (kuip): 7 bar

MODEL

		B 802				B 1002			
Inhoud	l	800				1000			
Volume naverwarming	l	310				350			
Volume voor zonneondersteuning	l	490				650			
Warmtewisselaar		onderaan (zonnekring)		bovenaan (ketel)		onderaan (zonnekring)		bovenaan (ketel)	
Inhoud warmtewisselaar	l	15,2		14,4		16,1		16,0	
Oppervlakte wisselaar	m²	2		1,9		2,1		2,1	
Primair debiet	m³/h	0,5		3		0,5		3	
Waterzijdig drukverlies	mbar	-		150		-		135	
Primaire vertrektemperatuur	°C	50	70	70	80	50	70	70	80
Uitgewisseld vermogen (1)(2)	kW	4,5	12,5	29	39	4,8	13,2	32	43
Uurdebiet (1)(2)	l/h	-	-	370	960	-	-	410	1050
Max. debiet op 10 min. bij ΔT = 30 K (1)(3)	l/10 mn	420				465			
Coefficient van warmteverliezen UA	W/K	2,12				2,43			
Verzendingsgewicht	kg	270				335			

(1) Koud watertemperatuur 10 °C, (2) Temperatuur sww 45 °C, (3) Temperatuur sww 40 °C, opslagtemperatuur sww 65 °C, waarden gemeten enkel op het naverwarmd volume

PRIJS EXCL. BTW MODEL

		B 802	B 1002 (1)
Kuip	COLLI n°	AJ85	AJ86
	REF.	7650487	7650488
	€	4 670,00	5 042,90
Harde mantel (HR)	COLLI n°	AJ95	AJ97
	REF.	7650497	7650499
	€	1 070,20	1 425,50
Zachte mantel (HS)	COLLI n°	AJ115	AJ117
	REF.	7650534	7650554
	€	563,40	750,90

(1) B 1002: enkel op bestelling leverbaar

OPTIES

ACCESSOIRES

	COLLI	REF.	€
Elektrische weerstand gepantserd:			
• 6 kW/400 V, 1" 1/2	AJ36	89757750	1 224,70

ACCESSOIRES

	COLLI	REF.	€
Dompelhuls 1/2" (lengte 350 mm)	AJ162	7651078	69,00
Thermometer	AJ32	89757746	78,30

ZONNE-INSTALLATIES

VOOR **WARMWATERBEREIDING VOOR COLLECTIVITEITEN**

RSB 800 tot 3000 HR/HS

Voorraadvaten **van 800 tot 3000 l**

Het ✚ product
Sanitair warm water voorraad tot 3000 liter

Sanitair voorraadvat in geëmailleerd plaatstaal van zware kwaliteit

- Hoogwaardige email aangepast aan de hoge temperaturen van zonnesystemen
- Bescherming door magnesiumanode
- Frontale reinigingsflens DN 110
- Draadmof aansluiting 1" 1/2 voor elektrische weerstand in optie
- Bevestigingsrail voor sondes, sondes kunnen op elke gewenste hoogte worden gepositionneerd
- Mantel beschikbaar in 3 versies:
  - harde mantel (HR) in polyestervezels met een dikte van 100 mm met mantel in polystyrol
  - zachte mantel (HS), in minerale wol met een dikte van 100mm met mantel van PVC
- Verpakking: 2 colli's

BELANGRIJKSTE AFMETINGEN (mm en duim)

1-3	Ingang/Uitgang SWW
2	Omloopleiding Rp 1"
4	Dompelhuls Ø 6 mm
5	Dompelhuls (buis) 1/2" (thermometer)
6	Mof voor dompelhuls / anodes 3/4"
7	Leegloop met mof R 3/4"
8	Uitgang SWW / ontluchting Rp 2

R: Buitendraad
Rp: Binnendraad

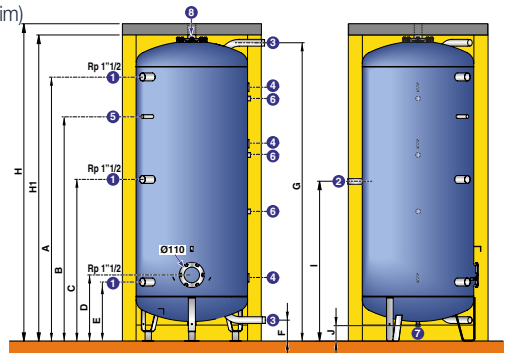

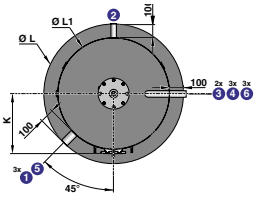

PREP_FX003

RSB...HR (mm)	Ø 3
800	R 1"1/2
1000	R 1"1/2
1500	R 1"1/2
2000	R 1"1/2
2500	R 2"
3000	R 2"

RSB...HR	H	H1	Ø L	Ø L1	A	B	C	D	E	F	G	I	J	K
800	2055	1955	990	790	1629	1303	976	470	420	150	1899	1025	107	425
1000	2271	2171	990	790	1873	1593	1147	470	420	150	2115	1133	107	425
1500	2011	1911	1300	1100	1502	1302	1002	502	452	150	1799	975	59	584
2000	2252	2152	1300	1100	1740	1418	1096	502	452	150	2040	1095	59	584
2500	2033	2026	1600	1400	1446	1230	963	530	480	185	1740	963	27	733
3000	2195	2098	1600	1400	1610	1339	1045	530	480	185	1902	1044	27	734

TECHNISCHE KARAKTERISTIEKEN

Maximale werkingstemperatuur: 95 °C ⋮ Maximale werkingsdruk: 7 bar ⋮ ⋮

MODEL

RSB... HR/HS		800	1000	1500	2000	2500	3000
Inhoud	l	800	1000	1500	2000	2500	3000
Coefficient van thermische verliezen UA (mantel HS)	W/K	1,91	2,22	2,60	3,31	3,76	4,25
Verzendingsgewicht	kg	255	265	340	372	450	541

PRIJS EXCL. BTW MODEL

RSB... HR/HS		800	1000	1500	2000	2500	3000
Kuip (reinigingsflens Ø 110 mm)	COLLI n°	AJ72	AJ67	AJ68	AJ69	AJ70	AJ71
	REF.	7650474	7650469	7650470	7650471	7650472	7650473
	€	4 004,60	4 271,40	5 071,70	5 957,50	6 935,00	7 467,50
Harde mantel (RSB...HR)	COLLI n°	AJ95	AJ97	AJ99	AJ101	AJ103	AJ105
	REF.	7650497	7650499	7650502	7650506	7650508	7650511
	€	1 070,20	1 425,50	1 604,70	1 958,00	2 313,40	2 671,80
Zachte mantel RSB...HS	COLLI n°	AJ115	AJ117	AJ119	AJ121	AJ123	AJ125
	REF.	7650534	7650554	7650558	7650561	7650563	7650566
	€	563,40	750,90	848,70	936,30	1 159,80	1 311,20

OPTIES

TOEBEHOREN

	COLLI	REF.	€
Elektrische weerstand gepantserd voor flens 1" 1/2:			
• 6 kW/400 V	AJ36	89757750	1 261,40
• 9 kW/400 V (1500 l)	AJ47	100019313	1 011,00
• 12 kW/400 V (2500 l)	ER335	100019314	1 133,00
Zijdelingse flens Ø 110 mm met mof 1"1/2	AJ163	7651082	305,50
Dompelhuls 1/2" (lengte 350 mm)	AJ162	7651078	71,10

TOEBEHOREN

	COLLI	REF.	€
Elektrische weerstand gepantserd gemonteerd voor flens, Ø 110 mm:			
• 9 kW/400 V	AJ164	7651086	1 074,70
• 15 kW/400 V	AJ165	7651088	1 244,40
• 30 kW/400 V	AJ166	7651116	1 411,00
Thermometer	AJ32	89757746	80,60

ZONNE-INSTALLATIES

VOOR **WARMWATERBEREIDING VOOR COLLECTIVITEITEN**

RSB 1000 tot 3000 THS DN 400 HS/HR

Voorraadvaten **van 1000 tot 3000 l**

Sanitair voorraadvat in geëmailleerd plaatstaal van zware kwaliteit

- Hoogwaardige email aangepast aan de hoge temperaturen van zonnesystemen
- Bescherming door magnesiumanode
- Frontale reinigingsflens DN 400,
- Elektrische weerstand gepantserd gemonteerd op de flens Ø 400 mm in optie
- Bevestigingsrail voor sondes, sondes kunnen op elke gewenste hoogte worden gepositionneerd
- zachte mantel (HS), in minerale wol met een dikte van 100mm met mantel van PVC
- Verpakking : 2 colli's

Het ✚ product

Sanitair warm water voorraad tot 3000 liter

BELANGRIJKSTE AFMETINGEN (mm en duim)

1 - 3	Ingang/Uitgang SWW
2	Omloopleiding Rp 1"
4	Dompelhuls Ø 6 mm
5	Dompelhuls (buis) 1/2" (thermometer)
6	Mof voor dompelhuls / anodes 3/4"
7	Leegloop met mof R 3/4"
8	Uitgang SWW / ontluchting Rp 2

Hoogte bij kantelen :
B 802 : 2010 mm
B 1002 : 2220 mm

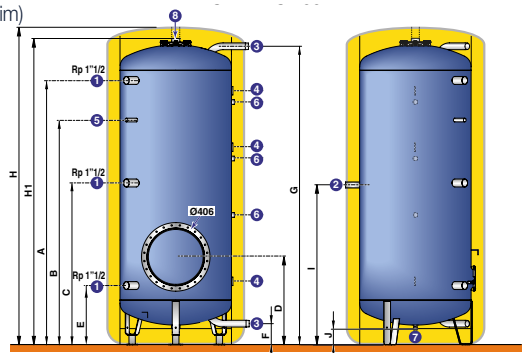

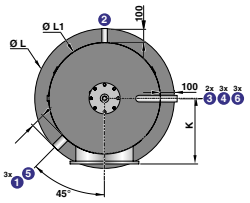

PREP_F006

RSB...HR	Ø 3	RSB...THS 400	H	H1	Ø L	Ø L1	A	B	C	D	E	F	G	I	J	K
1000	R 1"1/2	1000	2271	2171	990	790	1873	1593	1147	623	420	150	2115	1133	107	465
1500	R 1"1/2	1500	2011	1911	1300	1100	1502	1302	1002	655	452	150	1799	975	59	620
2000	R 1"1/2	2000	2252	2152	1300	1100	1740	1418	1096	655	452	150	2040	1095	59	620
2500	R 2"	2500	2033	2026	1600	1400	1446	1230	963	683	480	185	1740	963	27	730
3000	R 2"	3000	2195	2098	1600	1400	1610	1339	1045	683	480	185	1902	1044	27	730

TECHNISCHE KARAKTERISTIEKEN

Maximale werkingstemperatuur : 95 °C ⋮ Maximale werkingsdruk : 7 bar ⋮ ⋮

MODEL

RSB... THS DN 400		1000	1500	2000	2500	3000
Inhoud	l	1000	1500	2000	2500	3000
Coefficient van thermische verliezen UA (mantel HS)	W/K	2,52	2,90	3,61	4,06	4,55
Verzendingsgewicht	kg	260	340	375	450	540

PRIJS EXCL. BTW MODEL

RSB... HR/HS		1000	1500	2000	2500	3000
Kuip (Flens Ø 406 mm - mangat)	COLLI n°	AJ73	AJ74	AJ75	AJ76	AJ77
	REF.	7650475	7650476	7650477	7650478	7650479
	€	5 604,20	6 847,40	7 736,30	8 711,70	9 244,30
Zachte mantel (RSB...HR)	COLLI n°	AJ118	AJ120	AJ122	AJ124	AJ126
	REF.	7650555	7650560	7650562	7650564	7650567
	€	750,90	848,70	936,30	1 159,80	1 311,20
Harde mantel RSB...HS	COLLI n°	AJ148	AJ149	AJ150	AJ151	AJ152
	REF.	7650592	7650593	7650594	7650596	7650597
	€	2 757,30	3 620,50	4 362,50	5 094,40	5 824,30

OPTIES

TOEBEHOREN

	COLLI	REF.	€
Dompelhuls 1/2» (lengte 350 mm)	AJ162	7651078	71,10
Thermometer	AJ32	89757746	80,60

TOEBEHOREN

	COLLI	REF.	€
• Elektrische weerstand gepantserd gemonteerd op flens, Ø 400 mm :			
- 9 kW/400 V	AJ167	7651117	2 865,50
- 15 kW/400 V	AJ168	7651120	3 438,30
- 30 kW/400 V	AJ169	7651122	3 599,60
• Elektrische steatietweerstand gemonteerd op flens, Ø 400 mm :			
- 9 kW/400 V	AJ170	7651123	4 418,70
- 15 kW/400 V	AJ171	7651124	5 072,10
- 30 kW/400 V	AJ172	7651127	5 480,60

ZONNE-INSTALLATIES

VOOR **WARMWATERBEREIDING VOOR COLLECTIVITEITEN**

tot

A F C

Inisol BSL ... N MET HYDRAULISCHE NAVERWARMING

Niet uitgeruste zonneboilers **van 200 tot 500 l**

Zonneboilers voor sanitair warm water voor integratie in de zonnesystemen SWW en/of CV/SWWI

- Kuip in geëmailleerd staal met isolatie van geïnjecteerd polyurethaanschuim, CFK vrij, dikte 50 mm. Bescherming van de boilerkuip door een magnesiumanode
- Met zonnewisselaar onderaan en wisselaar bovenaan voor naverwarming via de CV-ketel in gladde uitwendig geëmailleerde buis
- Hydraulische aansluitingen achteraan, uitgezonderd de zonnewisselaar vooraan
- Elektrische weerstand in optie
- Boilermantel en boilerdeksel in ABS
- Beschikbare uitrustigen in optie (zie volgende pagina)
- Verpakking: 1 colli

BELANGRIJKSTE AFMETINGEN (mm en duim)

1	Uitgang sanitair warm water G 1
2	Ingang warmtewisselaar ketel G 1
3	Aansluiting omloopleiding G 3/4
4	Huls voor Boilervoeler
5	Uitgang warmtewisselaar ketel G 1
6	Ingang sanitair koud water + leegloop G 1
7	Ingang warmtewisselaar ketel solaire G 3/4
8	Uitgang warmtewisselaar ketel solaire G 3/4
9	Huls voor zonneboilervoeler
10	Anode
13	Opening voor elektrische weerstand in optie

(mm)	A	B	C	D	E	F	Ø G	H
BSL 200 N	71	912	1092	1182	1324	682	604	1423
BSL 300 N	71	1127	1397	1397	1694	862	604	1796
BSL 400 N	66	992	1217	1262	1558	812	704	1672
BSL 500 N	71	1133	1313	1403	1666	948	760	1787

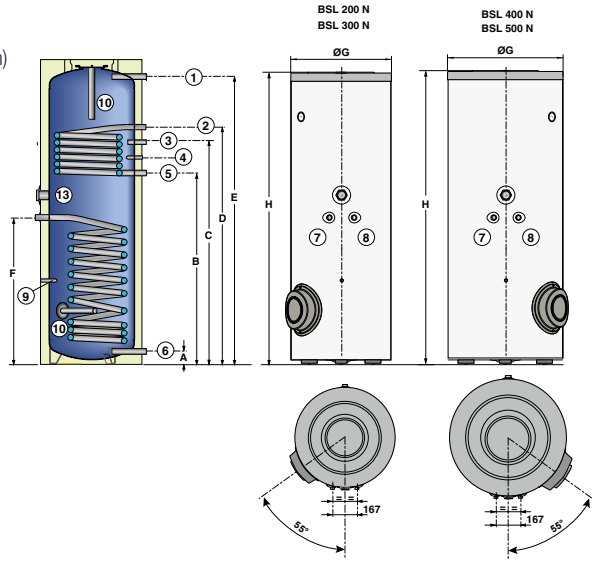

TECHNISCHE KARAKTERISTIEKEN

Maximale werkingsdruk: - primaire (wisselaars): 110 °C
- secundair (kuip): 95 °C

Maximale werkingsdruk: - primaire (wisselaars): 10 bar
- secundair (kuip): 10 bar

MODEL

INISOL		BSL 200 N		BSL 300 N		BSL 400 N		BSL 501 N	
Energie efficiëntie klasse	%	C		C		C		C	
Nuttig inhoud boiler	l	225		300		400		500	
Naverwarmd volume	l	75		105		150		160	
Volume voor zonneondersteuning	l	150		195		250		340	
Wisselaar		onder (zon)	boven (ketel)	onder (zon)	boven (ketel)	onder (zon)	boven (ketel)	onder (zon)	boven (ketel)
Inhoud wisselaar	l	5,6	5,1	8,1	5,1	10,1	5,1	12,8	5,1
Oppervlakte wisselaar	m²	0,84	0,76	1,2	0,76	1,5	0,76	1,9	0,76
Primair debiet	m³/h	2		2		2		2	
Primaire temperatuur	°C	80		80		80		80	
Uitgewisseld vermogen (1)(2)	kW	24		24		24		24	
Uurdebiet bij ΔT = 35 K (1)(2)	l/h	590		590		590		590	
Debiet 10 min ΔT = 30 K (1)(3)	l/10 Min.	150		200		270		305	
Coefficient van warmteverliezen boiler (UA_S)	W/K	1,67		2,04		2,41		2,78	
Verzendingsgewicht	kg	99		122		149		180	

(1) Koud watertemperatuur: 10 °C (2), Temperatuur sww 45 °C, primaire temperatuur bij 80 °C, Primair debiet 2 m³/h. (3) Temperatuur sww 40 °C, Opslagtemperatuur sww 65 °C, waarden gemeten enkel op het naverwarmd volume

PRIJS EXCL. BTW MODEL

INISOL	BSL 200 N	BSL 300 N	BSL 400 N	BSL 501 N
COLLI n°	ER418	ER419	ER420	ER883
REF.	100019528	100019521	100019525	7680594
€	1 968,30	2 292,80	2 984,90	3 108,50

OPTIES

TOEBEHOREN

	COLLI	REF.	€
Kit "Titan Active System®" voor zonneboiler gekoppelt met bedieningsbord die voorzien is van een TAS-voeding (tot 300 l)	EC431	**20033384**	185,70
Thermostatische mengkraan	EC60	100019425	141,10
Koud water aansluitset	ER404	100019322	266,30

TOEBEHOREN

Elektrische weerstand gepantserd:	COLLI	REF.	€
• 1,5 kW met thermostaat	ER395	100019166	436,00
• 2,3 kW met thermostaat	ER396	100019167	436,00
• 3 kW met thermostaat	ER397	100019168	419,10
• 1,5 kW met thermostaat (enkel voor zonneregeling SOL AEL)	ER392	100019163	387,30
• 3 kW met thermostaat ((enkel voor zonneregeling SOL AEL)	ER394	100019165	402,10

ZONNE-INSTALLATIES

BUFFERVAT VOOR VERWARMINGSWATER

PS 600 tot 3000 HR/HS

Buffervaten **van 550 tot 3000 l**

Het ✚ product
Inhoud buffervat
voor combinatie hout/zon

Buffervat uit dik plaatstaal met in het onderste gedeelte de wisselaar in de vorm van een gladde buis die bestemd is om op de zonne-installatie aan te sluiten

- Binnenwand behandeld met anti-roest verf, maakt dat deze buffervaten enkel geschikt zijn voor voor de productie en de opslag van water voor verwarming
- De buffer beschikt over verschillende aansluitingspunten voor de aansluiting van één of meerdere ketels en verwarmingskringen
- Mantel verkrijgbaar in 2 versies:
  - harde mantel (HR) in polyestervezels met een dikte van 100 mm met mantel in polystyrol
  - zachte mantel (HS), in minerale wol met een dikte van 100mm met mantel van PVC
- Verpakking: 2 colli's

BELANGRIJKSTE AFMETINGEN (mm en duim)

PS 600 tot 3000

1 - 3	Ingang/Uitgang SWW
2	Omloopleiding Rp 1"
4	Dompelhuls Ø 6 mm
5	Dompelhuls (buis) 1/2" (thermometer)

R : Buitendraad
Rp : Binnendraad

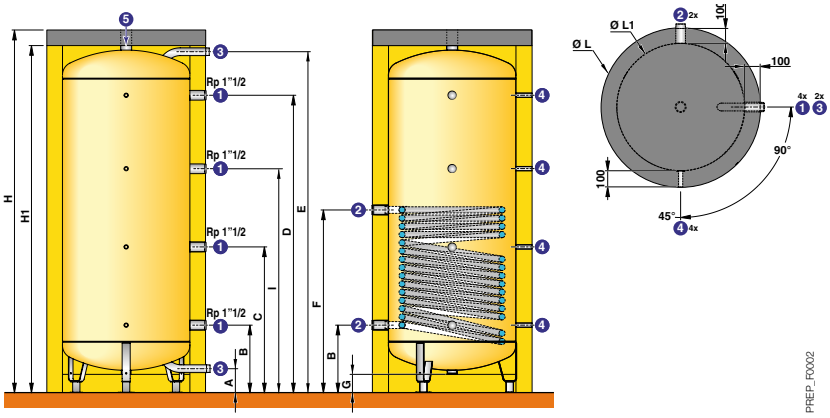

PS...HR	Ø 3	PS...HR	H	H1	Ø L	Ø L1	A	B	C	D	E	F	G	I
600	R 1"1/2	600	2111	2011	830	630	150	420	852	1715	1985	981	128	1283
800	R 1"1/2	800	1940	1840	990	790	150	420	791	1532	1802	981	115	1161
1000	R 1"1/2	1000	2252	2152	990	790	150	420	905	1845	2114	1134	115	1390
1500	R 1"1/2	1500	1985	1885	1300	1100	150	452	800	1497	1799	962	67	1149
2000	R 1"1/2	2000	2226	2126	1300	1100	150	452	881	1738	2040	1064	67	1309
2500	R 2"	2500	2013	1913	1600	1400	187	480	802	1446	1740	990	17	1123
3000	R 2"	3000	2175	2075	1600	1400	187	480	856	1607	1902	990	17	1231

TECHNISCHE KARAKTERISTIEKEN

Maximale werkingsdruk. : - kuip : 6 bar
- wisselaar : 12 bar

Maximale werkingstemperatuur : - kuip : 95 °C
- zonnewisselaar : 95 °C

MODEL

PS... HR/HS		600	800	1000	1500	2000	2500	3000
Inhoud	l	550	750	1000	1500	2000	2500	3000
Inhoud wisselaar	l	15,2	19,8	25,5	26,7	31,9	35,2	35,2
Verwarmingsoppervlak zonnewis./max. collectoroppervlak	m²	2/10	2,6/12	3,3/16	3,5/15	4,2/18	4,6/20	4,6/20
Coefficient van warmteverliezen UA (mantel HS)	W/K	1,45	1,78	2,22	2,60	3,31	3,76	4,25
Verzendingsgewicht	kg	160	190	220	340	420	505	535

PRIJS EXCL. BTW MODEL

PS... HR/HS		600	800	1000	1500	2000	2500	3000
Kuip	Colli n°	AJ59	AJ60	AJ61	AJ62	AJ63	AJ64	AJ65
	REF.	7650461	7650462	7650463	7650464	7650465	7650466	7650467
	€	2 849,00	3 115,80	3 292,90	4 271,40	5 071,70	5 957,50	6 758,90
Harde mantel (HR)	Colli n°	AJ87	AJ88	AJ89	AJ90	AJ91	AJ92	AJ93
	REF.	7650489	7650490	7650491	7650492	7650493	7650494	7650495
	€	893,00	1 070,20	1 425,50	1 604,70	1 958,00	2 313,40	2 671,80
Zachte mantel (HS)	Colli n°	AJ107	AJ108	AJ109	AJ110	AJ111	AJ112	AJ113
	REF.	7650513	7650514	7650526	7650527	7650528	7650529	7650532
	€	470,70	563,40	750,90	846,70	936,30	1 159,80	1 311,20

OPTIES

TOEBEHOREN

	COLLI	REF.	€
Thermometer	AJ32	89757746	80,60

ZONNE-INSTALLATIES

BUFFERVAT VOOR VERWARMINGSWATER

PSB 600 tot 3000 HR/HS

Buffervaten **van 550 tot 3000 l**

Het product
Inhoud boiler voor combinatie hout/zon

Binnenwand behandeld met anti-roest verf, maakt dat deze buffervaten enkel geschikt zijn voor voor de productie en de opslag van water voor verwarming

- De buffer beschikt over verschillende aansluitingspunten voor de aansluiting van één of meerdere ketels en verwarmingskringen
- Mantel verkrijgbaar in 2 versies:
  - harde mantel (HR) in polyestervezels met een dikte van 100 mm met mantel in polystyrol
  - zachte mantel (HS), in minerale wol met een dikte van 100mm met mantel van PVC
- Verpakking: 2 colli's

BELANGRIJKSTE AFMETINGEN (mm en duim)

1-2-3	Ingang/Uitgang opslag SWW
4	Mof voor dompelvoeler met huls 1/2"
5	Dompelvoeler met huls (buis) 1/2"
6	Uitgang opslag SWW / ontluchting Rp 2"

R: Buitendraad
Rp: Binnendraad
G: Cilindrische buitendraad (platte dichting)

PSB 600 tot 3000

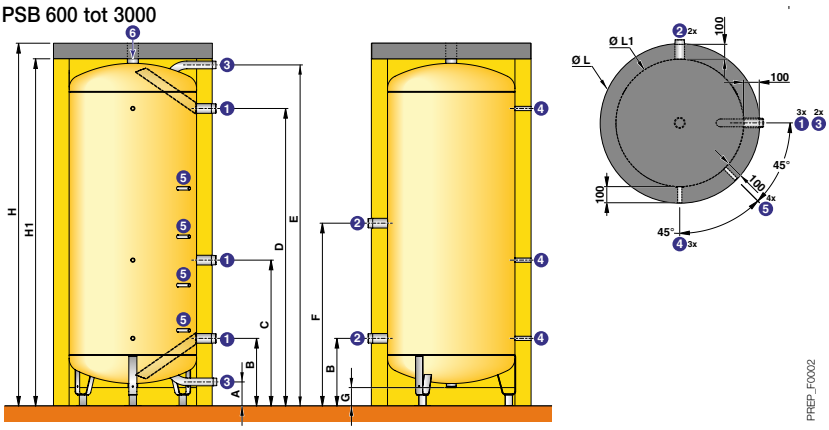

PSB...HR	Ø **1-2**	Ø **3**
600	R 1"1/2	R 1"1/2
800	R 1"1/2	R 1"1/2
1000	R 2"	R 1"1/2
1500	R 2"	R 1"1/2
2000	R 2"	R 1"1/2
2500	R 2"1/2	R 2"
3000	R 2"1/2	R 2"

PSB... HR	H	H1	Ø L	Ø L1	A	B	C	D	E	F	G
600	2111	2011	830	630	1370	1120	820	250	1985	1713	852
800	1940	184	990	790	1250	950	650	470	1802	1532	790
1000	2253	2153	990	790	1350	1050	750	470	2115	1845	905
1500	1985	1885	1300	1100	1202	1003	702	502	1799	1497	804
2000	2226	2126	1300	1100	1452	1212	912	502	2040	1738	881
2500	2013	1913	1600	1400	1280	1040	740	530	1740	1445	790
3000	2175	2075	1600	1400	1280	1040	740	530	1902	1607	856

TECHNISCHE KARAKTERISTIEKEN

Maximale werkingsdruk.: - kuip: 5 bar

Maximale werkingstemperatuur: - kuip: 95 °C

MODEL

PSB... HR/HS		600	800	1000	1500	2000	2500	3000
Inhoud	l	550	750	1000	1500	2000	2500	3000
Coefficient van warmteverliezen UA (mantel HS)	W/K	1,45	1,78	2,22	2,60	3,31	3,76	4,25
Verzendingsgewicht	kg	120	150	170	335	360	450	480

PRIJS EXCL. BTW MODEL

PSB... HR/HS		600	800	1000	1500	2000	2500	3000
Kuip	Colli n°	AJ52	AJ53	AJ54	AJ55	AJ56	AJ57	AJ58
	REF.	7650454	7650455	7650456	7650457	7650458	7650459	7650460
	€	2 153,70	2 429,80	2 620,30	3 462,90	4 299,20	5 157,20	5 977,10
Harde mantel (HR)	Colli n°	AJ87	AJ88	AJ89	AJ90	AJ91	AJ92	AJ93
	REF.	7650489	7650490	7650491	7650492	7650493	7650494	7650495
	€	893,00	1 070,20	1 425,50	1 604,70	1 958,00	2 313,40	2 671,80
Zachte mantel (HS)	Colli n°	AJ107	AJ108	AJ109	AJ110	AJ111	AJ112	AJ113
	REF.	7650513	7650514	7650526	7650527	7650528	7650529	7650532
	€	470,70	563,40	750,90	846,70	936,30	1 159,80	1 311,20

OPTIES

TOEBEHOREN

	COLLI	REF.	€
Thermometer	AJ32	89757746	80,60

TOEBEHOREN

VOOR **COLLECTIEVE ZONNE-INSTALLATIES**

ZONNESTATIONS

ZONNESTATION VOOR SYSTEMEN MET BPB/B 500 TOT 3000; B 802 EN 1002, PS 500 TOT 3000

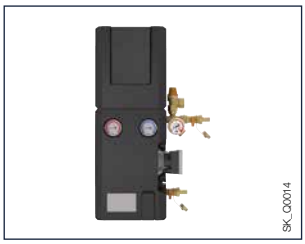

ZONNESTATION	COLLI	REF.	€
• SKS 13-45 Voor een installatie tot 40 m² zonnepanelen (manomatrische opvoerhoogte 13 m) met zonneboiler met ingebouwde wisselaar of een externe platenwisselaar. Dit zonnestation is uitgerust met alle noodzakelijke onderdelen die een optimale werking van de installatie verzekeren, pomp, antithermosifon klep, veiligheidgroep, manometer, ontgasser met ontluchter, vul en leegloopsysteem, thermometer… SOL Plus kan in het station geïntergreerd worden.	ER665	7619964	1 214,40

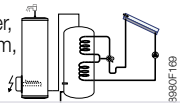

ZONNESTATIONS VOOR DRUKSYSTEMEN MET BSL...N

ZONNESTATIONS	COLLI	REF.	€
• SKP 7-8 (voor SWW productie) Voor max. 8 m² collectoren (manometrische hoogte van de pomp 7 m) Mogelijkheid tot inbouwen van een SOL Plus regeling	ER655	**20027414**	801,30

ZONNESTATION STS 14-30, 14-50, 14-100, D 14-200

LAADSTATION	COLLI	REF.	€
• STS 14-30 CME (1)	ER667	7619966	5 141,80
• STS 14-50 CME (1)	ER668	7619967	5 955,50
• STS 14-100 CME (1)	ER669	7619968	7 446,90
• STS D 14-200 CME (1)	ER670	7619970	16 968,20

Voor installaties tot 400 m² vlakke zonnecollectoren met wisselaar voor SWW of cv-water.

Gebruik: Deze zonnestations zijn geschikt voor installaties met de collectoren DIETRISOL PRO C 250 of POWER in combinatie met zonneboilers die niet voorzien zijn van een ingebouwde zonnewisselaar.
Opbouw: deze zonnestations zijn uitgerust met alle nodige componenten voor een optimale werking van zonnesystemen met platenwisselaar in “low flow” (15 l/m2.h) met de regeling SOL SC. 5:
- gemonteerd, aangesloten en vooraf ingeregeld voor de stations STS 14-50 en 14-100 CME.
- meegeleverd met de STS D 14-200 en D 12-400 CME (modellen in cascade) en te monteren op het station met behulp van een muurbeugel,

Het kraanwerk, de pompen, ea…, werden gedimensionneerd voor een werking volgens het “low flow” principe van de De Dietrich zonnesystemen. Alle zonnestations zijn voorzien van: platenwisselaar, primaire en secundaire pompen, veiligheidsklep 6 bar (zowel kant primair als secundair), terugslapkleppen, manometer, vul- en aflaatkranen, thermometers ... Al deze transfertstations zijn standaard uitgerust met een volumetrische energiemeter voor een nauwkeurige telling van de bijdrage van de zonne-ondersteuning aan het systeem. De STS D 14-200 en D 12-400 CME zijn samengesteld uit respectievelijk 2 of 3 zonnestations gemonteerd in cascade met hydraulische verbindingen op een aluminium frame.

(1) Zonnestations STS: enkel verkrijgbaar op bestelling. Bij kalkhoudend water, is een ontharder absoluut onontbeerlijk

LAAD/ONTLAADSTATION OF TRANSFER VAN DE ENE NAAR EEN ANDERE BOILER

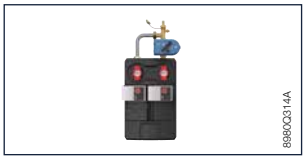

TRANSFERSTATION DMCDB	COLLI	REF.	€
Transfertstation DMCDB Transferstation die de energie (niet voor SWW) van het ene buffervat naar de andere buffervat kan overbrengen. Zij is uitgerust met 2 pompen met energie efficiënte index EEI < 0,23. Dit concept laat een directe aansluiting op twee buffervaten toe.	ER468	7604939	1 761,00

TOEBEHOREN

VOOR **COLLECTIEVE ZONNE-INSTALLATIES**

DE ZONNEREGELINGEN EN OPTIES

	REGELINGEN	COLLI	REF.	€
SOL_Q0001	Zonneregeling SOL Plus Voor een regeling van een zonne-installatie met 1 bereider uitgerust met 1 of 2 warmtewisselaars die een verandering in de verwarmingszone toelaat of van een zonne systeem voor SWW-productie en/of ondersteuning van de verwarming met een 3 wegmenkraan op de retourkring van de ketel. Geleverd met 2 voelers (TC en TS)	ER709	**20027412**	424,40
SOL_Q0005	Zonneregeling SOL SC. 5 Regelt een zonne-installatie met 1 of 2 collectorvelden en 1 of 2 zonneboilers (waarvan 1 in zone omschakeling) of 1 zonneboiler en 1 zwembad met regeling voor het laden en ontladen en meting van de retourtemperatuur. Geleverd met 4 voelers (TC, TS, TP en TE).	ER672	7619972	802,10
DB_Q0003	Zonneregeling CS2 Plus Voor een regeling van een zonne-installatie met 1 bereider uitgerust met een geïntergreerde warmtewisselaar, geleverd met 2 voelers (TC en TS). Laat toe om de zowel de elektrische naverwarming als de naverwarming via ketel aan te sturen.	ER392	7797547	354,60
8980Q035	Differentiële regeling MCDB Te gebruiken in combinatie met het station DMCDB (ER 468) Kan 1 bereider opladen vanaf een buffervat (zonne-energie of houtketel) of kan de energie overbrengen van het ene buffervat naar het andere en omgekeerd. 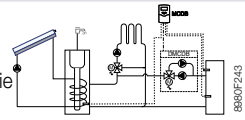 8980F243	EC162	100004650	416,90
8980Q240	Gemotoriseerde 3-weg omkeerkraan 3/4” Voor installaties met 2 zonnewisselaars in 1 of 2 boilers of voor retourtemperatuurverhoging in combinatie met een SOL Plus.	EC164	**20033939**	368,10
8980Q260	Kit met twee kleppen + voelers Voor de regeling van een installatie met twee collectorvelden Oost/West met SOL SC.5.	EC432	100011341	699,20
SOL_Q0003	Aansluitkit PWM voor een 2e solarpomp Laat toe een 2e pomp aan te sluiten op de SOL Plus regeling (voor installaties met 2 zonneboilers of met 2 collectorvelden oost/west).	ER712	7630423	89,10
SOL_Q0002	Kit verbindingskabel ModBus (3 m) Voor verbinding van een SOL Plus regeling met een regelbord DIEMATIC iSystem.	ER713	7630424	55,20
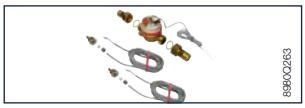 8980Q263	Volumetrische debietmeter Bestaat uit een debietmeter (1,5 m³/u nominaal debiet) en 2 voelers. Om een energiemeting te doen in zonne-installaties. Dient te worden gemonteerd in het zonnekring door de installateur.	EC174	**20033938**	640,80
8980Q289	Module voor foutweergave DIEMASOL AM1 Alarmmelding bij werkingsfout met flitslicht en alarmweergave aan gebouwbeheersystemen via relaisuitgang. Aansluiting via VBus met de zonneregelingen SOL.	ER314	100017499	279,00
8980Q281	Stralingsvoeler CS 10 Enkel met Zonnestation STS. Vervangt de collectorvoeler, die echter niet mag verwijdert worden uit de collector	EC175	89804815	229,20
8980Q279	Bliksembeveiliging Voor SOL regeling. Beveiligt tegen overspanning komende van het collectorveld.	EC176	**20033940**	63,70

10

TOEBEHOREN

VOOR **COLLECTIEVE ZONNE-INSTALLATIES**

OVERIGE TOEBEHOREN

DUO-TUBES

	COLLI	REF.	€
Twee voorgeïsoleerde koper buizen "Duo-Tube" of "Duo-Flex" met UV-bescherming en kabel voor collectorvoeler:			
• Set Duo-Tube Cu 15 x 10 m (inclusief klemkoppelingen)	EG106	**20033947**	766,30
• Set Duo-Tube Cu 15 x 15 m (inclusief klemkoppelingen)	EG107	**20033948**	1 138,20
• Duo-Tube Cu 18 x 15 m (klemkoppelingen apart te bestellen)	EG108	**20033949**	1 424,50
• Set beugels voor Duo-Tube Cu 15 Ø 16 mm, 4 stuks	EG109	89807003	41,20
• Set beugels voor Duo-Tube Cu 18 Ø 20 mm, 4 stuks	EG110	89807004	47,40
• Set van 2 stuks klemkoppelingen Ø 15 mm (voor Duo-Tube)	EG374	**20033950**	45,30
• Set van 2 stuks klemkoppelingen Ø 18 mm (voor Duo-Tube)	EG375	**20033951**	45,30
• Set van 2 stuks reductiestukken Ø 15/18 mm (voor Duo-Tube)	EG376	**20033952**	22,70
Twee voorgeïsoleerde koper buizen "DuoSolar" met UV-bescherming en kabel voor collectorvoeler:			
• DuoSolar inox DN16 - rol 15 m	-	**20027423**	652,48
• DuoSolar inox DN20 - rol 20 m	-	**20027419**	1 039,75
• Koppeling DuoSolar DN16 x 1/2"M	-	**20027426**	29,04
• Koppeling DuoSolar DN16 x 3/4"M	-	**20027415**	29,25
• Koppeling DuoSolar DN16 x DN16	-	**20027421**	38,81
• Koppeling DuoSolar DN20 x 3/4"M	-	**20027416**	33,42
• Koppeling DuoSolar DN20 x 3/4"F	-	**20027418**	33,42
• Koppeling DuoSolar DN20 x DN20	-	**20027422**	46,50

BESCHRIJVING

	COLLI	REF.	€
Differentiële regeling SLA 2	EC320	100007832	303,40
Expansievat :			
• 18 liter - 2,5 bar	-	**20025774**	127,20
• 25 liter - 2,5 bar	-	**20025775**	167,04
• 35 liter - 2,5 bar	-	**20025776**	228,33
• 50 liter - 2,5 bar	-	**20033421**	274,31
• 80 liter - 2,5 bar	-	**20033422**	536,35
• 110 liter - 3 bar	-	**20033423**	644,99
• 140 liter - 3 bar	-	**20033424**	743,48
• 200 liter - 3 bar	-	**20033425**	976,69
• 300 liter - 3 bar	-	**20033426**	1 499,56
• Set voor muurbevestiging tot 25 liter	-	**20025809**	12,95
Thermostatische mengkraan voor BSL… N (voor residentiële woningen)	EC60	100019425	141,10
Thermostatische mengkraan voor een SWWdebiet tot 39 l/h (SWW-debiet bij ΔP = 1,5 bar) (voor collectieve installaties)	EG78	89807767	232,40
Collectorvoeler PT 1000	EC155	**20027429**	92,30
Dompelvoeler PT 1000	EC173	100004651	100,80
Contactvoeler PT 1000	EC171	100003690	100,80

BESCHRIJVING

	COLLI	REF.	€
Warmtegeleidende vloeistof:			
• Warmtegeleidende vloeistof met bescherming tot -28°C, 20 liter	-	**7862965**	145,20
• Voorvermengd "BIO" (-30°C) met geringe viscositeit, hoge weerstand tegen corrosie en tegen vorst, zonder BORAX, type LR 25, bidon van 20 liters	ER316	100017611	233,40

BESCHRIJVING

	COLLI	REF.	€
Vulinstallatie met pomp en bidon	EG81	**20033931**	1 742,00
Tester antivriesbescherming (controle van de vloeistof)	EG102	**20027428**	89,10
Refractometer	EG104	89807799	605,70
Set voor controle van zonne-installaties	ER50	100012031	880,50
Fernox Solar Cleaner C 500 ml	-	**20026260**	36,64

TOEBEHOREN

VOOR **COLLECTIEVE ZONNE-INSTALLATIES**

ENERGIEMETING

		COLLI	REF.	€
898OQ035	Energiemeter WMZ Enkel te gebruiken in combinatie met de volumetrische debietmeter (EC174), om een energiemeting te doen in een hydraulisch systeem.	ER131	**20033937**	456,20
898OQ286	Centrale voor energiemeting CME Laat toe de energiebalans te maken, te volgen en te registreren van de warmwaterproductie van een multi-energiesysteem (zonne-energie + naverwarming via gas, stookolie of elektrisch). De CME kan 4 hydraulische kringen monitorren, 2 elektrische kringen (Finder 7E) en 1 gastellen (ITRON GALLUS of RF1). De CME is te verbinden met DIEMASOL via VBus en de communicatie interface DL2 voor controle op afstand van de installatie.	ER313	100017498	2 934,50
898OQ272	Communicatie interface DL 2 De DL2 verzekert de communicatie tussen de zonneregeling en een computer door middel van een netwerkkabel of directe verbinding. Dit laat toe de werkingsmodus en de staat van het zonnestation weer te geven, het rendement te controleren, en onregelmatigheden te dedecteren. De gegevens worden onmiddelijk doorgestuurd naar een PC of router voor raadpleging op afstand. Software voor het downloaden van de gegevens is meegeleverd met de interface.	ER55	100013514	734,20
898OQ301	Communicatie interface DL 3 De DL3 heeft dezelfde functies als de DL2 maar is voorzien voor het centraliseren van de meetgegevens van 3 installaties (hetzij 3 zonneregeling gecombineerd met 3 meetcentrales CME en/of WMZ energiemeters). Sofware voor het downloaden van de meetgegevens is meegeleverd met de interface. Communiceert met de protocollen VBus (intern), BACnet (GTB - gebouwbeheersysteem).	ER319	100019224	1 504,30
898OQ254	Dompelvoeler PT 1000	EC173	100004651	100,80
898OQ255	Contactvoeler PT 1000	EC171	100003690	100,80
8199OQ063	Aansluitkabel BUS Lengte 40 m.	DB119	81997720	227,00

10

TOEBEHOREN

11 STOOKOLIEBRANDERS 16 tot 1050 kW — p 231

HULP BIJ UW KEUZE — **p 232**

Stookoliebranders M100 - M 40 — p 233

12 AANSLUITING LUCHT/ROOKGASSEN EN HYDRAULISCHE MODULES — p 238

HULP BIJ UW KEUZE — p 238

Lucht/rookgassen toebehoren — p 238

Hydraulische modules — p 275

13 REGELINGEN — p 278

ONZE AANBEVELING — p 278

HULP BIJ UW KEUZE — p 278

E-Pilot — p 283

Kamerthermostaten — p 284

Internet geconnecteerde ruimtethermostaten SMART TC° — p 286

Internet geconnecteerde ruimtethermostaten SMART TC° RF — p 287

Diematic — p 288

VM Diematic Evolution — p 293

HULP BIJ UW KEUZE

Stookoliebranders M...

			M100 S	M 200 S	M 300 S M 310 S	M 40 S
Vermogen		kW	16 - 65	55 - 125	77 - 430	185 - 1050
Brander type	**• 1-traps**		X	X (M 201-2 S)	X (M 311-2 S)	-
	• 2-traps		-	X (M 202-2 S)	X (M 312-2 S tot 4 S, M 302-5 S)	X
Brander			Low NOx			Standaard
Energietype	**• Stookolie**		X	X	X	X
Pagina			470	471	472	473

Toebehoren	p 237

TOEBEHOREN - BRANDERS

STOOKOLIEBRANDER **LAGE-NOx**

M 100 S

van 16 tot 65 kW

Getest en warm afgestelde 1 traps stookolie-brander

- Lage emissiewaarden : NOx < 120 mg/kWh
- Kunnen gemonteerd worden op ketels van het De Dietrich gamma NeOvo EcoNox
- Kunnen gemonteerd worden op ketels van ieders merk
- **Bedrijfzekere en performante werking dankzij DUO-PRESS versterkte luchtstroom**
- Stookolievoorverwarmer op het model M 100 RS
- **Geluidsarme werking**
- Aansluitstekker voorgekableerd volgens de europese standaard, Flens met centreergleuf, 2 stookolieflexibels bijgeleverd
- **Gemakkelijk onderhoud** : snelle toegang tot alle onderdelen, verticale onderhoudspositie van de branderlijn
- **Verpakking** : 1colli

OPTIES : zie p 237

WERKINGSVELD

Vermogen op 400 m hoogte, en 20 °C
P.C.I. (Calorische Onderwaarde) : 11,86 kWh/kg

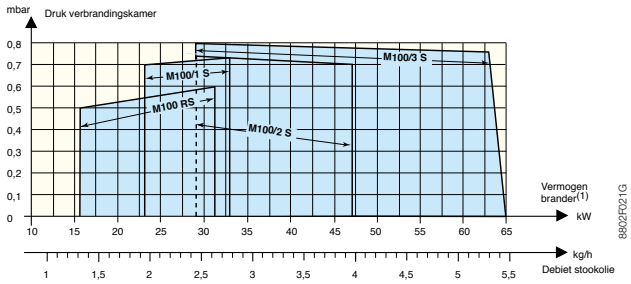

BELANGRIJKSTE AFMETINGEN (mm en duim)

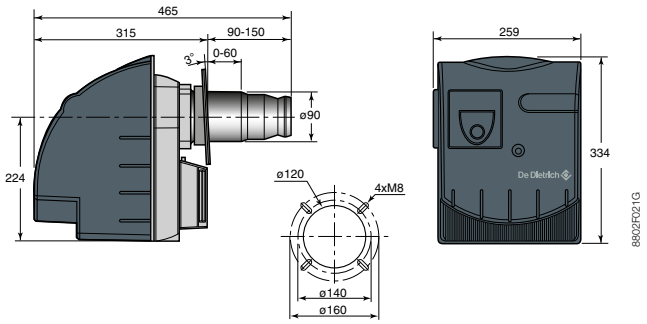

AANDACHT
- Het model, de aangepaste verstuiver en de afstellingen moeten door de installateur worden bepaald in functie van de specifieke installatievoorwaarden. Aan de hand van de curves debiet/druk hiernaast, kan u de brander kiezen in functie van de ketel.
- Het vermogen van de brander moet worden aangepast in functie van het vermogen van de ketel, rekening houdende met het effectief nuttig vermogen van de ketel.

MODEL

		MET VOORVERWARMING	ZONDER VOORVERWARMING		
		M 100 RS	M 100/1 S	M 100/2 S	M 100/3 S
Geleverd vermogen brander	kW	16 tot 31	22 tot 33	29 tot 47	29 tot 65
Oliedebiet (1)	kg/h	1,35 tot 2,60	1,85 tot 2,80	2,45 tot 4,00	2,45 tot 5,49
Voorgemonteerde verstuiver	US Gal./h	0,50/60 °S	0,55/60 °S	0,65/45 °S	1,25/60 °S
Voorafstelling (vermogen ketel)	kW	24	24	32	50
Geabsorbeerd vermogen	W	215	185	185	215
Vermogen motor (2)	W	90	90	90	120
Gewicht (leeg)	kg	11,2	11	11	11,5

(1) Maximale viscositeit 6,0 mm²/s tot 20 °C
(2) 230 V mono

11

PRIJS EXCL. BTW

	M 100 RS	M 100/1 S	M 100/2 S	M 100/3 S
REF.	**20025881**	**20025882**	**20025883**	**20025884**
€	**1 681,00**	**1 445,10**	**1 445,10**	**1 588,30**

TOEBEHOREN - BRANDERS

STOOKOLIEBRANDER **LAGE-NOx**

M 200 S

van 55 tot 125 kW

1 traps brander (M 201/2 S) **getest en warm afgestemd**

- Lage emissiewaarden: NOx < 120 mg/kWh
- Aangepast voor het gamma De Dietrich GT 226 tot 228 en GT 334
- Kunnen gemonteerd worden op ketels van ieder merk
- **Bedrijfzekere en performante werking** dankzij DUO-PRESS versterkte luchtstroom
- **Geluidsarme werking**
- Aansluitstekker voorgekableerd volgens de europese standaard
- Flens met centreergleuf, 2 stookolieflexibels bijgeleverd
- **Gemakkelijk onderhoud**: snelle toegang tot alle
- onderdelen, verticale onderhoudspositie van de branderlijn
- **Verpakking**: 1 colli

OPTIES: zie p 237

WERKINGSVELD

Vermogen op 400 m hoogte, en 20 °C
P.C.I. (Calorische Onderwaarde): 11,86 kWh/kg

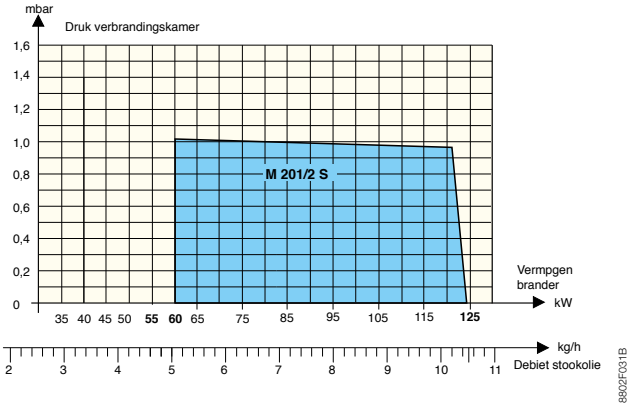

BELANGRIJKSTE AFMETINGEN (mm en duim)

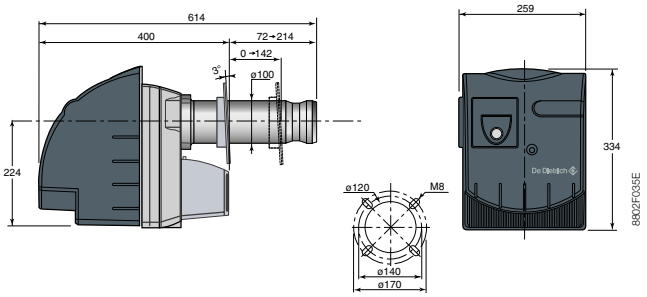

AANDACHT
- Het model, de aangepaste verstuiver en de afstellingen moeten door de installateur worden bepaald in functie van de specifieke installatievoorwaarden. Aan de hand van de curves debiet/druk hiernaast, kan u de brander kiezen in functie van de ketel.
- Het vermogen van de brander moet worden aangepast in functie van het vermogen van de ketel, rekening houdende met het effectief nuttig vermogen van de ketel.

MODEL

		1 TRAPS M 201/2 S
Geleverd vermogen brander	kW	60 tot 124
Oliedebiet (1)	kg/h	5,0 tot 10,4
Voorafgesteld voor ketels model (3)	GT	226/227/228
	GT	334
Voorgemonteerde verstuiver	US Gal./h	1,50/45 °S
Extra verstuiver geleverd met de brander	US Gal./h	1,75/45 °S
Voorafstelling (vermogen ketel)	kW	75
Geabsorbeerd vermogen	W	245
Vermogen motor (2)	W	150
Gewicht (leeg)	kg	15

(*) Minimaal vermogen 1° vlamgang
(1) Maximale viscositeit 6,0 mm²/s tot 20 °C
(2) 230 V mono
(3) **Opgelet**: goed nagaan of de verstuiver aangepast is aan het gevraagd vermogen van de ketel in kwestie.
(4) Voor GT 226, 227, 228 uitsluitend uitgerust met bedieningsborden B2 en D + AD 217

PRIJS EXCL. BTW

		M 201/2 S
	REF.	**20025877**
	€	**1 757,20**

TOEBEHOREN - BRANDERS

STOOKOLIEBRANDER **MET MIDDELGROOT VERMOGEN**

M 310 S / M 300 S

van 75 tot 430 kW

1 traps brander (M 301-.S) of 2 trapsbrander (M 302-.S), **getest en warm afgesteld**

- **Lage emissiewaarden:** NOx < 120 mg/kWh
- Aangepast voor het gamma GT 330/430
- Kunnen gemonteerd worden op ketels van ieder merk
- Branderkop uit hittebestendig staal
- **Bedrijfzekere en performante werking** dankzij DUO-PRESS versterkte luchtstroom
- Luchtdebiet geregeld via servomotor
- **Geluidsarme werking**
- Aansluitstekker voorgekableerd volgens de europese standaard
- Flens met centreergleuf, 2 stookolieflexibels bijgeleverd
- **Gemakkelijk onderhoud:** snelle toegang tot alle onderdelen, verticale onderhoudspositie van de branderlijn
- **Verpakking:** 1 colli

OPTIES: zie p 237

WERKINGSVELD

Vermogen op 400 m hoogte, en 20 °C
P.C.I. (Calorische Onderwaarde): 11,86 kWh/kg

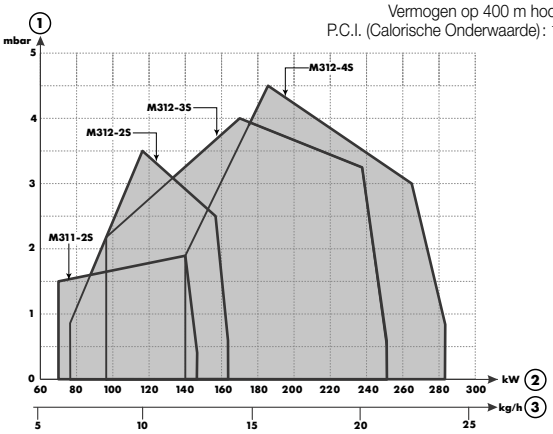

BRU_F0008

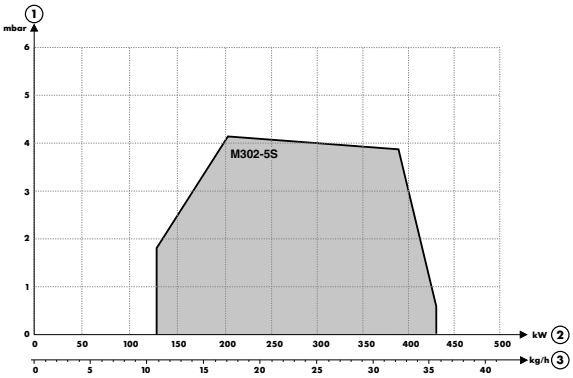

BRU_F0019

BELANGRIJKSTE AFMETINGEN (mm en duim)

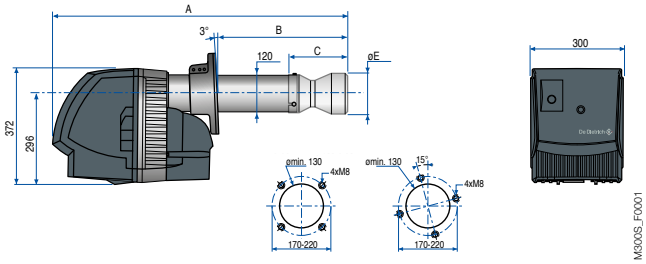

Afmetingen (mm)	A	B	C	Ø E
M 311-2 S	687	140 tot 230	-	-
M 312-2 S	687	140 tot 230	-	-
M 312-3 S	710	140 tot 260	-	-
M 312-4 S	725	140 tot 270	-	-
M 302-5 S	755	140 tot 210	-	-

1	Druk aan de vuurhaard
2	Vermogen brander
3	Stookoliedebiet

AANDACHT
- De keuze van het model, de aanpassing van de inspuiter en de afstellingen moeten door de installateur uitgevoerd worden in functie van de specifieke installatievereisten. De druk/debiet lijn laat geeft de aanpassing weer voor de betreffende ketel.
- Het vermogen van de brander dient te worden aangepast aan het vermogen van de ketel waarvan de brander deel uitmaakt, rekening houdend aan het effectief nuttig rendement van de ketel.

MODEL

		M 311-2 S	M 312-2 S	M 312-3 S	M 312-4 S	M 302-5 S
Aantal vlamgangen		1	2	2	2	2
Geleverd vermogen brander	kW	77-166	80*/113-160	94*/181-217	142*/192-275	126*/202-430
Oliedebiet (1)	kg/h	6,5-14,0	6,7/9,5-13,5	7,9/15,3-18,3	12,0/16,2-23,2	10,6/17,0-36,3
Voorafstelling	kW	120	100/140	125/175	140/210	215/315
Voorafgesteld voor ketels model (3)	GT	335	336	337	338	339, 430-8, 430-9
Voorgemonteerde verstuiver	US Gal/h	2,5/45°S	2,25/45°S	2,75/45°S	3,50/45°S	5,0/60°S
Geabsorbeerd vermogen	W	360	360	550	550	1000
Vermogen motor (2)	W	260	260	380	380	650 (4)
Gewicht (leeg)	kg	21	21,5	23	23	28,5

* Minimaal vermogen 1° vlamgang
(1) Maximale viscositeit 6,0 mm²/s tot 20 °C.
(2) 230 V 1N~/50 Hz
(3) **Opgelet:** goed nagaan of de verstuiver aangepast is aan het gevraagd vermogen van de ketel in kwestie.
(4) Voorzie een aparte elektrische voeding voor de brandermotor bij de branders met een vermogen hoger dan 450 kW.

PRIJS EXCL. BTW

	M 311-2 S	M 312-2 S	M 312-3 S	M 312-4 S	M 302-5 S
REF.	7724917	7724918	7724919	7724960	100004086
€	2 002,30	2 845,90	2 845,90	2 845,90	3 591,60

TOEBEHOREN - BRANDERS

STOOKOLIEBRANDER **GROOT VERMOGEN**

M 40 S

van 185 tot 1050 kW

2 traps stookoliebrander, **getest af fabriek**

- Aangepast voor het gamma De Dietrich type GT 430/530 ketels, geleverd met alle nodige sproeiers om het volledig vermogen te bedekken
- Kunnen gemonteerd worden op ketels van ieder merk
- Speciale vlambuis ontworpen voor de meeste ketels op de markt
- **Bedrijfzekere en performante werking** dankzij DUOPRESS versterkte luchtstroom
- Luchtdebiet geregeld via servomotor
- Aansluitstekker voorgekableerd volgens de europese standaard, tegen-flens bijgeleverd
- Flens met centreergleuf
- 2 stookolieflexibels bijgeleverd met lengte 2,5 meter
- **Gemakkelijk onderhoud**: snelle toegang tot alle onderdelen, verticale onderhoudspositie van de branderlijn
- **Verpakking**: 1 colli

OPTIES: zie p 237

WERKINGSVELD

Vermogen op 400 m hoogte, en 20 °C
P.C.I. (Calorische Onderwaarde): 11,86 kWh/kg

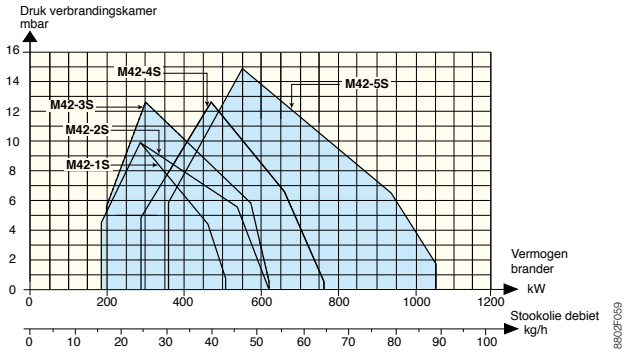

BELANGRIJKSTE AFMETINGEN (mm en duim)

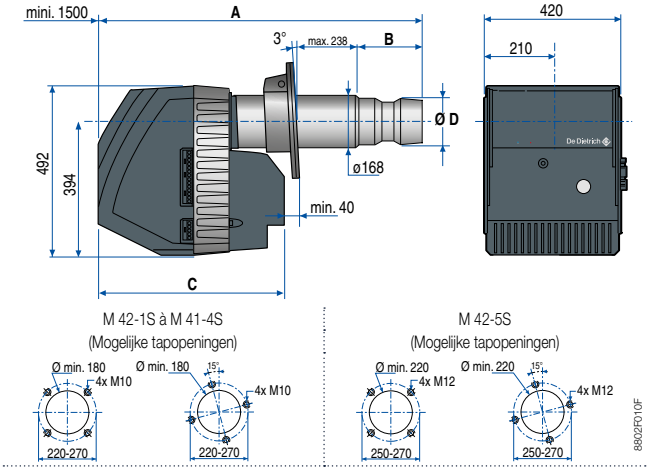

M 42-.	A	B	C	Ø D
1 S	1080	222	611	140
2 S	1080	222	611	140
3 S	1080	222	611	140
4 S	1061	203	611	160
5 S	1089	191	651	210

AANDACHT
- De keuze van het model, de aanpassing van de inspuiter en de afstellingen moeten door de installateur uitgevoerd worden in functie van de specifieke installatievereisten. De druk/debiet lijn laat geeft de aanpassing weer voor de betreffende ketel.
- Het vermogen van de brander dient te worden aangepast aan het vermogen van de ketel waarvan de brander deel uitmaakt, rekening houdend aan het effectief nuttig rendement van de ketel.

MODEL

		M 42-1 S	M 42-2 S	M 42-3 S	M 42-4 S	M 42-5 S
Geleverd vermogen brander	kW	185*/285-515	185*/285-625	200*/300-625	290*/465-765	360*/550-1050
Oliedebiet (1)	kg/h	15,6/24,1-43,5	15,6/24,1-52,8	16,9/25,3-52,8	24,5/39,3-64,6	30,4/46,5-88,7
Kan gecombineerd worden (2)	GT 430	430-10	430-11 (eenfasig)	430-11 (driefasig)	430-12	430-13-430-14
	GT 530	530-7	530-8 (eenfasig)	530-8 (driefasig)	530-9 tot -11	530-12 tot -16
Voorafstelling	kW	280/450	320/515	400/625	410/645	620/910
Voorgemonteerde verstuiver	US.Gal/h	6,5/45° B	7,5/45° B	10,0/45° B	10,0/45° B	10,0/60° B + 5,0/45° B
Geabsorbeerd vermogen	W	1100	1280	1400	2200	2430
Nominaal vermogen motor (3)	W	650	750	1100	1750	2200
Voedingsspanning		eenfasig	eenfasig	driefasig	driefasig	driefasig
Niveau sonore à 1 m	dB(A)	~ 69	~ 69	~ 69	~ 69	~ 76
Gewicht (leeg)	kg	44	46,5	50	50,5	60

* Minimaal vermogen 1° vlamgang
(1) Maximale viscositeit 6,0 mm²/s tot 20 °C.
(2) **Opgelet**: goed nagaan of de verstuiver aangepast is aan het gevraagd vermogen van de ketel in kwestie.
(3) Voorzie een aparte elektrische voeding voor de brandermotor bij de branders met een vermogen hoger dan 450 kW.

PRIJS EXCL. BTW

	M 42-1 S	M 42-2 S	M 42-3 S	M 42-4 S	M 42-5 S
REF.	88027121	88027122	88027123	88027124	88027125
€	**4 369,30**	**4 575,30**	**4 968,70**	**5 268,50**	**5 763,90**

OPTIES

VOOR STOOKOLIEBRANDERS **M...**

OPTIES VOOR STOOKOLIEBRANDERS

TOEBEHOREN

	REF.	€
Voorplaat voor M 300	602519	124,10

TOEBEHOREN

	Colli	REF.	€
Connector mannelijk 7 plots (1)		95317395	23,30
Connector mannelijk 4 plots (1)		95317384	16,20
Progressieve opstartkit :			
• 1,1 kW tri voor 42-3 S	AD 295	100019665	1 065,10
• 2,2 kW tri voor M 42-4 S	AD 296	100019668	1 193,60

(1) te bestellen als wisselstuk

ROOKGASAFVOER EN HYDRAULISCHE MODULES

HULP BIJ UW KEUZE

RESIDENTIEEL

Aansluiting lucht-rookgassen

		Voorgestelde configuraties voor De Dietrich ketels							
		1 $C13_{(x)}$	2 $C33_{(x)}$	3 $C93_{(x)}$	4 $C93_{(x)}$	5 C53	6 B23P	7 B23P	12 $C43_{(x)}$
Twineo EGC 25	Alu, PPs	p 240	p 241	p 242	p 243	p 244	p 245	-	p 247
Modulens G® AGC 15, 25, 35	Alu, PPs	p 240	p 241	p 242	p 243	p 244	p 245	-	p 247
CFU C CFU C…	Alu, PPs	p 249	p 249	p 250	p 250	-	p 251	-	-
Modulens O® AFC-S… 18, 24, 30	Alu, PPs	p 253	p 253	p 254	p 254	-	p 255	-	-
PFC 45, 60	Alu, PPs								
Innovens PRO MCA 160	Alu, PPs	p 258	p 258	-	-	-	p 259	p 259	-
AMC PRO EVO 45, 65, 90, 115	Alu, PPs	p 240	p 241	p 242	p 243	p 244	p 245	-	-
PGC 45, 65, 90, 115	Alu, PPs	p 240	p 241	p 242	p 243	p 244	p 245	-	-
IX 245 - 130/150	Alu, PPs	p 265	p 265	-	-	-	p 268	p 269	-
IX 245 - 200/250	Alu, PPs	p 266	p 266	-	-	-	p 268	p 269	-
C340 - C640	Alu, PPs	-	p 272	-	-	p 272	p 273	p 273	-

Hydraulische modules

	Pagina's
Modulens G® Modulens O®	p 274
CFU, CFU C	p 275
Beschrijving van de verschillende colli's	p 275

AANSLUITING LUCHT/ROOKGASSEN

VOOR **MODULENS G®, TWINEO, ELIDENS, EVODENS EN EVODENS PRO**

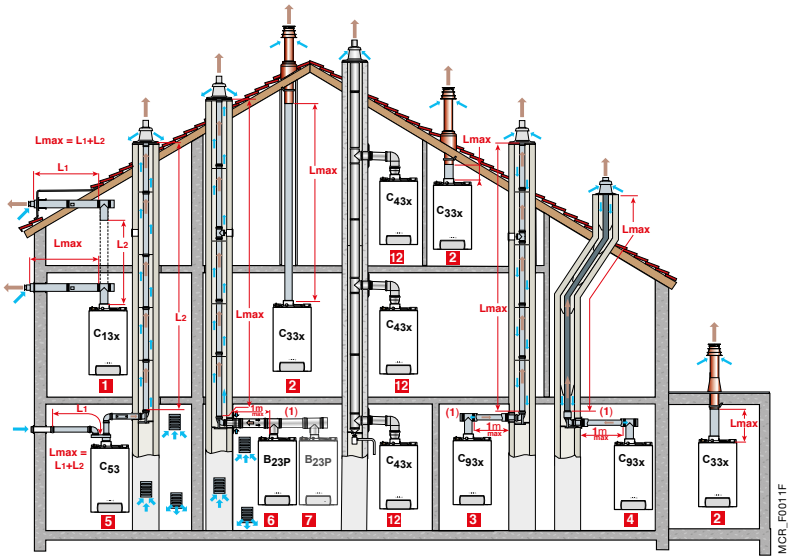

CLASSIFICATIE

1 **Configuratie C_{13x}:** Aansluiting luchttoevoer/ rookgassenafvoer door middel van concentrische buizen met een horizontale afvoer (muurkoker)

2 **Configuratie C_{33x}:** Aansluiting luchttoevoer/ rookgassenafvoer door middel van concentrische buzen met een verticale afvoer (dakdoorvoer)

of

3 **Configuratie C_{93x}:** Aansluiting van de luchttoevoer/ rookgassenafvoer met concentrische buizen in de stookplaats en enkelwandige buizen in de schoorsteen (luchttoevoer wordt genomen via de schoorsteen)

of

4 Aansluiting luchttoevoer/rookgassenafvoer met concentrische buizen in de stookplaats en enkelwandige flexibele afvoerbuis in de schoorsteen. (luchttoevoer wordt genomen via de schoorsteen)

5 **Configuratie C_{53}:** Aansluiting luchttoevoer. rookgassenafvoer door middel van een bi-flux adapter kit en enkelvoudige afvoerbuizen (luchttoevoer wordt via de buitengevel aangezogen)

6 **Configuratie B_{23P}:** Schoosteenaansluiting (luctthttoevoer genomen uit de stookplaats.

7 **Configuratie B_{23P}**: Voor cascade installaties

12 **Configuratie C_{43X}, $C_{10(3)}$:** Aansluiting op een collectieve schoorsteen(CLV)

TABEL MET DE MAXIMAAL TOEGELATEN BUISLENGTE TOEVOER/AFVOER IN FUNCTIE TOT DE GEKOZEN KETEL

AANSLUITING TYPE LUCHTTOEVOER/ROOKGASSENAFVOER			MODULENS AGC 15	MODULENS AGC 25	MODULENS AGC 35	25 TWINEO EGC 25	-	AMC PRO EVO 45 / PGC 45	AMC PRO EVO 65 / PGC 65	AMC PRO EVO 90 / PGC 90	AMC PRO EVO 115 / PGC 115	ZIE PAG.
Aansluiting met concentrische buizen met een horizontale afvoer **(PPS)**	C_{13x}	Ø 80/125 mm	20	20	20	20	20	12,5	-	-	-	p 240
		Ø 110/150 mm	-	-	-	-	-	-	8,5	6	5	
Aansluiting met concentrische buizen met een verticale afvoer **(PPS)**	C_{33x}	Ø 80/125 mm	20	20	20	20	20	15	-	-	-	p 241
		Ø 110/150 mm	-	-	-	-	-	-	8	5,5	5	
Leidingen - concentrisch in de stookplaats, - enkelvoudig in de schoorsteen (luchttoevoer via schoorsteen) **(PPS)**	C_{93x}	Ø 80/125 mm Ø 80 mm	9,9	20	18	20	20	15	-	-	-	p 242
		Ø 80/125 mm Ø 110 mm	-	-	-	-	-	21,5	-	-	-	
		Ø 110/150 mm Ø 110 mm	-	-	-	-	-	-	29	24	19	
Leidingen - concentrisch in de stookplaats - flexibel in de stookplaats (luchttoevoer via schoorsteen **(PPS)**	C_{93x}	Ø 80/125 mm Ø 80 mm	11,1	20	20	20	20	15	-	-	-	p 243
		Ø 110/150 mm Ø 110 mm	-	-	-	-	-	-	20	17	14	
Bi-Flux adapter en gescheiden leidingen luchttoevoer/ rookgassenafvoer (luchttoevoer via de buitengevel) **(Alu)**	C_{53}	Ø 80/125 mm naar 2x80 mm	40	40	37	40	36	20,5	-	-	-	p 244
		Ø 100/150 mm naar 2x100	-	-	-	-	-	-	23	17,5	16 (2)	
Via de schoorsteen (Vast of flexibel) (luchttoevoer via de stookplaats) **(PPS en Alu)**	B_{23P}	Ø 80 mm (vast)	40	40	40	40	40	32	-	-	-	p 245
		Ø 100 mm (vast)	-	-	-	-	-	-	40	40	39	
		Ø 80 mm (flex)	40 (1)	40 (1)	28 (1)	40 (1)	26,5 (1)	21	-	-	-	
		Ø 110 mm (flex)							32 (1)	30	28	
Collectieve schoorsteen (CLV)	C_{43x} $C_{10(3)}$	Dimensionering dient te gebeuren door de fabrikant van de collectieve schoorsteen Zie p 247										

(1) ! : de maximum hoogte van de rookgasbuizen vanaf de ondersteuningsbocht tot de uitgang mag de 25 m voor de PPS flexibel niet overschrijden Indien grotere afstanden worden toegepast dient een extra bevestgingsbeugel per bijkomende 25m te worden voorzien. (2) lucht max. 11 m + rookgassen max. 5 m

Aandacht: L_{max} wordt bepaald door de som te maken van alle buislengten (luchttoevoerbuizen en rookafvoerbuizen) en alle lengten van elk afzonderlijk toebehoren:

- Ø 80 mm (Alu): bocht 87°: 1,2 m, bocht 45°: 0,9 m, bocht 30°: 0,6 m, bocht 15°: 0,3 m, Controle T-stuk: 2,8 m, Rechte controle buis: 0,5 m
- Ø 100 mm (Alu): bocht 87°: 5 m, bocht 45°: 1,2 m, Controle T-stuk: 5,3 m, Rechte controle buis: 0,5 m
- Ø 80/125 mm (PPS): bocht 87°: 1,5 m, bocht 45°: 1 m, Controle T-stuk: 2,6 m, Rechte controle buis: 0,6 m, controle buis: 2 m
- Ø 80 mm (PPS): Controlebuis voor flexiblele leiding: 0,3 m, bocht 87°: 1,9 m, bocht 45°: 1,2 m, bocht 30°: 0,4 m, bocht 15°: 0,2 m, Controle T-stuk: 4,2 m, Rechte controle buis: 0,3 m, controle buis: 1,9 m
- Ø 110/150 mm (PPS): bocht 87°: 3,7 m, bocht 45°: 1 m, Controle T-stuk: 2,5 m, Rechte controle buis: 1 m
- Ø 110 mm (PPS): bocht 87°: 4,9 m, bocht 45°: 1,1 m, controle buis: 4,8 m, Controlebuis voor flexiblele leiding: 0,5 m

Nota: Deze ketels werden ontworpen, getest en gekeurd met de rookafvoerbuizen vermeld in de prijslijst, conform de normeisen (tot 85 kW). Wij garanderen de veiligheid en de goede werking enkel en alleen wanneer deze ketels geplaatst worden met de gekeurde afvoerbuizen en wanneer de voorgeschreven richtlijnen uit de technische dokumentaties in acht worden genomen.

AANSLUITING LUCHT/ROOKGASSEN

VOOR **MODULENS G®, TWINEO, ELIDENS EN AMC PRO EVO**

1 Configuratie C_{13x} - Horizontale concentrische muurkoker (aansluiting door een buitenmuur of horizontaal door het dak)

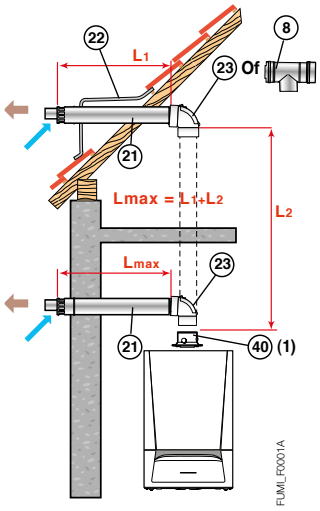

	Lmax (m)	
	Ø 80/125 mm	Ø 110/150 mm
EGC 25, AGC 25	20	-
AMC PRO EVO 45, PGC-45	12,5	-
AMC PRO EVO 65, PGC-65	-	8,5
AMC PRO EVO 90, PGC-90	-	6
AMC PRO EVO 115, PGC-115	-	5

NOTA: voor de hybride warmtepompen raadpleeg de instructies van de ketel waarmee ze zijn uitgerust

MINIMAAL NOODZAKELIJKE TOEBEHOREN IN PPS VOOR AANSLUITING LUCHT/ROOKGASSEN VOOR EEN HORIZONTALE AFVOER

TYPE KETEL	Ø AANSLUITDIAMETER		HORIZONTALE AFVOER/TOEVOER	CONDENSRECUPERATOR
Modulens AGC 15, 25, 35 Twineo EGC 25	- Ø 80/125 mm	Colli n°	DY882	-
		REF.	**20024743**	-
		Prijs excl. BTW €	**315,10**	**-**
PGC-45 AMC PRO EVO 45	- Ø 80/125 mm	Colli n°	DY882	DY916 (*)
		REF.	**20024743**	**20022810**
		Prijs excl. BTW €	**315,10**	**91,30**
PGC-65, 90, 115 AMC PRO EVO 65, 90, 115	- Ø 110/150 mm	Colli n°	DY881	DY916 (*)
		REF.	**20024744**	**20022811**
		Prijs excl. BTW €	**682,20**	**181,40**

(*) verplicht te gebruiken

DY 882
(HR 48)

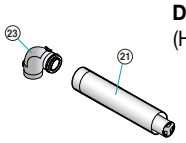

17 Controle buis
21 horizontale muurkoker

FUM_F0029B

DY 881

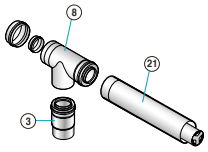

8 controle T-stuk
3 adapter Ø 100/150 mm op 110/150 mm
21 horizontale muurkoker

FUM_F0029B

PRIJZEN EXCL. BTW VOOR DE ANDERE MOGELIJKE TOEBEHOREN VOOR AANSLUITING LUCHT/ROOKGASSEN IN PPS (VERLENGSTUKKEN, T'S, BOCHTEN, COMPENSATIEMOF, DAKDOORGANG ...) : zie pagina's 287-289

AANSLUITING LUCHT/ROOKGASSEN

VOOR **MODULENS G®, TWINEO, ELIDENS EN AMC PRO EVO**

2 Configuratie C_{33x} - Verticale concentrische dakdoorvoer (aansluiting via een hellend dak of plat dak)

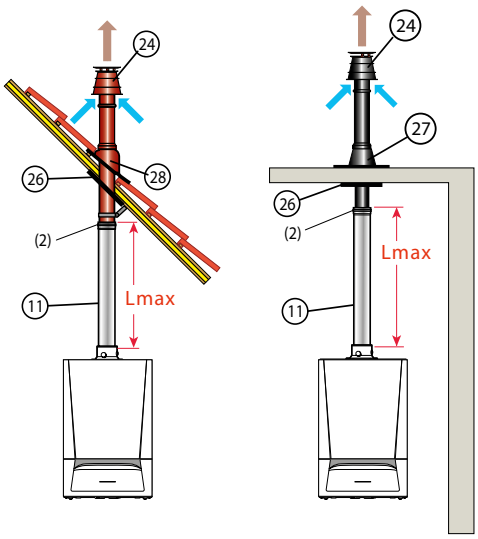

RJMLF0005A_
BE

	LMAX (m)	
	Ø 80/125 mm	Ø 110/150 mm
EGC 25, AGC 25	20	-
AMC PRO EVO 45, PGC-45	15	-
AMC PRO EVO 65, PGC-65	-	8
AMC PRO EVO 90, PGC-90	-	5,5
AMC PRO EVO 115, PGC-115	-	5

NOTA: voor de hybride warmtepompen raadpleeg de instructies van de ketel waarmee ze zijn uitgerust

MINIMAAL NOODZAKELIJKE TOEBEHOREN IN PPs

VOOR AANSLUITING LUCHT/ROOKGASSEN VOOR EEN VERTICALE AFVOER

TYPE KETEL	Ø AANSLUITDIAMETER		VERTICALE AFVOER/TOEVOER		CONDENSRECUPERATOR	ADAPTER
Twineo EGC 25 Modulens AGC 15, 25, 35	- Ø 80/125 mm	Colli n°	DY843 (zwart)	oF DY884 (rood)	-	-
		REF.	**20022838**	100002733	-	-
		Prijs excl. BTW €	**217,50**	**217,50**	**-**	**-**
PGC-45 AMC PRO EVO 45	- Ø 80/125 mm	Colli n°	DY843 (zwart)	oF DY844 (rood)	DY916 (*)	-
		REF.	**20022838**	100002733	**20022810**	
		Prijs excl. BTW €	**217,50**	**217,50**	**91,30**	
PGC-65, 90, 115 AMC PRO EVO 65, 90, 115	- Ø 110/150 mm	Colli n°		DY845 (zwart)	DY918 (*)	DY817 (Ø 110/150 op 100/150 mm)
		REF.		**20024745**	**20022811**	**20022832**
		Prijs excl. BTW €		**401,00**	**181,40**	**167,60**

(*) verplicht te gebruiken

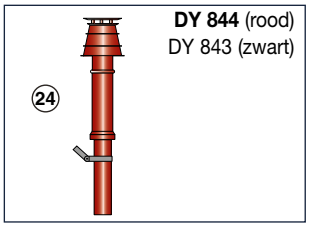

DY 844 (rood)
DY 843 (zwart)

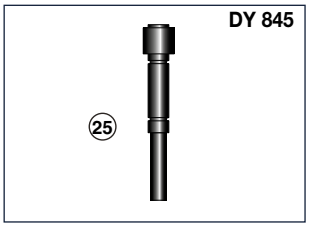

DY 845

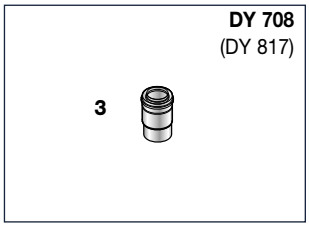

DY 708
(DY 817)

12

PRIJZEN EXCL. BTW VOOR DE ANDERE MOGELIJKE TOEBEHOREN VOOR AANSLUITING LUCHT/ROOKGASSEN IN PPS (VERLENGSTUKKEN, T'S, BOCHTEN, COMPENSATIEMOF, DAKDOORGANG...): zie pagina's 287-289

AANSLUITING LUCHT/ROOKGASSEN

VOOR **MODULENS G®, TWINEO, ELIDENS EN AMC PRO EVO**

3 **Configuratie C_{93x}**
- concentrische buizen in een stookplaats
- enkelv. leidingen in de schoorsteen
(luchttoever via de schoorsteen in tegenrichting)

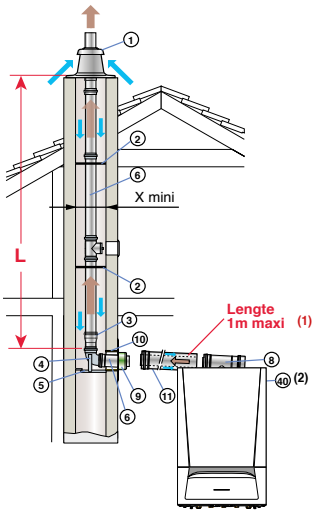

		Lmax (m)		
IN DE STOOKPLAATS (mm)		Ø 80/25		Ø 110/150
IN DE SCHOORSTEEN (mm)		Ø 80	Ø 110	Ø 110
EGC 25, AGC 25		20	-	-
AMC PRO EVO 45, PGC-45		15	21,5	-
AMC PRO EVO 65, PGC-65		-	-	29
AMC PRO EVO 90, PGC-90		-	-	24
AMC PRO EVO 115, PGC-115		-	-	19
x mini	⧄	140	160	160
	Ø	160	180	180

NOTA: voor de hybride warmtepompen raadpleeg de instructies van de ketel waarmee ze zijn uitgerust

(1) Voor iedere horizontale leiding, moet er 1,2 meter in de verticale richting Lmax afgetrokken worden. Zie volgende tabel.
(2) of eventueel te plaatsen thv merkteken **3**

MINIMAAL NOODZAKELIJKE TOEBEHOREN IN PPs

VOOR AANSLUITING LUCHT/ROOKGASSEN MET CONCENTRISCHE BUIZEN IN EEN STOOKPLAATS, ENKELWANDIGE VASTE BUIZEN IN DE SCHOORSTEEN

TYPE KETEL	Ø AANSLUITDIAMETER		AANSLUITKIT KETEL	AANSLUITKIT SCHOORSTEEN	CONDENSRECUPERATOR	ADAPTER
Modulens AGC 15, 25, 35 Twineo EGC 25	- Ø 80/125 mm in de stookplaats - Ø 80 mm in de schoorsteen	Colli n° REF. **Prijs excl. BTW €**	DY716 **20022827** **214,30**	DY717 **20022823** **234,40**	- - **-**	- - **-**
PGC-45 AMC PRO EVO 45	- Ø 80/125 mm in de stookplaats - Ø 80 mm in de schoorsteen	Colli n° REF. **Prijs excl. BTW €**	DY716 **20022827** **214,30**	DY717 **20022823** **234,40**	DY916 (*) **20022810** **91,30**	- - -
	- Ø 80/125 mm in de stookplaats - Ø 110 mm in de schoorsteen	Colli n° REF. **Prijs excl. BTW €**	DY716 **20022827** **214,30**	DY876 100008312 **315,10**	DY916 (*) **20022810** **91,30**	Ø 110 op 80 mm inbegrepen in DY 876 100008312 **315,10**
PGC-65, 90, 115 AMC PRO EVO 65, 90, 115	- Ø 110/150 mm in de stookplaats - Ø 110 mm in de schoorsteen	Colli n° REF. **Prijs excl. BTW €**	DY818 **20022831** **445,60**	DY177 84887577 **381,90**	DY918 (*) **20022811** **181,40**	DY817 **20022832** **167,60**

(*) verplicht te gebruiken

DY 717, (DY 177, 876)

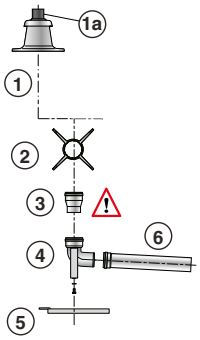

1 eindstuk met dichtingsplaat voor DY 177
1' eindstuk met dichtingsplaat voor DY 876 en DY 177
2 2 centreersterren
3 adapter
- Ø 80 op 100 mm voor DY 876
- geen adapter voor DY 717 en DY 177

4 bocht 87°
5 steunrail
6 verlengstuk 0,5 m

DY 716, (DY 818)

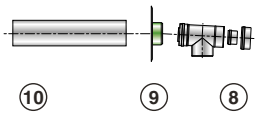

8 controle T-stuk
9 afwerkingsplaat
10 gegalvaniseerd muurstuk
L = 0,5 m

DY 817

8

PRIJZEN EXCL. BTW VOOR DE ANDERE MOGELIJKE TOEBEHOREN VOOR AANSLUITING LUCHT/ROOKGASSEN IN PPS (VERLENGSTUKKEN, T'S, BOCHTEN, COMPENSATIEMOF, DAKDOORGANG...): zie pagina's 287-289

AANSLUITING LUCHT/ROOKGASSEN

VOOR **MODULENS G®, TWINEO, ELIDENS EN AMC PRO EVO**

4 **Configuratie C_{93x}**
- concentrische buizen in de stookplaats,
- flexibele buizen in schoorsteen (luchttoevoer in tegenrichting)

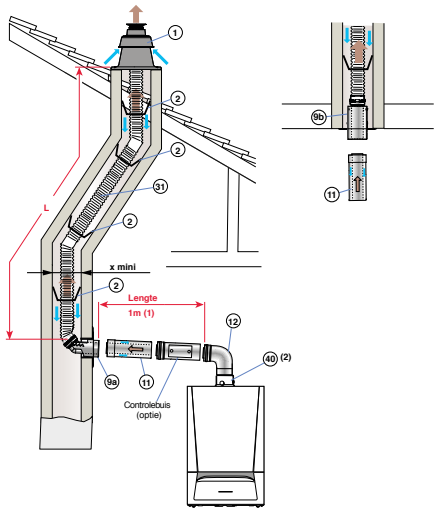

	LMAX (m) IN DE STOOKPLAATS Ø 80/125 MM IN DE SCHOORSTEEN Ø 80 MM	Ø 110/150 MM Ø 110
EGC 25, AGC 25	20	-
AMC PRO EVO 45, PGC-45	15	-
AMC PRO EVO 65, PGC-65	-	20
AMC PRO EVO 90, PGC-90	-	17
AMC PRO EVO 115, PGC-115	-	14
x mini ⧄	140	170
x mini ⌀	160	190

NOTA: voor de hybride warmtepompen raadpleeg de instructies van de ketel waarmee ze zijn uitgerust

(1) Voor iedere horizontale leiding, moet er 1,2 meter in de verticale richting Lmax afgetrokken worden. Zie volgende tabel.
(2) of eventueel te plaatsen thv merkteken **3**

MINIMAAL NOODZAKELIJKE TOEBEHOREN IN PPs

VOOR AANSLUITING LUCHT/ROOKGASSEN MET CONCENTRISCHE BUIZEN IN DE STOOKPLAATS, FLEXIBELE BUIZEN IN SCHOORSTEEN .....

TYPE KETEL	Ø AANSLUITDIAMETER		AANSLUITKITS KETEL + SCHOORSTEEN			CONDENS-RECUPERATOR	ADAPTER	FLEXIBELE BUIZEN
Modulens AGC 15, 25, 35 Twineo EGC 25	- Ø 80/125 mm in de stookplaats - Ø 80 mm in de schoorsteen	Colli n°	DY925 (loodrecht)	of	DY927 + DY899 (onder schoorsteen)	-	-	DY897 (lg 12,5 m) (1)
		REF.	**20024751**	of	7650964 + 100015329	-		**20022819**
		Prijs excl. BTW €	**690,60**	**of**	**+ 584,60**	**-**		**543,20**
PGC-45 AMC PRO EVO 45	- Ø 80/125 mm in de stookplaats - Ø 80 mm in de schoorsteen	Colli n°	DY925 (loodrecht)	of	DY927 + DY899 (onder schoorsteen)	DY916 (*)		DY897 (lg 12,5 m) (1)
		REF.	**20024751**	of	7650964 + 100015329	**20022810**		**20022819**
		Prijs excl. BTW €	**690,60**	**of**	**+ 584,60**	**91,30**		**543,20**
PGC-65, 90, 115 AMC PRO EVO 65, 90, 115	- Ø 110/150 mm in de stookplaats - Ø 110 mm in de schoorsteen	Colli n°	DY818	+	DY888	DY918 (*)	DY 817 (Ø 100/150 op 110/150)	DY 889 (lg 15 m) (1)
		REF.	**20022831**	+	**20022820**	**20022811**	**20022832**	**20022830**
		Prijs excl. BTW €	**445,60**	**+**	**543,20**	**181,40**	**167,60**	**808,40**

(1) andere lengtes van de flexiblele buis zijn verkrijgbaar: zie p 246

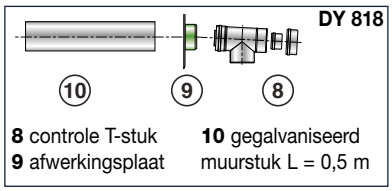

8 controle T-stuk
9 afwerkingsplaat
10 gegalvaniseerd muurstuk L = 0,5 m

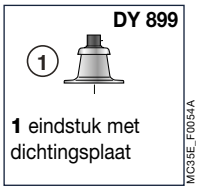

1 eindstuk met dichtingsplaat

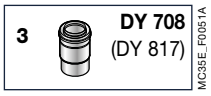

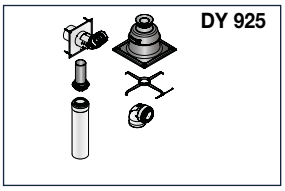

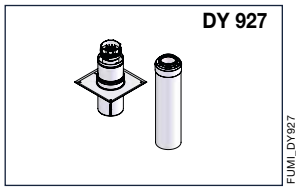

PRIJZEN EXCL. BTW VOOR DE ANDERE MOGELIJKE TOEBEHOREN VOOR AANSLUITING LUCHT/ROOKGASSEN IN PPS (VERLENGSTUKKEN, T'S, BOCHTEN, COMPENSATIEMOF, DAKDOORGANG...) : zie pagina's 287-289

AANSLUITING LUCHT/ROOKGASSEN

VOOR **MODULENS G®, TWINEO, ELIDENS EN AMC PRO EVO**

5 Configuratie C_{53} - gescheiden aanvoer/afvoer met adaptor (verbrandingslucht aan de buitengevel genomen)

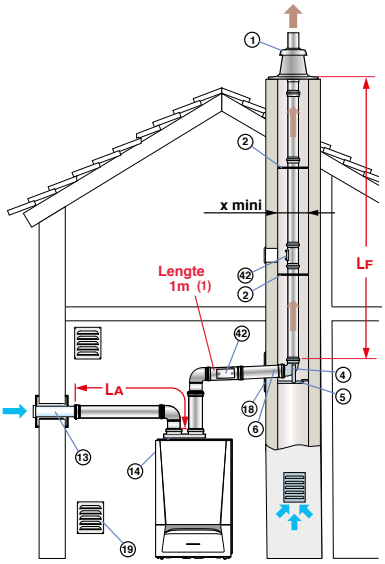

Afgebeelde ketel: Evodens AMC
(1) Voor iedere horizontale leiding, moet er 1,2 meter in de verticale richting Lmax afgetrokken worden. Zie volgende tabel.

MET ADAPTER BI-FLUX		(LA+LF) max (m) Ø 80/125 mm naar 2x80 mm	Ø 100/150 mm naar 2x100 mm
EGC 25, AGC 25		40	-
AMC PRO EVO 45, PGC-45		20,5	-
AMC PRO EVO 65, PGC-65		-	23
AMC PRO EVO 90, PGC-90		-	17,5
AMC PRO EVO 115, PGC-115		-	16 (1)
x mini	⧄	140	160
	⌀	160	180

(!) Opgelet: deze configuratie is enkel mogelijk in een stooklokaal

NOTA: voor de hybride warmtepompen raadpleeg de instructies van de ketel waarmee ze zijn uitgerust
(1) lucht max. 11 m + rookgassen max. 5 m

MINIMAAL NOODZAKELIJKE TOEBEHOREN IN ALU VOOR AANSLUITING LUCHT/ROOKGASSEN MET GESCHEIDEN AANVOER/AFVOER

TYPE KETEL	Ø AANSLUITDIAMETER		ADAPTER BI-FLUX	BUITENLUCHT-AANZUIGING	AANSLUITKIT SCHOORSTEEN	AFWERKINGSPLAAT
Modulens AGC 15, 25, 35 Twineo EGC 25	- Ø 80/125 mm op 2 x 80 mm	Colli n°	DY868	DY38	DY711	DY757
		REF.	**20024746**	84887438	84887711	84887757
		Prijs excl. BTW €	**95,50**	**145,30**	**273,70**	**66,80**
PGC-45	- Ø 80/125 mm op 2 x 80 mm	Colli n°	DY933	DY38	DY711	DY757
		REF.	7736229	84887438	84887711	84887757
		Prijs excl. BTW €	**122,10**	**145,30**	**273,70**	**66,80**
PGC-65/90/115	- Ø 100/150 mm op 2 x 100 mm	Colli n°	DY820	DY810	DY633	DY752
		REF.	**20024648**	100002285	84887633	84887752
		Prijs excl. BTW €	**70,00**	**141,10**	**419,10**	**66,80**
AMC PRO EVO 45	- Ø 80/125 mm op 2 x 80 mm	Colli n°	DY906	DY38	DY711	DY757
		REF.	**20024747**	84887438	84887711	84887757
		Prijs excl. BTW €	**102,90**	**145,30**	**273,70**	**66,80**
AMC PRO EVO 65, 90,115	- Ø 100/150 mm op 2 x 100 mm	Colli n°	DY907	DY810	DY633	DY752
		REF.	**20024748**	100002285	84887633	84887752
		Prijs excl. BTW €	**118,90**	**141,10**	**419,10**	**66,80**

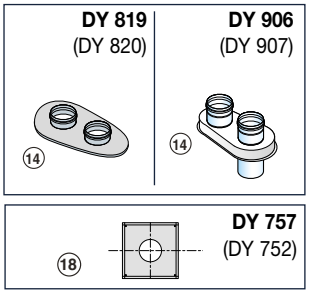

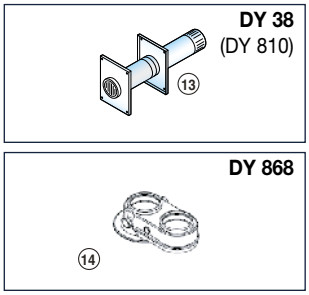

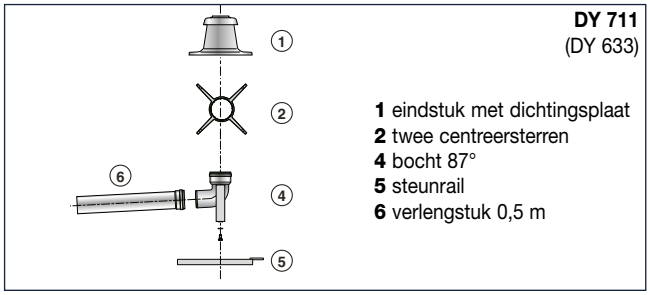

PRIJZEN EXCL. BTW VOOR DE ANDERE MOGELIJKE TOEBEHOREN VOOR AANSLUITING LUCHT/ROOKGASSEN IN PPS (VERLENGSTUKKEN, T'S, BOCHTEN, COMPENSATIEMOF, DAKDOORGANG...) : zie pagina's 287-289

AANSLUITING LUCHT/ROOKGASSEN

VOOR **MODULENS G®, TWINEO, ELIDENS EN AMC PRO EVO**

6 **Configuratie B_{23P} - schoorsteenaansluiting (verbrandingslucht genomen in de stookplaats)**

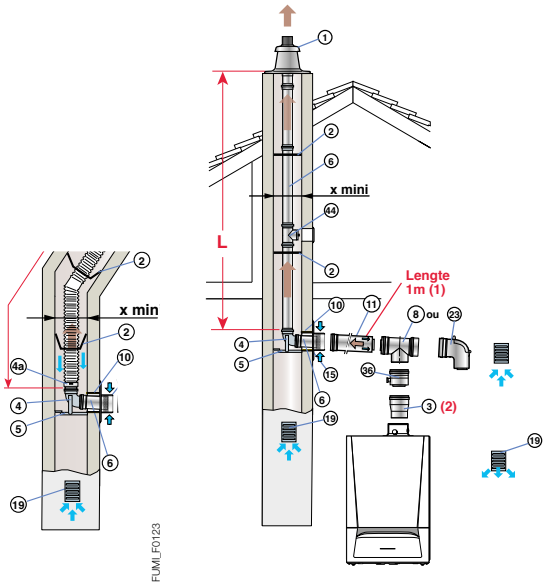

	Lmax (m) Ø 80 MM RIGIDE	Ø 100 MM RIGIDE	Ø 80 MM FLEX	Ø 110 MM FLEX
EGC 25, AGC 25	40	-	40*	-
AMC PRO EVO 45, PGC-45	32	-	21	-
AMC PRO EVO 65, PGC-65	-	40	-	32*
AMC PRO EVO 90, PGC-90	-	40	-	30
AMC PRO EVO 115, PGC-115	-	39	-	28
x mini ⧄	140	170	140	170
x mini ⌀	160	190	160	190

* (!): de maximum hoogte van de rookgasbuizen vanaf de ondersteuningsbocht tot de uitgang mag de 25 m voor de PPS flexibel niet overschrijden Indien grotere afstanden worden toegepast dient een extra bevestgingsbeugel per bijkomende 25m te worden voorzien.

Voorgestelde ketel: AMC PRO EVO
(1) Voor iedere horizontale leiding, moet er 1,2 meter in de verticale richting Lmax afgetrokken worden. Zie volgende tabel.
(2) of eventueel te plaatsen thv merkteken **3**

MINIMAAL NOODZAKELIJKE TOEBEHOREN IN PPS VOOR SCHOORSTEENAANSLUITING

TYPE KETEL	Ø AANSLUITDIAMETER		AANSLUITKIT KETEL	AANSLUITKIT SCHOORSTEEN	CONDENS-RECUPERATOR	ADAPTER	FLEXIBELE BUIZEN
Modulens AGC 15, 25, 35 Twineo EGC 25	- Ø 80/125 mm in de stookplaats - Ø 80 mm (vast) in de schoorsteen	Colli n°	DY913	DY717	-	-	-
		REF.	**20022821**	**20022823**	-	-	-
		Prijs excl. BTW €	**258,80**	**234,40**	-	-	-
	- Ø 80/125 mm in de stookplaats - Ø 80 mm (flex) in de schoorsteen	Colli n°	DY924		-	-	DY897 (lg 12,5 m) (1)
		REF.	**20024750**		-	-	**20022819**
		Prijs excl. BTW €	**615,30**		-	-	**543,20**
PGC-45 AMC PRO EVO 45	- Ø 80/125 mm in de stookplaats - Ø 80 mm (vast) in de schoorsteen	Colli n°	DY913	DY717	DY916 (*)	-	-
		REF.	**20022821**	**20022823**	**20022810**	-	-
		Prijs excl. BTW €	**258,80**	**234,40**	**91,30**	-	-
	- Ø 80/125 mm in de stookplaats - Ø 80 mm (flex) in de schoorsteen	Colli n°	DY924		DY916 (*)	-	DY897 (lg 12,5 m) (1)
		REF.	**20024750**		**20022810**	-	**20022819**
		Prijs excl. BTW €	**615,30**		**91,30**	-	**543,20**
PGC-65, 90, 115 AMC PRO EVO 65, 90, 115	- Ø 100/150 mm in de stookplaats - Ø 110 mm (rigide) in de schoorsteen	Colli n°	DY914	DY177	DY918 (*)	DY 817 (Ø 100/150 naar 110/150)	-
		REF.	**20022812**	84887577	**20022811**	**20022832**	-
		Prijs excl. BTW €	**436,00**	**381,90**	**181,40**	**167,60**	-
	- Ø 110/150 mm in de stookplaats - Ø 110 mm (flex) in de schoorsteen	Colli n°	DY914	DY888	DY918 (*)	DY 817 (Ø 100/150 naar 110/150)	DY889 (lg 15 m)(1)
		REF.	**20022812**	**20022820**	**20022811**	**20022832**	**20022830**
		Prijs excl. BTW €	**436,00**	**543,20**	**181,40**	**167,60**	**808,40**

(1) andere lengtes van de flexiblele buis zijn verkrijgbaar: zie p 246

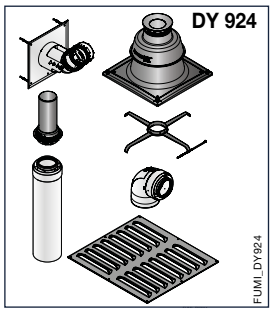

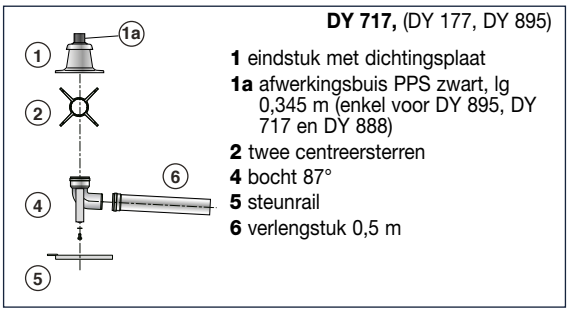

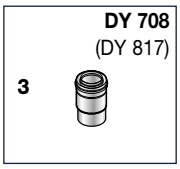

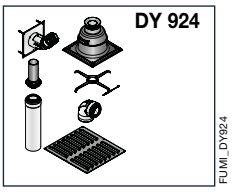

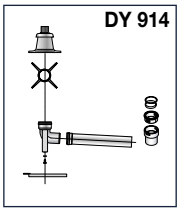

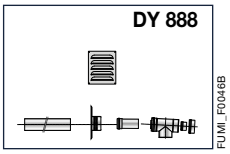

PRIJZEN EXCL. BTW VOOR DE ANDERE MOGELIJKE TOEBEHOREN VOOR AANSLUITING LUCHT/ROOKGASSEN IN PPS (VERLENGSTUKKEN, T'S, BOCHTEN, COMPENSATIEMOF, DAKDOORGANG...) : zie pagina's 287-289

AANSLUITING LUCHT/ROOKGASSEN

ENKEL VOOR **AMC PRO EVO 45, 65, 90 EN 115**

7 Configuratie B_{23P} voor cascade installaties

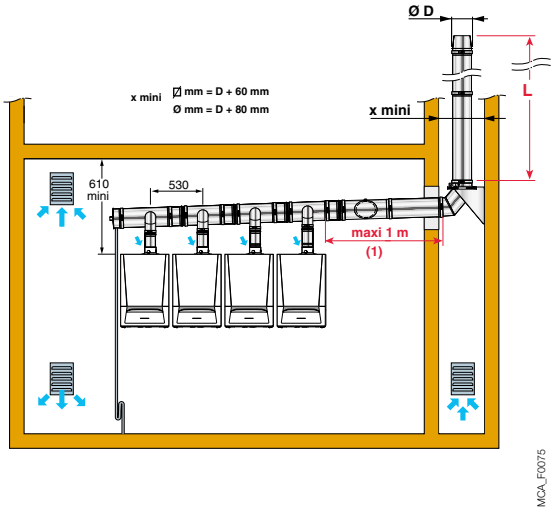

x mini	⧄ (mm)	D + 60
	Ø (mm)	D + 80

CONTACTEER VAN MARCKE
VOOR EEN PPS
ROOKGASCOLLECTOR OP MAAT

(1) maximale lengte in rekening gebracht voor de dimensionering; voor andere lengtes dient een berekening te gebeuren.

MAXIMAAL TOEGELATEN LENGTE L (M) IN FUNCTIE VAN Ø VAN DE LEIDING D (MM) VOOR VERSCHILLENDE CASCADE OPSTELLINGEN

- cascade opstellingen in lijn tegen muur of in lijn op de vloer

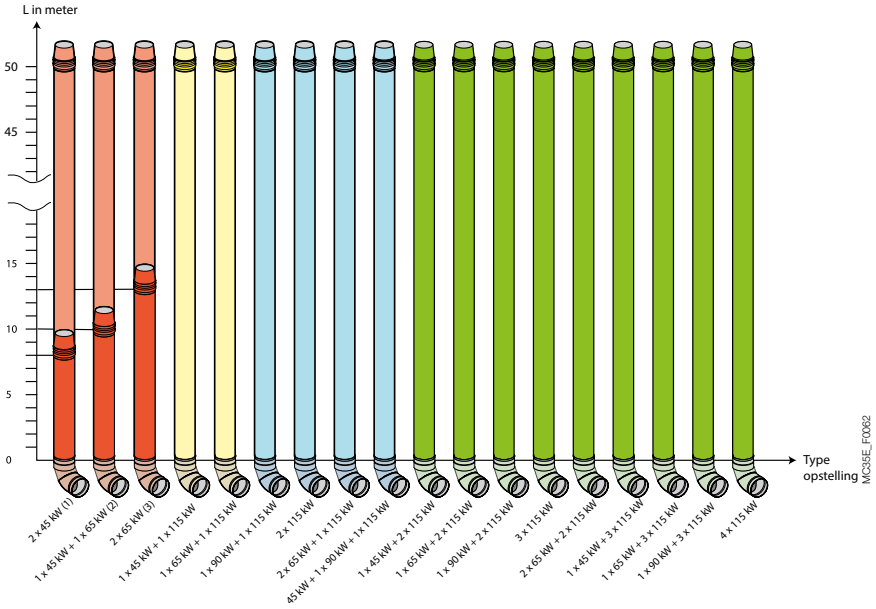

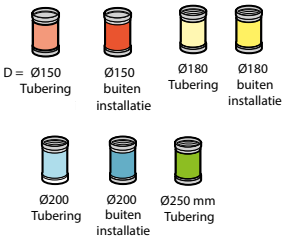

NOTA: Indien de buizen aan de buitenkant gemonteerd worden, is de maximale hoogte voor een optimale werking:

(1) : 7,90 m	(2) : 10,20 m
(3) : 13,10 m	(4) : 9,80 m
(5) : 11,70 m	(6) : 14,00 m
(7) : 16,40 m	(8) : 14,30 m

- cascade opstellingen rug aan rug op de vloer

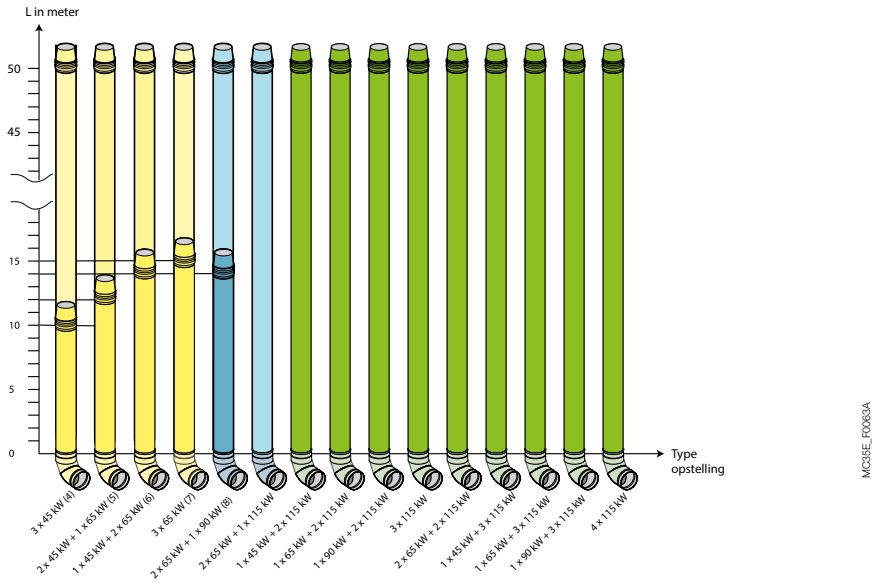

NOTA: De gegeven lengtes zijn enkel indicatief. De Dietrich kan in geen enkel geval aansprakelijk worden gesteld. Voor een afwijkende configuratie, gelieve ons te raadplegen voor een berekening in functie van de werkelijke toestand.

- Ketels AMC PRO EVO 45/60/90/115, werking 80/60°C
- Uitgang overdruk aan de ketel minder dan 50 Pa

AANSLUITING LUCHT/ROOKGASSEN

ENKEL VOOR **MODULENS G®, TWINEO**

12 Configuratie C_{43x} - CLV collectieve luchttoevoer en rookgasafvoer

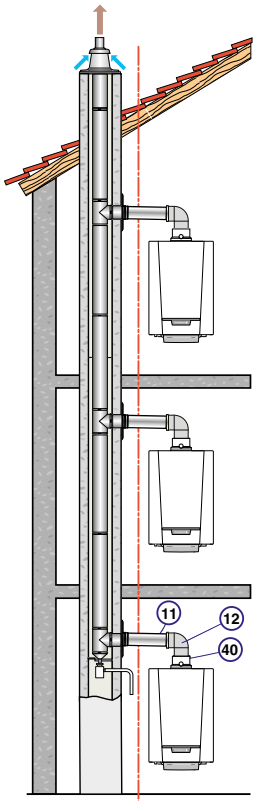

FUM_F0028B

OPMERKING: het is mogelijk ketels van verschillend vermogen aan te sluiten op één CLV, raadpleeg hiervoor de fabrikant van de CLV.

MINIMAAL NOODZAKELIJKE TOEBEHOREN PPS VOOR AAN SLUITING LUCHT/ROOKGASSEN OP EEN CLV-SCHOORSTEEN

Modulens AGC 15, 25, 35 Twineo EGC 25	Aansluitkit ketel op CLV	Colli n° REF. **Prijs excl. BTW €**	DY887 100014000 **239,80**

NOTA: voor de hybride warmtepompen raadpleeg de instructies van de ketel waarmee ze zijn uitgerust

DY 887
(DY 921)

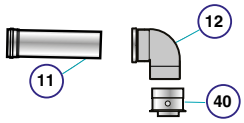

11 verlengstuk 0,5 m
12 bocht 90° Ø 80/125 mm
40 adapter Ø 60/100 naar 80/125 mm (niet gebruikt)

AANSLUITING LUCHT/ROOKGASSEN

VOOR **CFU C**

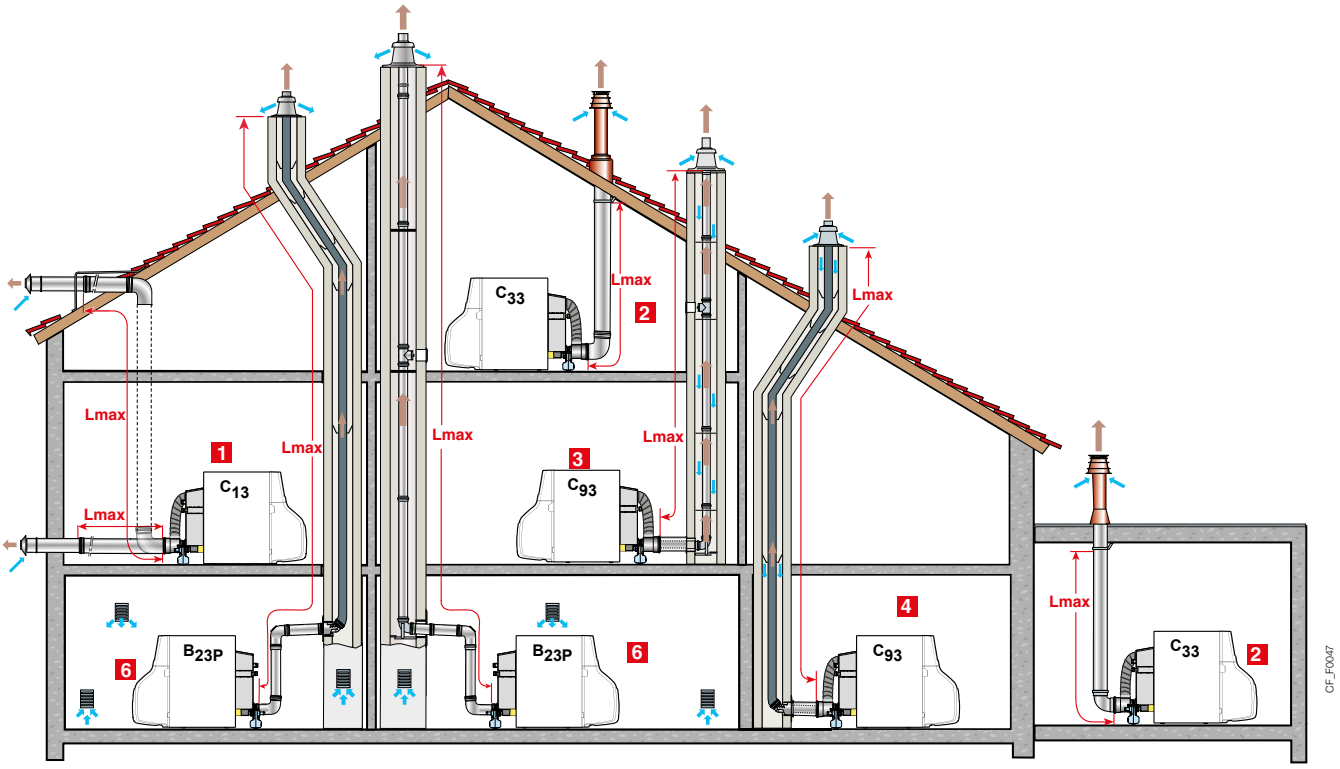

CLASSIFICATIE

1 Configuratie C_{13} : Aansluiting luchttoevoer/rookgassenafvoer door middel van concentrische buizen met een horizontale afvoer (muurkoker)

2 Configuratie C_{33} : Aansluiting luchttoevoer/rookgassenafvoer door middel van concentrische buzen met een verticale afvoer (dakdoorvoer)

3 Configuratie C_{93}: Aansluiting van de luchttoevoer/rookgassenafvoer met concentrische buizen in de stookplaats en enkelwandige buizen in de schoorsteen (luchttoevoer wordt genomen via de schoorsteen)

4 Aansluiting luchttoevoer/rookgassenafvoer met concentrische buizen in de stookplaats en enkelwandige flexibele afvoerbuis in de schoorsteen. (luchttoevoer wordt genomen via de schoorsteen).

6 Configuratie B_{23P} : Schoorsteenaansluiting (luchttoevoer genomen uit de stookplaats)

TABEL MET DE MAXIMAAL TOEGELATEN BUISLENGTE TOEVOER/AFVOER IN FUNCTIE TOT DE GEKOZEN KETEL

AANSLUITING TYPE LUCHTTOEVOER/ROOKGASSENAFVOER			L_{MAX} : MAXIMALE LENGTE VAN DE AANSLUITLEIDINGEN (M)		
			CFU C 24 EN 32 FF	CFU C 19, 24 EN 32	ZIE PAG.
Aansluiting met concentrische buizen met een horizontale afvoer (PPs)	C_{13}	Ø 80/125 mm	12	-	p 249
Aansluiting met concentrische buizen met een verticale afvoer (PPs)	C_{33}	Ø 80/125 mm	12	-	p 249
Leidingen : • concentrisch in de stookplaats • enkelvoudig in de schoorsteen (luchttoevoer via schoorsteen) (PPs)	C_{93}	Ø 80/125 mm Ø 80mm	15	-	p 250
Leidingen : • concentrisch in de stookplaats • flexibel in de schoorsteen (luchttoevoer via schoorsteen) (PPs)	C_{93}	Ø 80/125 mm Ø 80 mm	15	-	p 250
Via de schoorsteen (Vast of flexibel) (luchttoevoer via de stookplaats) (PPs)	B_{23P}	Ø 80 mm (**vast**) Ø 80 mm (**flex**)	- -	12 (1) 15	p 251

(1) 12 meter met 3 bochten.

NOTA : L_{MAX} wordt bepaald door de som te maken van alle buislengten (luchttoevoerbuizen en rookafvoerbuizen) en alle lengten van elk afzonderlijk toebehoren :
- Ø 80/125 mm en Ø 80 mm (PPs) : bocht 87° = 1,9 m, bocht 45° = 1,2 m, controlebocht = 1,9 m, rechte controle buis = 0,3 m, controle T-stuk = 4,2 m, 1 controlebuis voor flexiblele leiding = 0,3 m

AANDACHT : Deze ketels werden ontworpen, getest en gekeurd met de rookafvoerbuizen vermeld in de prijslijst, conform de normeisen. Wij garanderen de veiligheid en de goede werking enkel en alleen wanneer deze ketels geplaatst worden met de gekeurde afvoerbuizen en wanneer de voorgeschreven richtlijnen uit de technische documentaties in acht worden genomen.

PRIJZEN EXCL. BTW VOOR DE ANDERE MOGELIJKE TOEBEHOREN VOOR AANSLUITING LUCHT/ROOKGASSEN IN PPS (VERLENGSTUKKEN, T'S, BOCHTEN, COMPENSATIEMOF, DAKDOORGANG...) : zie pagina's 287-289

AANSLUITING LUCHT/ROOKGASSEN

VOOR **CFU C CFU C**

1 Configuratie C_{13} - Horizontale concentrische muurkoker (aansluiting door een buitenmuur of horizontaal door het dak)

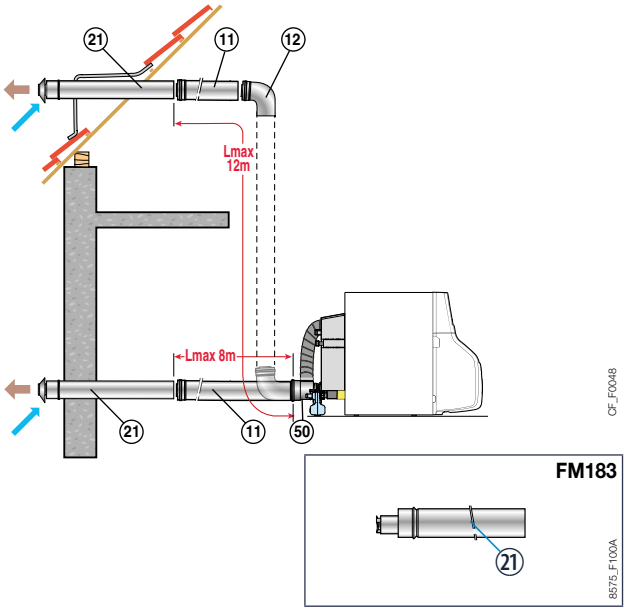

㉑ horizontale leiding

TYPE KETEL	Lmax (m) Ø 80/125 mm
CFU C 24 en 32	12 (1)

(1) Bij horizontale leiding, overschrijdt de 8m niet

MINIMAAL NOODZAKELIJKE TOEBEHOREN IN PPS VOOR AANSLUITING LUCHT/ ROOKGASSEN OP HORIZONTALE AFVOER/ TOEVOER

Horizontale afvoer/toevoer Ø 80/125 mm	Colli n°	FM183
	REF.	**20022841**
	Prijs excl. BTW €	**138,90**
Kit FF CFU C 24 en 32	Colli n°	MY920
	REF.	**20024450**
	Prijs excl. BTW €	**226,00**

2 Configuratie C_{33} - Verticale concentrische dakdoorvoer (aansluiting via een hellend dak of plat dak)

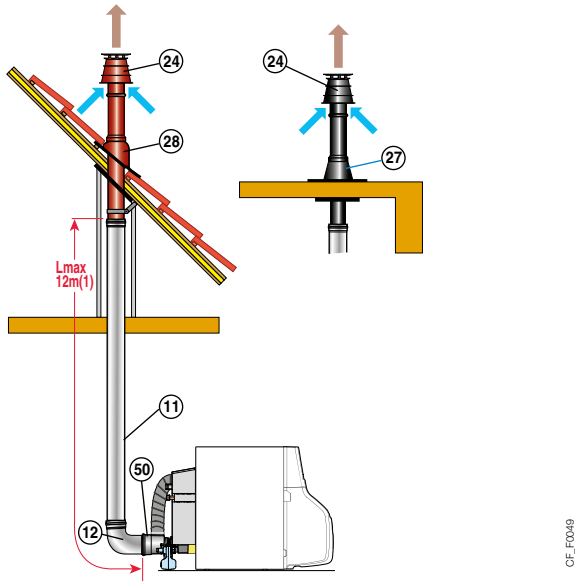

(1) Voor iedere horizontale leiding, moet er 1,2 meter in de verticale richting Lmax afgetrokken worden. Zie volgende tabel.

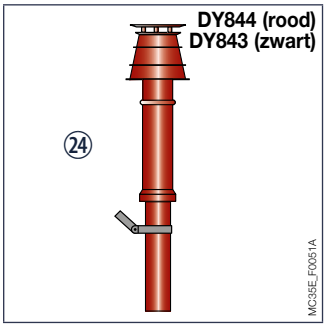

㉔ verticale leiding

TYPE KETEL	Lmax (m) Ø 80/125 mm
CFU C 24 en 32	12

MINIMAAL NOODZAKELIJKE TOEBEHOREN IN PPS VOOR AANSLUITING LUCHT/ ROOKGASSEN OP VERTICALE AFVOER/ TOEVOER

Verticale muurkoker of	zwart	Colli n°	DY843
		REF.	**20022838**
		Prijs excl. BTW €	**217,50**
	rood	Colli n°	DY844
		REF.	100002733
		Prijs excl. BTW €	**217,50**
Bocht 87°		Colli n°	DY131
		REF.	**20024741**
		Prijs excl. BTW €	**80,60**
Kit FF CFU C 24 en 32		Colli n°	MY920
		REF.	**20024450**
		Prijs excl. BTW €	**226,00**

PRIJZEN EXCL. BTW VOOR DE ANDERE MOGELIJKE TOEBEHOREN VOOR AANSLUITING LUCHT/ROOKGASSEN IN PPS (VERLENGSTUKKEN, T'S, BOCHTEN, COMPENSATIEMOF, DAKDOORGANG...) : zie pagina's 287-289

AANSLUITING LUCHT/ROOKGASSEN

VOOR **CFU C CFU C**

3 4 **Configuratie C_{93}**
- concentrische buizen in een stookplaats
- enkelvoudige leidingen in de schoorsteen
(luchttoever via de schoorsteen in tegenrichting)

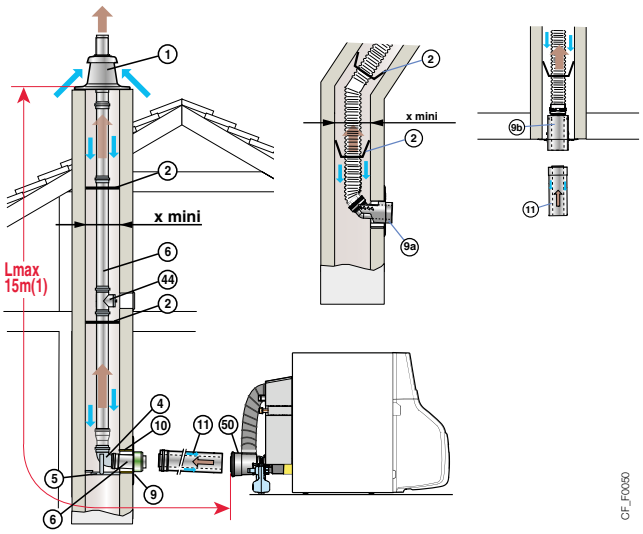

(1) Voor iedere horizontale leiding, moet er 1,2 meter in de verticale richting Lmax afgetrokken worden. Zie volgende tabel.

		Lmax (m)	
IN DE STOOKPLAATS (MM)		Ø 80/125 mm	
IN DE SCHOORSTEEN (MM)		Ø 80 mm VAST	Ø 80 mm FLEX
CFU C 24 en 32		15	15
x mini	⧄	140	140
	⌀	160	160

Kit FF CFU C 24 en 32	Colli n°	MY920
	REF.	**20024450**
	Prijs excl. BTW €	**226,00**

MINIMAAL NOODZAKELIJKE TOEBEHOREN IN PPS VOOR AANSLUITING LUCHT/ROOKGASSEN MET CONCENTRISCHE BUIZEN

IN DE STOOKPLAATS, VASTE BUIZEN OF FLEXIBELS IN DE SCHOORSTEEN

TYPE KETEL	Ø AANSLUITDIAMETER		SCHOUWAANSLUITINGSKIT	AFWERKINGS-PLAAT	MUUR-DOORVOER	BOCHT 87°	FLEXIBELE BUIZEN
CFU C 19 tot 32	- Ø 80/125 mm in de stookplaats - Ø 80 mm (rigide) vast in de schoorsteen	Colli n°	DY717	DY758	DY763	-	-
		REF.	**20022823**	**20022813**	**20022814**	-	-
		Prijs excl. BTW €	**234,40**	**96,50**	**43,50**	**-**	**-**
	- Ø 80/125 mm in de stookplaats - Ø 80 mm (flex) vast in de schoorsteen	Colli n°	DY925 (perpendiculaire)	-	-	-	DY897 (12,5)(1)
		REF.	**20024751**	-	-	-	**20022819**
		Prijs excl. BTW €	**690,60**	**-**	**-**	**-**	**543,20**
		of Colli n°	DY927 + DY899 (telescopisch, zonder leiding)	-	-	DY131	DY897 (12,5 m) (1)
		REF.	7650964 +100015329	-	-	**20024741**	**20022819**
		Prijs excl. BTW €	**313,00 + 271,60**	**-**	**-**	**80,60**	**543,20**

(1) andere lengtes van de flexiblele buis zijn verkrijgbaar: zie p 260

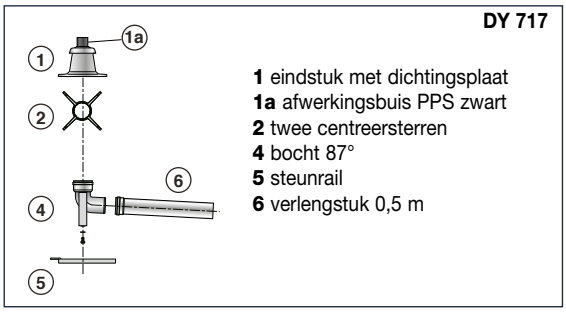

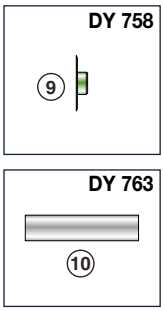

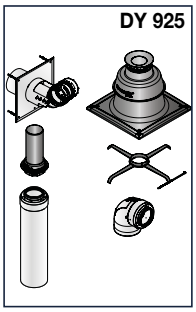

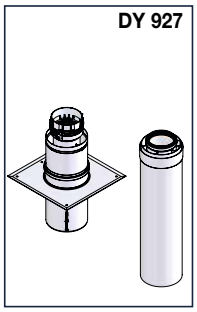

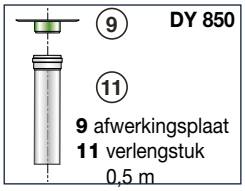

PRIJZEN EXCL. BTW VOOR DE ANDERE MOGELIJKE TOEBEHOREN VOOR AANSLUITING LUCHT/ROOKGASSEN IN PPS (VERLENGSTUKKEN, T'S, BOCHTEN, COMPENSATIEMOF, DAKDOORGANG...): zie pagina's 287-289

AANSLUITING LUCHT/ROOKGASSEN

VOOR **CFU C CFU C**

6 Configuratie B_{23P} - schoorsteenaansluiting verbrandingslucht genomen in de stookplaats

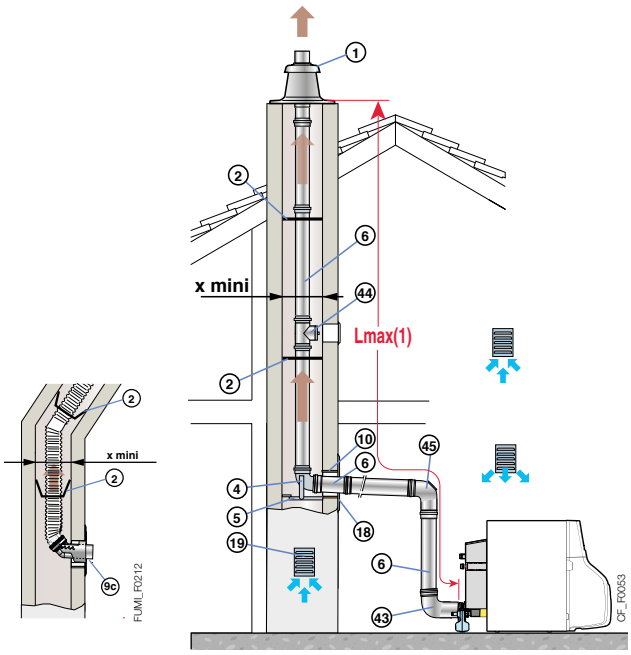

		Lmax (m) Ø 80 MM VAST	FLEX
CFU C 19, 24 en 32		15 (1)	15 (1)
CFU C 40 en 50		20	20
x mini	⧄	140	140
	⌀	160	160

(1) 12 meter met 3 bochten.

Opgelet: om trillingsgeluiden te vermijden, de buis in de schoortsteen niet vastmetselen

(1) Voor iedere horizontale leiding, moet er 1,2 meter in de verticale richting Lmax afgetrokken worden. Zie volgende tabel.

MINIMAAL NOODZAKELIJKE TOEBEHOREN IN PPs VOOR SCHOORSTEENAANSLUITING

TYPE KETEL	Ø AANSLUITDIAMETER			AANSLUITKIT SCHOORSTEEN	AFWERKINGSPLAAT	MUUR-DOORVOER	FLEXIBELE BUIZEN
CFU C 19 tot 32	- Ø 80 mm (vast)		Colli n°	DY717	DY757	DY753	-
			REF.	**20022823**	84887757	84887753	-
			Prijs excl. BTW €	**234,40**	**66,80**	**40,30**	**-**
	- Ø 80 mm (flex)	Quick Kit	Colli n°	DY923	DY757	DY753	DY897 (12,5 m) (1)
			REF.	**20024749**	84887757	84887753	**20022819**
			Prijs excl. BTW €	**459,40**	**66,80**	**40,30**	**543,20**
CFU C 40 en 50	- Ø 110 mm (vast)		Colli n°	DY177	DY879	DY753	-
			REF.	84887577	100010270	84887753	-
			Prijs excl. BTW €	**381,90**	**69,00**	**40,30**	**-**
	- Ø 110 mm (flex)		Colli n°	DY888	DY879	DY753	DY889 (15 m) (1)
			REF.	**20022820**	100010270	84887753	**20022830**
			Prijs excl. BTW €	**543,20**	**69,00**	**40,30**	**808,40**

(1) andere lengtes van de flexiblele buis zijn verkrijgbaar: zie p 260

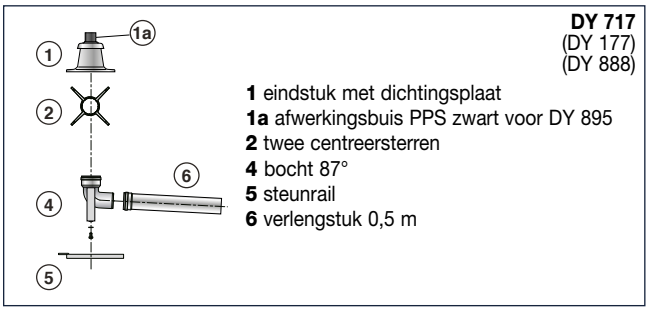

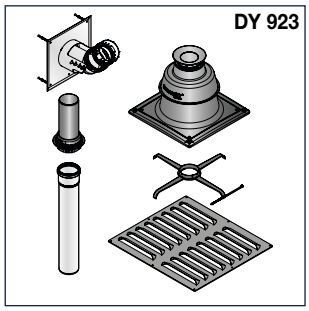

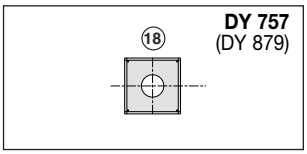

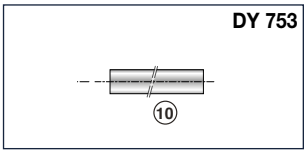

PRIJZEN EXCL. BTW VOOR DE ANDERE MOGELIJKE TOEBEHOREN VOOR AANSLUITING LUCHT/ROOKGASSEN IN PPS (VERLENGSTUKKEN, T'S, BOCHTEN, COMPENSATIEMOF, DAKDOORGANG...) : zie pagina's 287-289

AANSLUITING LUCHT/ROOKGASSEN

VOOR **MODULENS O®**

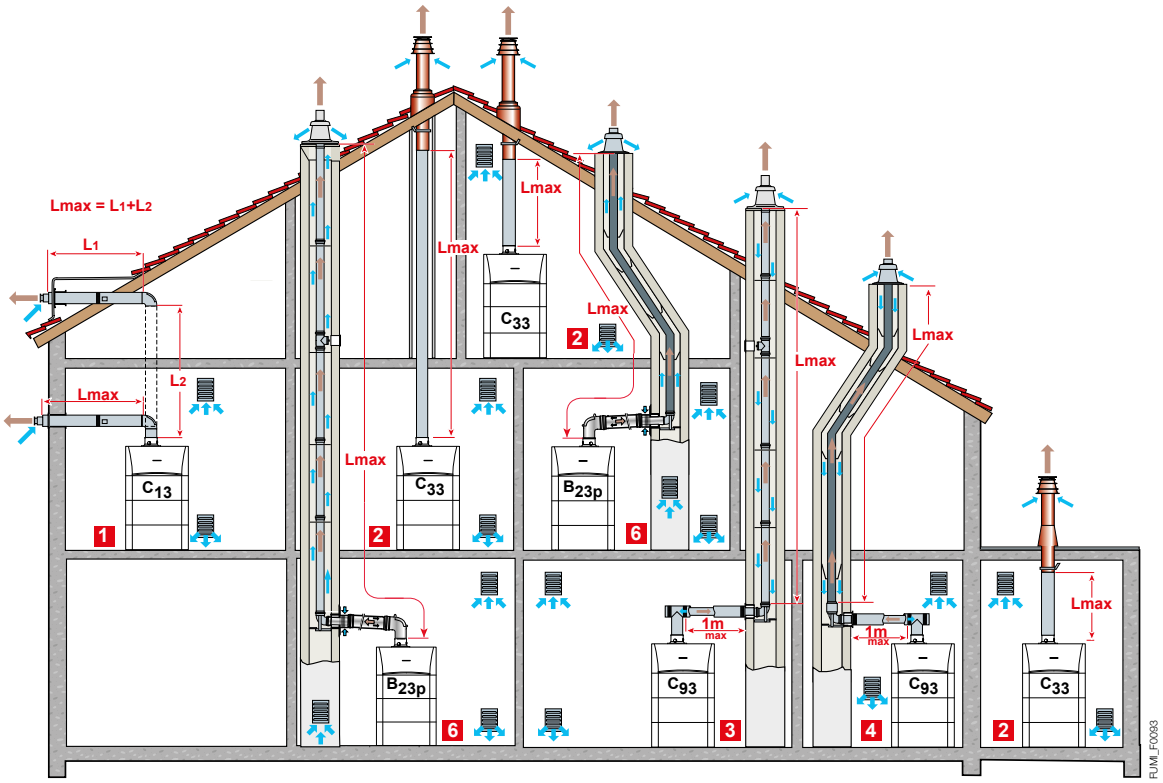

CLASSIFICATIE

1 Configuratie C_{13}: Aansluiting luchttoevoer/rookgassenafvoer door middel van concentrische buizen met een horizontale afvoer (muurkoker)

2 Configuratie C_{33}: Aansluiting luchttoevoer/ rookgassenafvoer door middel van concentrische buizen met een verticale afvoer (dakdoorvoer)

3 Configuratie C_{93} : Aansluiting van de luchttoevoer/rookgassenafvoer met concentrische buizen in de stookplaats en enkelwandige buizen in de schoorsteen (luchttoevoer wordt genomen via de schoorsteen)
of

4 Aansluiting luchttoevoer/rookgassenafvoer met concentrische buizen in de stookplaats en enkelwandige flexibele afvoerbuis in de schoorsteen. (luchttoevoer wordt genomen via de schoorsteen.

6 Configuratie B_{23P}: Schoorsteenaansluiting (luchttoevoer genomen uit de stookplaats)

TABEL MET DE MAXIMAAL TOEGELATEN BUISLENGTE TOEVOER/AFVOER IN FUNCTIE TOT DE GEKOZEN KETEL

AANSLUITING TYPE LUCHTTOEVOER/ROOKGASSENAFVOER			L_{MAX}: MAXIMALE LENGTE VAN DE AANSLUITLEIDINGEN (M)					
			AFC-S			PFC		ZIE PAG.
			18	24	30	45	60	
Aansluiting met concentrische buizen met een horizontale afvoer (PPs)	C_{13}	Ø 80/125 mm	8	8	8	-	-	p 253
Aansluiting met concentrische buizen met een verticale afvoer (PPs)	C_{33}	Ø 80/125 mm	8	8	8	-	-	p 253
Leidingen: • concentrisch in de stookplaats • enkelvoudig in de schoorsteen (luchttoevoer via schoorsteen) (PPs)	C_{93}	Ø 80/125 mm Ø 80mm	18	18	18	-	-	p 254
Leidingen: • concentrisch in de stookplaats • flexibel in de schoorsteen (luchttoevoer via schoorsteen) (PPs)	C_{93}	Ø 80/125 mm Ø 80 mm	15	15	15	-	-	p 254
Via de schoorsteen (Vast of flexibel) (luchttoevoer via de stookplaats) (PPs)	B_{23P}	Ø 80 mm (**vast**)	18	18	18	-	-	p 255
		Ø 80 mm (**flex**)	15	15	15	-	-	
		Ø 110 mm (**vast**)	-	-	-	35	35	p 255
		Ø 110 mm (**flex**)	-	-	-	30	30	

NOTA: L_{MAX} wordt bepaald door de som te maken van alle buislengten (luchttoevoerbuizen en rookafvoerbuizen) en alle lengten van elk afzonderlijk toebehoren:
- Ø 80/125 mm (PPs): bocht 87° = 1,5 m, bocht 45° = 1 m, controle T-stuk 2,7 m, Rechte controle buis = 0,6 m, controle buis = 2 m
- Ø 80 mm (PPs): bocht 87° = 1,9 m, bocht 45° = 1,2 m, controlebocht = 1,9 m, rechte controle buis = 0,3 m, controle T-stuk = 4,2 m, 1 controlbuis voor flexibele leiding = 0,3 m

AANDACHT: Deze ketels werden ontworpen, getest en gekeurd met de rookafvoerbuizen vermeld in de prijslijst, conform de normeisen. Wij garanderen de veiligheid en de goede werking enkel en alleen wanneer deze ketels geplaatst worden met de gekeurde afvoerbuizen en wanneer de voorgeschreven richtlijnen uit de technische documentaties in acht worden genomen.

PRIJZEN EXCL. BTW VOOR DE ANDERE MOGELIJKE TOEBEHOREN VOOR AANSLUITING LUCHT/ROOKGASSEN IN PPS (VERLENGSTUKKEN, T'S, BOCHTEN, COMPENSATIEMOF, DAKDOORGANG...): zie pagina's 287-289

AANSLUITING LUCHT/ROOKGASSEN

VOOR **MODULENS O®**

1 **Configuratie C_{13} - Horizontale concentrische muurkoker (aansluiting door een buitenmuur of horizontaal door het dak)**

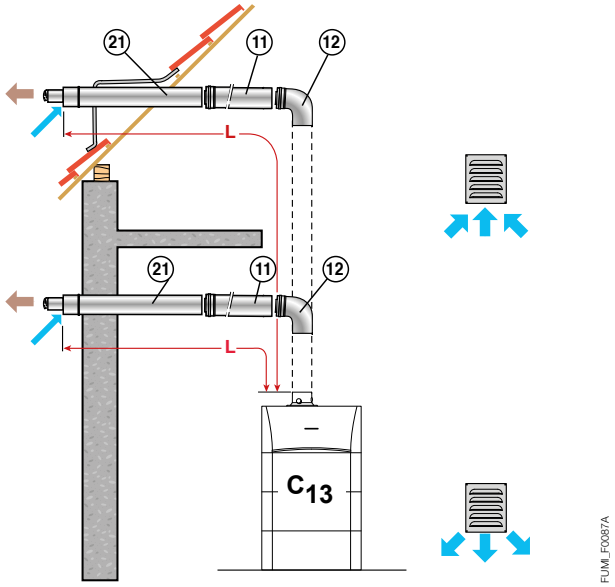

TYPE KETEL	L_{MAX} (m) Ø 80/125 mm
AFC-S…	8

MINIMAAL NOODZAKELIJKE TOEBEHOREN IN PPS VOOR AANSLUITING LUCHT/ROOKGASSEN OP HORIZONTALE AFVOER/TOEVOER

Horizontale afvoer/toevoer Ø 80/125 mm	Colli n°	FM183
	REF.	**20022841**
	Prijs excl. BTW €	**138,90**
Bocht 87°	Colli n°	DY131
	REF.	**20024741**
	Prijs excl. BTW €	**80,60**

FM 183

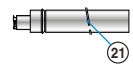

2 **Configuratie C_{33} - Verticale concentrische dakdoorvoer (aansluiting via een hellend dak of plat dak)**

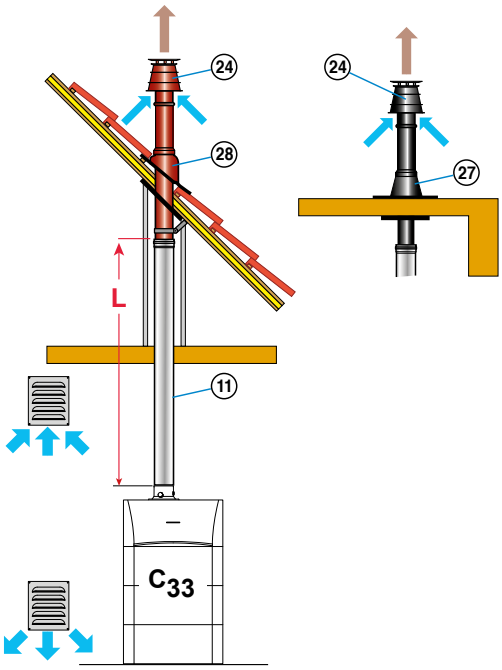

TYPE KETEL	L_{MAX} (m) Ø 80/125 mm
AFC-S…	8

MINIMAAL NOODZAKELIJKE TOEBEHOREN IN PPS VOOR AANSLUITING LUCHT/ROOKGASSEN OP VERTICALE AFVOER/TOEVOER

Verticale afvoer of	zwart	Colli n°	DY843
		REF.	**20022838**
		Prijs excl. BTW €	**217,50**
	rood	Colli n°	DY844
		REF.	100002733
		Prijs excl. BTW €	**217,50**

DY 844
(DY 843)

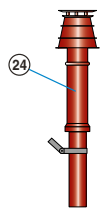

PRIJZEN EXCL. BTW VOOR DE ANDERE MOGELIJKE TOEBEHOREN VOOR AANSLUITING LUCHT/ROOKGASSEN IN PPS (VERLENGSTUKKEN, T'S, BOCHTEN, COMPENSATIEMOF, DAKDOORGANG…) : zie pagina's 287-289

AANSLUITING LUCHT/ROOKGASSEN

VOOR **MODULENS O®**

3 4 **Configuratie C_{93}**
- concentrische buizen in een stookplaats
- enkelvoudige leidingen in de schoorsteen (luchttoevoer via de schoorsteen in tegenrichting)

		Lmax (m)	
IN DE STOOKPLAATS (MM)		Ø 80/125 mm	
IN DE SCHOORSTEEN (MM)		Ø 80 mm VAST	Ø 80 mm FLEX
AFC-S…		18	15
x mini	⧄	140	140
	∅	160	160

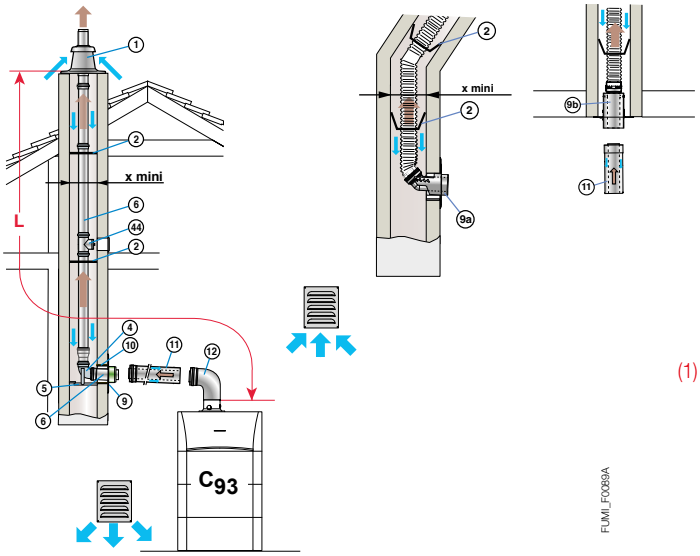

(1) Voor iedere horizontale leiding, moet er 1,2 meter in de verticale richting Lmax afgetrokken worden. Zie volgende tabel.

NOTA: De maximale lengtes (Lmax) aangeduid in de tabel zijn enkel geldig wanneer het horizontale gedeelte van de rookgasafvoer niet langer is dan 1m. Voor idere horizontale leiding, moet er 1,2 meter in de verticale richting Lmax afgetrokken worden. Zie volgende tabel.

MINIMAAL NOODZAKELIJKE TOEBEHOREN IN PPS VOOR AANSLUITING LUCHT/ROOKGASSEN MET CONCENTRISCHE BUIZEN IN DE STOOKPLAATS, FLEXIBELE OF VASTE BUIZEN IN SCHOORSTEEN

TYPE KETEL	Ø AANSLUITDIAMETER		SCHOUWAAN SLUITINGSKIT	AFWERKINGS-PLAAT	MUUR-DOORVOER	BOCHT 87°	FLEXIBELE BUIZEN
AFC-S…	Ø 80/125 mm in de stookplaats Ø 80 mm (vast) in de schoorsteen	Colli n°	DY717	DY758	DY763	DY131	-
		REF.	**20022823**	**20022813**	**20022814**	**20024741**	-
		Prijs excl. BTW €	**234,40**	**96,50**	**43,50**	**80,60**	**-**
	Ø 80/125 mm in de stookplaats Ø 80 mm (flex) in de schoorsteen of	Colli n°	DY925 (loodrecht)	DY758	DY763	DY131	DY897 (12,5 m) (1)
		REF.	**20024751**	**20022813**	**20022814**	**20024741**	**20022819**
		Prijs excl. BTW €	**690,60**	**96,50**	**43,50**	**80,60**	**543,20**
		Colli n°	DY927 + DY899 (telescopisch, zonder leiding)	-	-	-	DY897
		REF.	7650964 + 100015329	-	-	-	**20022819**
		Prijs excl. BTW €	**313,00 + 271,60**	**-**	**-**	**-**	**543,20**

(1) andere lengtes van de flexiblele buis zijn verkrijgbaar: zie pagina 247

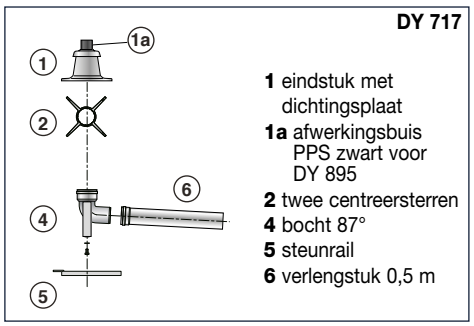

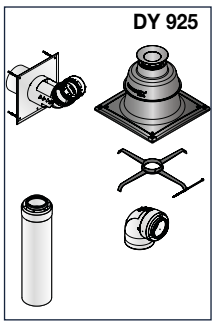

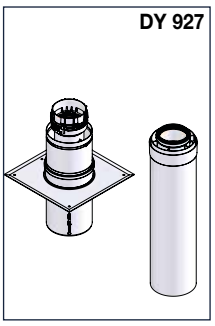

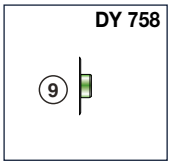

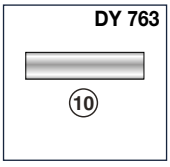

PRIJZEN EXCL. BTW VOOR DE ANDERE MOGELIJKE TOEBEHOREN VOOR AANSLUITING LUCHT/ROOKGASSEN IN PPS (VERLENGSTUKKEN, T'S, BOCHTEN, COMPENSATIEMOF, DAKDOORGANG…) : zie pagina's 287-289

AANSLUITING LUCHT/ROOKGASSEN

VOOR **MODULENS O®**

6 **Configuratie B_{23P} - schoorsteenaansluiting verbrandingslucht genomen in de stookplaats**

		Lmax (m) Ø 80 mm VAST	Ø 80 mm FLEX
AFC-S…		18	15
x mini	⧄	140	140
	⌀	160	160

- Met rookgasuitgang bovenaan

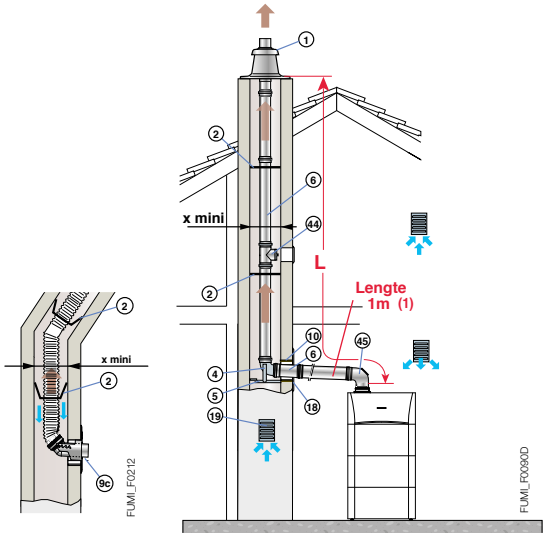

- Met rookgasuitgang achteraan

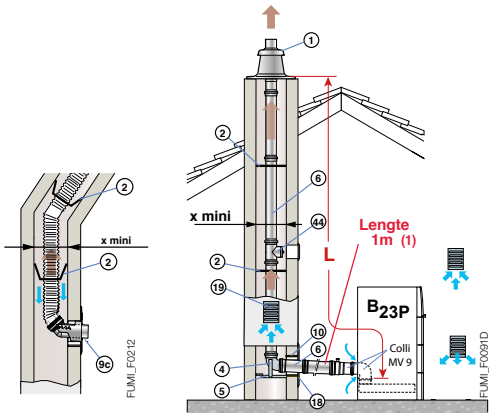

Opgelet: om trillingsgeluiden te vermijden, de buis in de schoortsteen niet vastmetselen

* De aard van de aansluitbuis moet conform zijn aan de pr NBN 61-002

NOTA: De maximale lengtes (Lmax) aangeduid in de tabel zijn enkel geldig wanneer het horizontale gedeelte van de rookgasafvoer niet langer is dan 1m. Voor iedere horizontale leiding, moet er 1,2 meter in de verticale richting Lmax afgetrokken worden. Zie volgende tabel.

MINIMAAL NOODZAKELIJKE TOEBEHOREN IN PPs VOOR SCHOORSTEENAANSLUITING

	TYPE KETEL	Ø AANSLUITDIAMETER		AANSLUITKIT KETEL	SCHOUW-AANSLUITINGSKIT	AFWERKINGS-PLAAT	CONTROLE BOCHT	FLEXIBELE BUIZEN	KIT UITGANG ACHTERAAN
MET ROOKGASUITGANG BOVENAAN	AFC-S…	- Ø 80 mm (vast)	Colli n°	DY717	DY757	DY753	DY877	-	-
			REF.	84887717	84887757	84887753	100008301	-	-
			Prijs excl. BTW €	**234,40**	**66,80**	**40,30**	**66,80**	**-**	**-**
		- Ø 80 mm (flex)	Colli n°	DY923	-	-	DY877	DY897 (12,5 m) (1)	-
			REF.	**20024749**	-	-	100008301	**20022819**	-
			Prijs excl. BTW €	**459,40**	**-**	**-**	**66,80**	**543,20**	**-**
MET ROOKGASUITGANG ACHTERAAN	AFC-S…	- Ø 80 mm (vast)	Colli n°	DY717	DY757	DY753	-	-	MV9
			REF.	84887717	84887757	84887753	-	-	**20032616**
			Prijs excl. BTW €	**234,40**	**66,80**	**40,30**	**-**	**-**	**174,00**
		- Ø 80 mm (flex)	Colli n°	DY923	-	-	-	DY897 (12,5 m) (1)	MV9
			REF.	**20024749**	-	-	-	**20022819**	**20032616**
			Prijs excl. BTW €	**459,40**	**-**	**-**	**-**	**543,20**	**174,00**

(1) andere lengtes van de flexiblele buis zijn verkrijgbaar: zie pagina 247

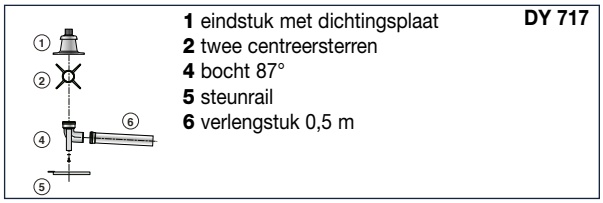

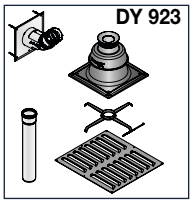

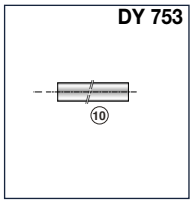

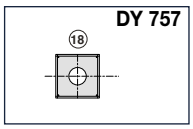

PRIJZEN EXCL. BTW VOOR DE ANDERE MOGELIJKE TOEBEHOREN VOOR AANSLUITING LUCHT/ROOKGASSEN IN PPS (VERLENGSTUKKEN, T'S, BOCHTEN, COMPENSATIEMOF, DAKDOORGANG…) : zie pagina's 287-289

AANSLUITING LUCHT/ROOKGASSEN

VOOR **MODULENS O® PRO PFC 45/60**

6 **Configuratie B_{23P} - schoorsteenaansluiting verbrandingslucht genomen in de stookplaats**

		Lmax (m) Ø 110 mm VAST	Ø 110 mm FLEX
PFC 45/60		35	30
x mini	⧄	170	170
	⌀	190	190

- Met rookgasuitgang bovenaan

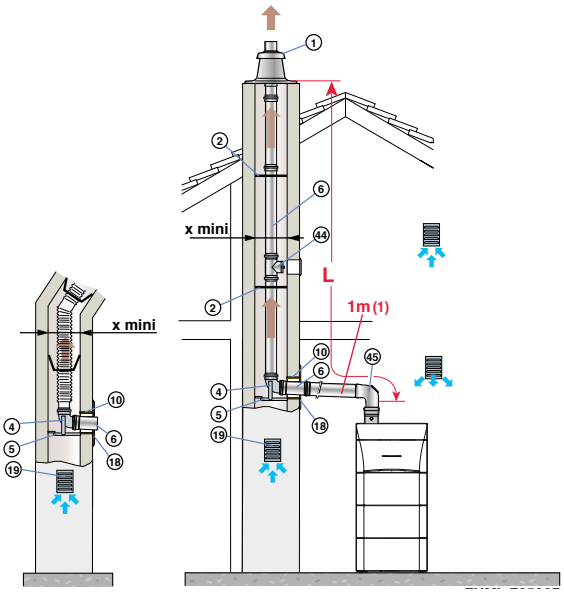

Opgelet: om trillingsgeluiden te vermijden, de buis in de schoorsteen niet vastmetselen

(1) Voor iedere horizontale leiding, moet er 1,2 meter in de verticale richting Lmax afgetrokken worden.

• met optie MV102 "Kit uitgang achteraan"

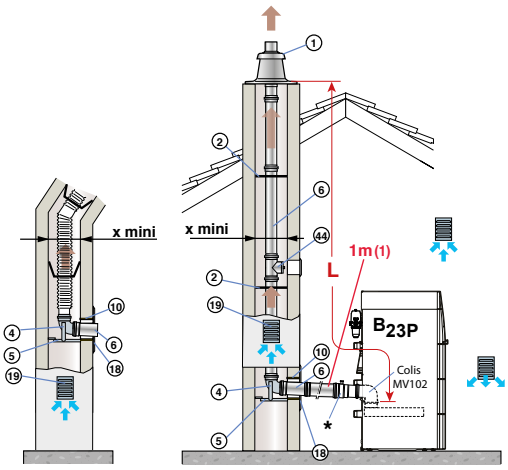

(1) Voor iedere horizontale leiding, moet er 1,2 meter in de verticale richting Lmax afgetrokken worden.
* aansluitstuk te plaatsen op de kit uitgang rookgassen achteraan MV102.

NOTA: De maximale lengtes (Lmax) aangeduid in de tabel zijn enkel geldig wanneer het horizontale gedeelte van de rookgasafvoer niet langer is dan 1m.

MINIMAAL NOODZAKELIJKE TOEBEHOREN IN PPs VOOR SCHOORSTEENAANSLUITING

	TYPE KETEL	Ø AANSLUITDIAMETER		AANSLUITKIT KETEL	SCHOUW-AANSLUITINGSKIT	AFWERKINGS-PLAAT	CONTROLE BOCHT	FLEXIBELE BUIZEN	KIT UITGANG ACHTERAAN
MET ROOKGASUITGANG BOVENAAN	PFC 45/60	- Ø 110 mm (vast)	Colli n°	DY177	DY753	DY879	DY188	-	-
			REF.	84887577	84887753	100010270	84887588	-	-
			Prijs excl. BTW €	**381,90**	**40,30**	**69,00**	**111,40**	**-**	**-**
		- Ø 110 mm (flex)	Colli n°	DY888	-	-	DY188	DY889 (15 m) (1)	-
			REF.	**20022820**	-	-	84887588	**20022830**	-
			Prijs excl. BTW €	**543,20**	**-**	**-**	**111,40**	**808,40**	**-**
MET ROOKGASUITGANG ACHTERAAN	PFC 45/60	- Ø 110 mm (vast)	Colli n°	DY177	DY753	DY879	-	-	MV102
			REF.	84887577	84887753	100010270	-	-	7653437
			Prijs excl. BTW €	**381,90**	**40,30**	**69,00**	**-**	**-**	**115,70**
		- Ø 110 mm (flex)	Colli n°	DY888	-	-	-	DY889 (15 m) (1)	MV102
			REF.	**20022820**	-	-	-	**20022830**	7653437
			Prijs excl. BTW €	**543,20**	**-**	**-**	**-**	**808,40**	**115,70**

(1) andere lengtes van de flexiblele buis zijn verkrijgbaar: zie pagina 247

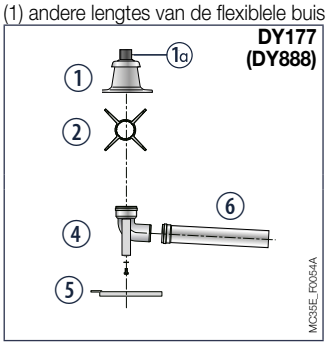

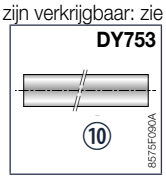

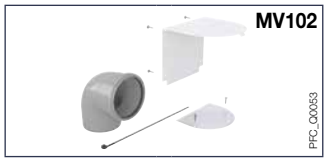

① Eindstuk met afdichtingsplaat
1a Afwerkingsbuis PPs zwart
② Centreerster
④ Bocht 87°
⑤ Steunrail
⑥ Verlengstuk 0,5 m
⑩ Gegalvaniseerd muurstuk, L = 0,5 m
⑱ Afwerkingsplaat schoorsteen

PRIJZEN EXCL. BTW VOOR DE ANDERE MOGELIJKE TOEBEHOREN VOOR AANSLUITING LUCHT/ROOKGASSEN IN PPS (VERLENGSTUKKEN, T'S, BOCHTEN, COMPENSATIEMOF, DAKDOORGANG...) : zie pagina's 287-289

AANSLUITING LUCHT/ROOKGASSEN

VOOR **INNOVENS PRO MCA 160**

Zie norm NBN B61-001 voor de regelgeving betreffende stookplaatsen >70kW

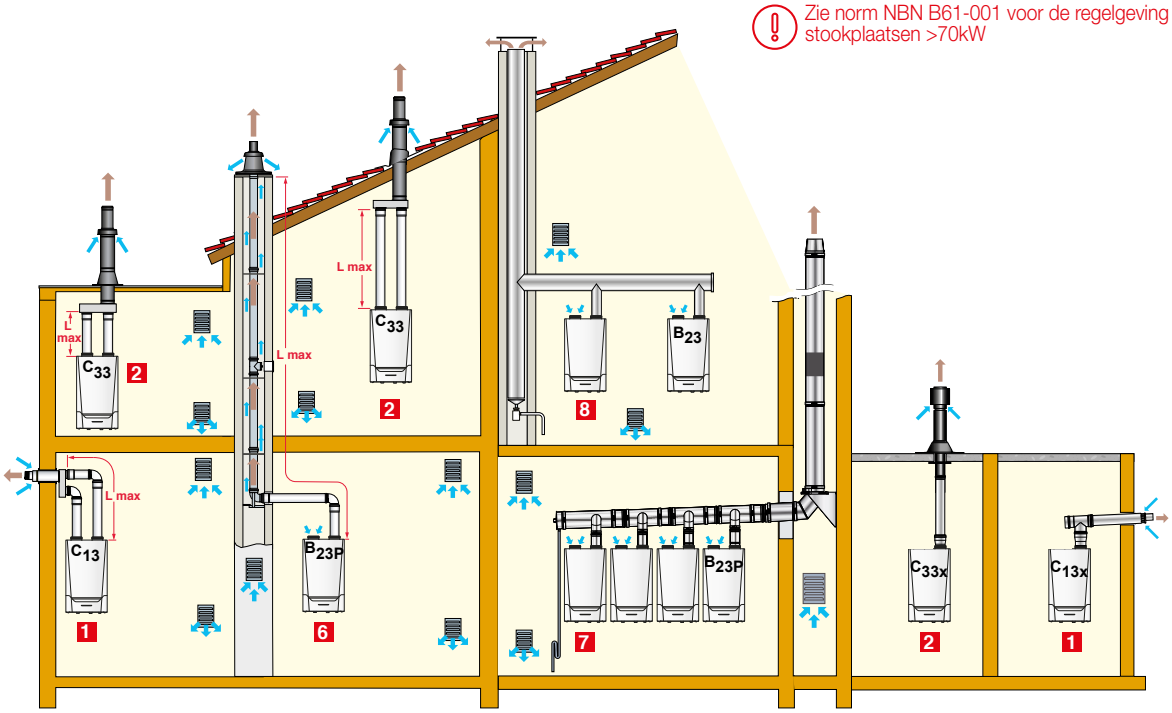

CLASSIFICATIE

1 Configuratie $C_{13(x)}$: Aansluiting luchttoevoer/rookgassenafvoer door middel van concentrische buizen met een horizontale afvoer (muurkoker)
Opmerking : Deze configuratie is niet toegelaten in publieke gebouwen.

2 Configuratie $C_{33(x)}$: Aansluiting luchttoevoer/rookgassenafvoer door middel van concentrische buizen met een verticale afvoer (dakdoorvoer).

5 Configuratie C_{53} : Aansluiting luchttoevoer/rookgassenafvoer door middel van een bi-flux adapter kit en enkelvoudige afvoerbuizen (luchttoevoer wordt via de buitengevel aangezogen)

6 Configuratie B_{23P} : Rookgasaansluiting via schoorsteen, luchttoevoer genomen uit de stookplaats.

7 Configuratie B_{23P} /B_{33} : Voor cascade installaties. Het is aangeraden om bij deze configuratie technische info in te winnen.

8 Configuratie B_{23} : Aansluiting van 1 ketel of meerdere in cascade op een schouw in onderdruk, luchttoevoer wordt genomen uit de stookplaats.

Opmerking : voor de configuraties B23 en B23P is het verboden verschillende materialen door elkaar te gebruiken.

TABEL MET DE MAXIMAAL TOEGELATEN BUISLENGTE TOEVOER/AFVOER IN FUNCTIE TOT DE GEKOZEN KETEL

AANSLUITING TYPE LUCHTTOEVOER/ROOKGASSENAFVOER			L_{MAX} : MAXIMALE LENGTE VAN DE AANSLUITLEIDINGEN (M) VOOR INNOVENS PRO MCA 160	ZIE PAG.
Aansluiting met concentrische buizen met een horizontale afvoer	C_{13X}	Ø 110/150 mm	6	p 258
Aansluiting met concentrische buizen met een horizontale afvoer	C_{13}	Ø 150 mm (Alu)	20	
		Ø 160 mm (PPs)	20	
Aansluiting met concentrische buizen met een verticale afvoer	C_{33x}	Ø 110/150 mm	6	p 258
Aansluiting met concentrische buizen met een verticale afvoer	C_{33}	Ø 150 mm (Alu)	20	
		Ø 160 mm (PPs)	20	
In de schoorsteen (luchttoevoer via de stookplaats) 6	B_{23P}	Ø 150 mm (Alu)	40	p 259
		Ø 160 mm (PPs)	50	

NOTA : L_{MAX} wordt bepaald door de som te maken van alle buislengten (luchttoevoerbuizen en rookafvoerbuizen) en alle lengten van elk afzonderlijk toebehoren :
- Ø 110/150 mm (PPs) : 1 bocht 87° = 3,7 m, bocht 45° = 1 m,
  1 controle T-stuk = 2,5 m, 1 Rechte controle buis = 1 m
- Ø 150 mm (PPs) : 1 bocht 87° = 6,4 m, 1 bocht 45° = 1,7 m
  1 controle T-stuk = 6,4 m, 1 Rechte controle buis = 0,5 m
- Ø 160 mm (PPs) : 1 bocht 87° = 5 m, 1 bocht 45° = 1,4 m
  1 controle buis = 5 m, 1 Rechte controle buis = 0,9 m

AANSLUITING LUCHT/ROOKGASSEN

VOOR **INNOVENS PRO MCA 160**

1 **Configuratie $C_{13(x)}$ - Horizontale concentrische muurkoker**

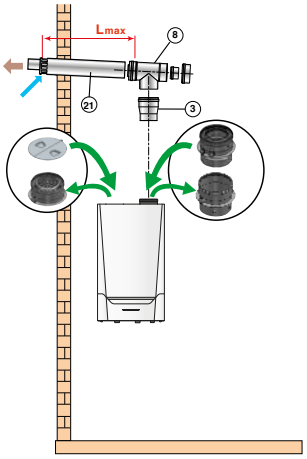

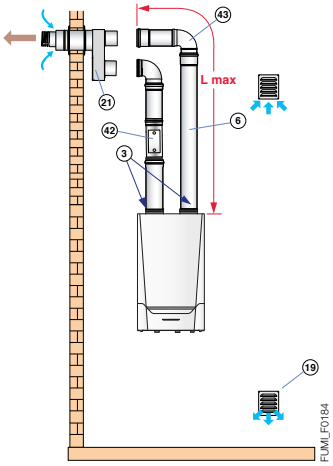

C_{13x} : L_{MAX} = 6 m

C_{13} : L_{MAX} = 20 m

2 **Configuratie $C_{33(x)}$ - Verticale concentrische muurkoker**

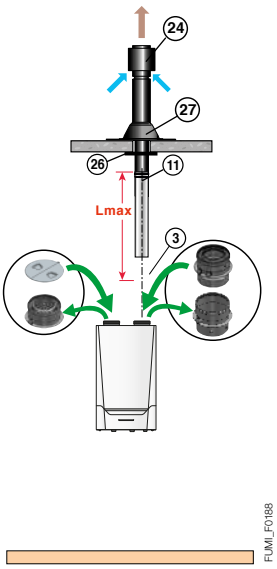

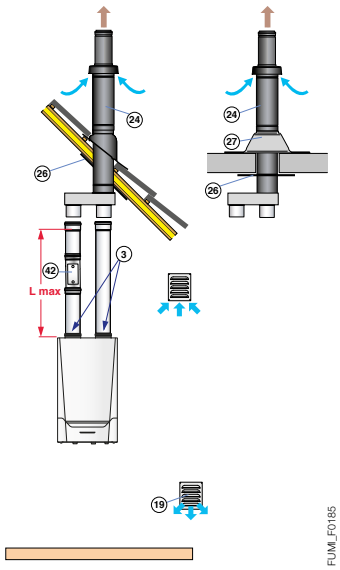

C_{33x} : L_{MAX} = 6 m

C_{33} : L_{MAX} = 20 m

MIN. NOODZAKELIJKE TOEBEHOREN IN PPS OU ALU VOOR AANSLUITING LUCHT/ROOKGASSEN VOOR EEN HORIZONTALE AFVOER

Ø AANSLUIT-DIAMETER		HORIZONTALE AFVOER/ TOEVOER (1)	AANPASSINGSKIT CONCENTRISCHE BUIS	ADAPTER
Ø 110/150 mm (PPs)	Colli n°	DY881	EH692	-
	REF.	**20024744**	7619539	-
	Prijs excl. BTW €	**682,20**	**106,10**	**-**
Ø 150/220 mm (Alu)	Colli n°	DY831	-	-
	REF.	100002469	-	-
	Prijs excl. BTW €	**1 137,30**	**-**	**-**
Ø 160/220 mm (PPs)	Colli n°	DY827	-	DY825 (Ø150 naar 160 mm)
	REF.	100002401	-	100002399
	Prijs excl. BTW €	**1 137,30**	**-**	**119,90**

(1) Voor muren met een dikte > 400 mm, een verlengstuk is optioneel leverbaar - zie hieronder.

MIN. NOODZAKELIJKE TOEBEHOREN IN PPS OU ALU

VOOR AANSLUITING LUCHT/ROOKGASSEN VOOR EEN VERTICALE AFVOER

Ø AANSLUIT-DIAMETER		VERTICALE AFVOER/ TOEVOER	AANPASSINGSKIT CONCENTRISCHE BUIS	ADAPTER
Ø 110/150 mm (PPs)	Colli n°	DY845	EH692	DY817 (Ø 100/150 naar 110/150 mm)
	REF.	**20024745**	7619539	**20022832**
	Prijs excl. BTW €	**401,00**	**106,10**	**167,60**
Ø 150/220 mm (Alu)	Colli n°	DY835	-	-
	REF.	100002473	-	-
	Prijs excl. BTW €	**918,80**	**-**	**-**
Ø 160/220 mm (PPs)	Colli n°	DY826	-	DY825 (Ø150 naar 160 mm)
	REF.	100002400	-	100002399
	Prijs excl. BTW €	**918,80**	**-**	**119,90**

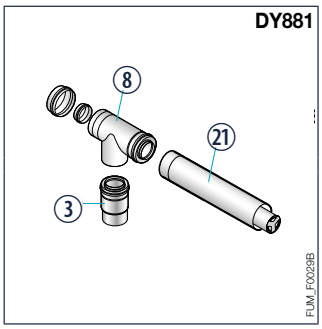

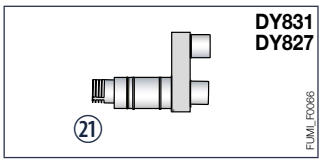

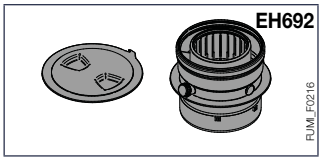

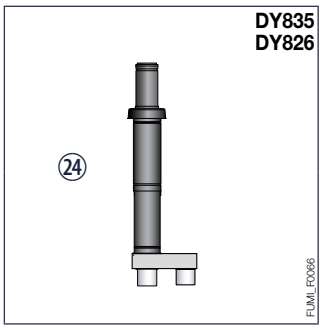

③ Adapter Ø 100/150 mm naar 110/150 mm
⑧ Controle T-stuk
㉑ Horizontale afvoer
㉔ Verticale afvoer

PRIJZEN EXCL. BTW VOOR DE ANDERE MOGELIJKE TOEBEHOREN VOOR AANSLUITING LUCHT/ROOKGASSEN IN PPS (VERLENGSTUKKEN, T'S, BOCHTEN, COMPENSATIEMOF, DAKDOORGANG...) : zie pagina's 287-289

AANSLUITING LUCHT/ROOKGASSEN

VOOR **INNOVENS PRO MCA 160**

6 **Configuratie B_{23P} - Schoorsteen**

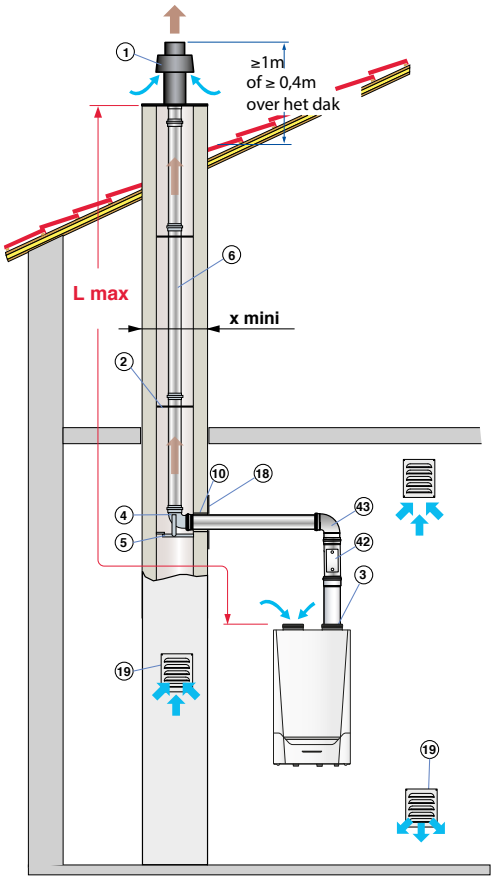

	L_{MAX} (m)	
	Ø 150 mm Alu	Ø 160 mm PPs
MCA 160	40	50

Nota : voor de configuraties B23 en B23P is het verboden om verschillende materialen door elkaar te gebruiken

MINIMAAL NOODZAKELIJKE TOEBEHOREN IN PPs OF ALU VOOR AANSLUITING IN DE SCHOORSTEEN....

Ø AANSLUITDIAMETER		AANSLUITKIT SCHOORSTEEN OF EINDSTUK MET DICHTINGSPLAAT	BOCHT 87° + STEUN	AFWERKINGSPLAAT	MUURSTUK LG 500 mm	ADAPTER	BOCHT 87°
Ø 150 mm (Alu)	Colli n°	DY780	DY855	DY856	DY773	-	DY649
	REF.	84887780	100003968	100003969	84887773	-	84887649
	Prijs excl. BTW €	**550,60**	**151,70**	**43,50**	**42,40**	**-**	**138,90**
Ø 160 mm (PPs)	Colli n°	DY837	DY836	DY838	DY773	DY825 (Ø150 naar 160 mm)	DY823
	REF.	100002475	100002474	100002476	84887773	100002399	100002397
	Prijs excl. BTW €	**291,80**	**191,00**	**77,50**	**42,40**	**119,90**	**108,30**

(1) Voor muren met een dikte > 400 mm, een verlengstuk is optioneel leverbaar - zie hieronder.

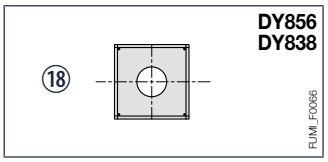

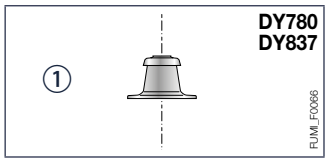

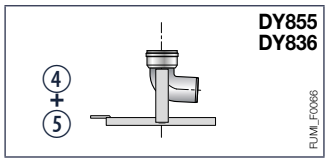

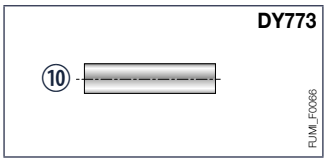

① Eindstuk met dichtingsplaat
⑩ afwerkingsbuis PPS zwart, lg 0,345 m
② Centreerster
④ Bocht 87°
⑤ Steunrail
⑥ Verlengstuk simple 0,5 m
⑩ Gegalvaniseerd muurstuk, L = 0,5 m
⑱ Afwerkingsplaat schoorsteen

PRIJZEN EXCL. BTW VOOR DE ANDERE MOGELIJKE TOEBEHOREN: zie pagina's 287-289

AANSLUITING LUCHT/ROOKGASSEN

VOOR **INNOVENS PRO MCA 160**

7 Configuratie B_{23P} - Voor installaties in cascade

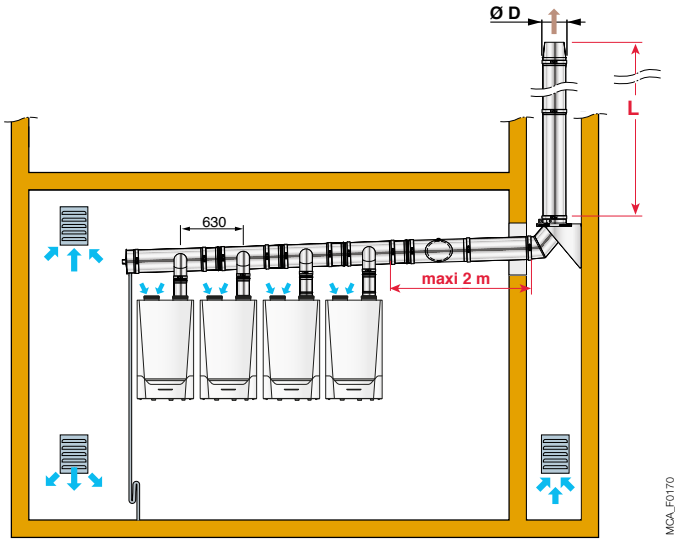

Nota: voor de configuraties B23 en B23P is het verboden om verschillende materialen door elkaar te gebruiken

MAXIMAAL TOEGELATEN LENGTE L (M) IN FUNCTIE VAN Ø VAN DE LEIDING D (MM) VOOR VERSCHILLENDE CASCADE OPSTELLINGEN
De opgegeven lengtes zijn enkel geldig bij de diameters op ondertsaand schema. Gelieve ons te raadplegen bij gebruik van andere diameters.

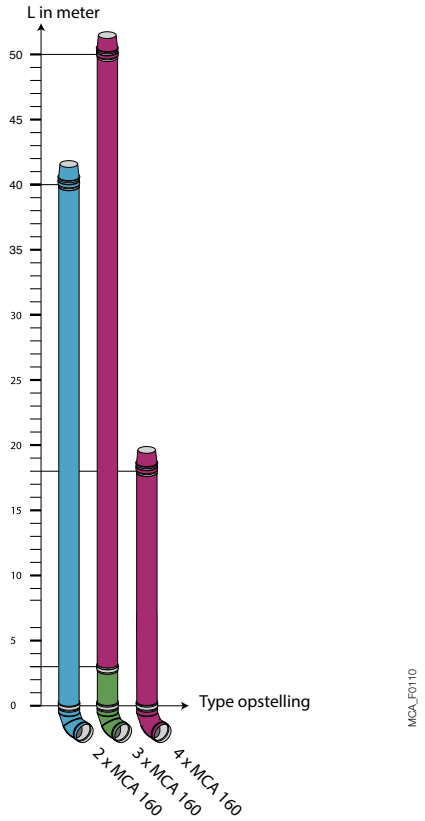

L max in functie van Ø leiding D voor verschillende cascade combinaties
Innovens Pro MCA 160

NOTA: De gegeven lengtes zijn enkel indicatief. De Dietrich kan in geen enkel geval aansprakelijk worden gesteld. Voor een afwijkende configuratie, gelieve ons te raadplegen voor een berekening in functie van de werkelijke toestand.

- Ketels Innovens Pro MCA 160, werking 40/30 °C.

AANSLUITING LUCHT/ROOKGASSEN

VOOR **MODULENS, TWINEO, ELIDENS EN AMC PRO EVO**

TOEBEHOREN (ALU)

	COLLI	REF.	€
- Ø 80 mm Aansluitkit schoorsteen Ø 80 mm	DY711	84887711	273,70
Aansluitkit ketel	DY712	84887712	219,60
Eindstuk met dichtingsplaat (vast leiding)	DY185	84887585	219,60
Inox beschermgrille Ø 90 mm voor dakdoorvoer*		300007172	37,00
Controle T-stuk	DY738	84887738	115,70
Rechte controle buis	DY600	84887600	78,50
Verlengstuk lg 250 mm (2 stuks)	DY604	84887604	55,20
Verlengstuk lg 500 mm (2 stuks)	DY605	84887605	71,10
Verlengstuk lg 1000 mm (2 stuks)	DY606	84887606	111,40
Verlengstuk lg 1950 mm (2 stuks)	DY607	84887607	184,60
Bocht 87° (1 stuk)	DY608	84887608	37,20
Bocht 45° (2 stuks)	DY609	84887609	62,60
Centreerster (2 stuks)	DY151	84887551	25,40
Adapter Ø 80/125 naar 2 x 80 mm	DY819	**20024736**	70,00
Adapter Ø 60/100 naar 2 x 80 mm	DY723	84887723	131,50
Adapter Ø 60/100 naar 2 x 80 mm (Innovens MCA)	DY868	**20024746**	95,50
Adapter bi-flux Ø 80/125 naar 2 x 80 mm (Innovens Pro MCA)	DY906	**20024747**	102,90
Adapter Ø 80 naar 100 mm	DY768	84887768	85,90
Buitenluchtaanzuiging Ø 80 mm	DY38	84887438	145,30
- Ø 100 mm Aansluitkit schoorsteen Ø 100 mm	DY633	84887633	419,10
Eindstuk met dichtingsplaat (vast leiding)	DY189	84887589	338,50
Inox beschermgrille Ø 120 mm voor dakdoorvoer*		300007173	62,00
Controle T-stuk	DY739	84887739	140,10
Rechte controle buis	DY624	84887624	159,10
Verlengstuk lg 500 mm (2 stuks)	DY625	84887625	120,90
Verlengstuk lg 1000 mm (2 stuks)	DY626	84887626	197,30
Verlengstuk lg 1950 mm (2 stuks)	DY627	84887627	361,70
Bocht 87° (1 stuk)	DY629	84887629	76,40
Bocht 45° (2 stuks)	DY630	84887630	140,10
Centreerster (2 stuks)	DY628	84887628	62,60
Adapter Ø 100/150 sur 2 x 100 mm	DY820	**20024648**	70,00
Adapter bi-flux Ø 100/150 naar 2 x 100 mm (Innovens Pro)	DY907	**20024748**	118,90
Buitenluchtaanzuiging Ø 110 mm	DY810	100002285	141,10
Afwerkingsplaat	DY752	84887752	66,80
- Ø 150 mm			
Controle T-stuk	DY832	100002470	371,30
Verlengstuk lg 500 mm	DY645	84887645	79,60
Verlengstuk lg 1000 mm	DY646	84887646	136,90
Verlengstuk lg 1950 mm	DY647	84887647	232,40
Bocht 87° (1 stuk)	DY649	84887649	138,90
Bocht 45° (2 stuks)	DY650	84887650	269,40
Bocht 87° met steun	DY855	100003968	151,70
Centreerster (2 stuks)	DY648	84887648	92,30
Adapter Ø 150 naar 160 mm	DY825	100002399	119,90
- Ø 150/220 mm			
Verlengstuk voor horizontale afvoer/toevoer	DY864	100004243	499,70
Horizontale afvoer/toevoer	DY831	100002469	1 137,30
Verticale afvoer/toevoer	DY835	100002473	918,80

TOEBEHOREN (ALU, PPS)

	COLLI	REF.	€
Horizontale dakdoorgang voor Ø 60/100 mm, 80/125 mm of 100/150 mm:			
- voor een dakhelling van 30 tot 45°	DY11	84887411	266,30
- voor een dakhelling van 40 tot 55°	CX49	84837729	266,30
Dakpan met loodpan Ø 80/125 mm :			
- zwart voor dakhelling 5 tot 25°	CX121	84837121	171,90
- zwart voor dakhelling 25 tot 45°	CX52	**20022847**	120,90
- zwart voor dakhelling 35 tot 55°	CX63	**20022848**	147,50
- rood voor dakhelling 5 tot 25°	CX120	84837120	171,90
- rood voor dakhelling 25 tot 45°	CX83	84837783	120,90
- rood voor dakhelling 35 tot 55°	CX84	84837784	147,50
Dakpan met loodpan Ø 100/150 mm :			
- zwart voor dakhelling 25 tot 45°	CX104	**20024735**	167,60
- rood voor dakhelling 25 tot 45°	CX106	84827106	167,60
Dakdoorgang voor plat dak :			
- Ø 80/125 mm	CX51	**20022846**	66,80
- Ø 100/150 mm	CX103	**20024734**	84,90
Interne afwerkingsplaat : - Ø 80/125 mm	CX72	84837741	27,60
- Ø 100/150 mm	CX115	84827115	41,40
Bevestigingsbeugel kort Ø 125 mm	CX118	84837118	18,00
Bevestigingsbeugel lang Ø 125 mm	CX79	84837779	26,60
Bevestigingsbeugel lang Ø 150 mm	CX111	84827111	25,40
Extern verluchtingsrooster	DY35	84887435	28,60
Intern verluchtingsrooster	DY36	84887436	40,30
Beschermkorf inox (Ø 80/125 mm)	DY865	100005002	258,80
Beschermkorf inox (Ø100/150 mm)	DY866	100005004	267,40

DY 35

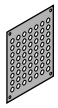

DY 36

DY 51

Inox beschermgrille voor dakdoorvoer

DY 901 (DY 894)

MC35E_Q0007

DY 11 (CX 49)

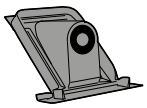

CX 79 (CX 111)

CX 118

CX 52 (CX 63) (CX 121)

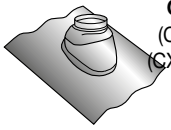

CX 83 (CX 84) (CX 120)

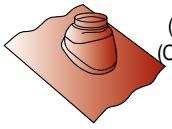

CX 151 (CX 103)

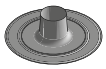

DY 60

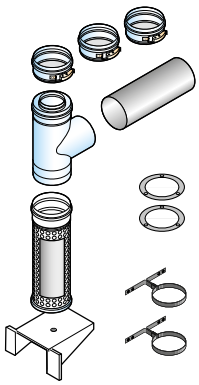

DY 865 (DY 866)

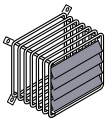

CX 72 (CX 115)

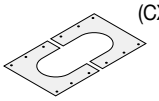

12

AANSLUITING LUCHT/ROOKGASSEN

VOOR **MODULENS, TWINEO, ELIDENS EN AMC PRO EVO**

TOEBEHOREN (PPS)

	COLLI	REF.	€
Ø 80/125 mm Horizontale afvoer/toevoer	DY882	**20024743**	**315,10**
Horizontale afvoer/toevoer	FM183	**20022841**	**138,90**
Verticale afvoer/toevoer :			
- zwarte	DY843	**20022838**	**217,50**
- rood	DY844	-	
Aansluitkit ketel	DY716	**20022827**	**214,30**
Aansluitkit ketel en B_{23P}	DY913	**20022821**	**258,80**
Aansluitkit ketel sous conduit	DY850	100003272	**251,40**
Aansluitingskit ketel op CLV (MCR, MCA)	DY887	100014000	**239,80**
Aansluitingskit ketel op CLV (EMC-S)	DY921	**20024559**	**233,40**
Adapter Ø 60/100 naar 80/125 mm	DY708	**20022822**	**85,90**
Verlengstuk lengte 250 mm	DY126	**20024737**	**63,70**
Verlengstuk lengte 500 mm	DY127	**20024738**	**76,40**
Verlengstuk lengte 1000 mm	DY128	**20024739**	**107,10**
Verlengstuk lengte 1950 mm	DY129	84887529	**184,60**
Controle T-stuk	DY125	84887525	**192,00**
Rechte controle buis	DY124	84887524	**160,20**
Controle buis	DY875	100008311	**176,10**
Bocht 87°	DY131	**20024741**	**80,60**
Bocht 45° (2 stuks)	DY132	**20024742**	**120,90**
Compensatiemof	DY130	**20024740**	**111,40**
Condensrecuperator	DY916	**20022810**	**91,30**
Afwerkingsplaat Ø 125 mm met opzetstuk	DY758	**20022813**	**96,50**
Muurdoorvoer Ø 141 mm	DY763	**20022814**	**43,50**
Adapter Ø 80/125 mm	HR38	**20024801**	**70,00**
- Ø 110/150 mm Horizontale afvoer/toevoer	DY881	**20024744**	**682,20**
Verticale afvoer zwarte	DY845	**20024745**	**401,00**
Aansluitkit ketel	DY818	**20022831**	**445,60**
Aansluitkit ketel en B_{23P}	DY914	**20022812**	**436,00**
Adapter Ø 100/150 naar 110/150 mm	DY817	**20022832**	**167,60**
Verlengstuk lengte 500 mm	DY811	**20022833**	**107,10**
Verlengstuk lengte 1000 mm	DY812	**20022834**	**152,70**
Controle T-stuk	DY816	100002356	**281,20**
Rechte controle buis	DY815	100002355	**199,40**
Bocht 87°	DY813	**20022835**	**188,80**
Bocht 45° (2 stuks)	DY814	**20022818**	**325,70**
Condensrecuperator	DY918	**20022811**	**181,40**
- Ø 160/220 mm			
Verlengstuk voor horizontale afvoer/toevoer	DY857	100004040	**427,60**
Horizontale afvoer/toevoer	DY827	100002401	**1 137,30**
Verticale afvoer/toevoer	DY826	100002400	**918,80**
- Ø 80 mm Afwerkingsplaat	DY757	84887757	**66,80**
Muurdoorvoer Ø124 mm	DY753	84887753	**40,30**
Adapter 80 naar 110 mm excentrisch (GTU C 120)	DY902	100015318	**84,90**
Buis met meetpunt (lengte 160 mm) (GTU C 120)	DY903	100015319	**76,40**
Aansluitkit schoorsteen met adapter Ø 80 naar 60 mm	DY701	84887701	**402,10**
Aansluitkit schoorsteen vast	DY717	**20022823**	**234,40**
Eindstuk met dichtingsplaat (vast leiding)	DY185	84887585	**219,60**
Inox beschermgrille Ø 90 mm voor dakdoorvoer*		300007172	**37,00**
Controle T-stuk	DY163	84887563	**85,90**
Controle buis	DY877	100008301	**66,80**
Rechte controle buis	DY146	84887546	**85,90**
Verlengstuk lengte 250 mm (2 stuks)	DY613	84887613	**62,60**
Verlengstuk lengte 500 mm (2 stuks)	DY614	**20032604**	**56,20**
Verlengstuk lengte 1000 mm (2 stuks)	DY615	**20022824**	**82,70**
Verlengstuk lengte 1950 mm (2 stuks)	DY150	84887550	**120,90**
Condensrecuperator	DY919	100018985	**55,20**
Bocht 87° (1 stuk)	DY152	**20022825**	**26,60**
Bocht 45° (2 stuks)	DY154	**20032605**	**50,90**
Centreerster (2 stuks)	DY151	84887551	**25,40**
- Ø 80 mm (flex)			
Eindstuk met dichtingsplaat pour flex	DY899	100015329	**263,70**
Inox beschermgrille Ø 90 mm voor dakdoorvoer*		300007172	**35,60**
Flexibele buizen (12,5 m)	DY897	**20022819**	**527,40**
Flexibele buizen (50 m)	DY896	**20022815**	**1 826,20**
Koppelstuk flexibel	DY898	**20022817**	**108,20**
Controlebuis voor flexibele buis	DY900	100015330	**193,60**
Gereedschap voor inbrengen van flexibele buis	DY901	100015331	**263,70**
Centreerster (2 stuks)	DY618	**20022826**	**59,70**

TOEBEHOREN (PPS)

	COLLI	REF.	€
- Ø 110 mm Adapter Ø 100/150 naar 110/150 mm	DY871	**20022832**	**167,60**
Aansluitkit schoorsteen met adapter Ø 80 sur 100 mm	DY876	100008312	**315,10**
Aansluitkit schoorsteen (vast)	DY177	84887577	**381,90**
Eindstuk met dichtingsplaat (vaste leiding)	DY189	84887589	**338,50**
Inox beschermgrille 120 mm voor dakdoorvoer*		300007173	**62,00**
Inspectiestuk	DY183	**20032606**	**78,50**
Controlebocht	DY188	**84887588**	**111,40**
Verlengstuk lengte 500 mm	DY180	**20032607**	**45,60**
Verlengstuk lengte 1000 mm	DY179	**20022828**	**63,70**
Verlengstuk lengte 1950 mm	DY178	84887578	**111,40**
Condensrecuperator	DY917	100018983	**102,90**
Bocht 87°	DY181	**20022809**	**54,10**
Bocht 45°	DY182	**20022829**	**78,50**
Centreerster (2 stuks)	DY187	84887587	**25,40**
- Ø 110 mm (flex)			
Aansluitkit schoorsteen (flexibele buizen)	DY888	**20022820**	**543,20**
Eindstuk met dichtingsplaat (voor flexibele buizen)	DY892	100015322	**396,80**
Inox beschermgrille 120 mm voor dakdoorvoer*		300007173	**62,00**
Flexibele buizen (15 m)	DY889	**20022830**	**808,40**
Flexibele buizen (25 m)	DY890	**20022816**	**1 342,10**
Koppelstuk flexibel	DY891	**20022817**	**111,40**
Controlebuis voor flexibele buis	DY893	100015323	**360,70**
Gereedschap voor inbrengen van flexibele buis	DY894	100015324	**414,80**
Centreerster (4 stuks)	DY805	**20032608**	**67,90**
Adaptiestuk voor flexibele buizen	DY905	100015881	**80,60**
- Ø 160/220 mm			
Verlengstuk voor horiz. afvoer/toevoer	DY857	100004040	**427,60**
Horizontale afvoer/toevoer	DY827	100002401	**1 137,30**
Verticale afvoer/toevoer	DY826	100002400	**918,80**
- Ø 160 mm			
Rechte controlebuis, lengte 300 mm	DY833	100002471	**257,80**
Controlebocht	DY834	100002472	**291,80**
Verlengstuk lengte 500 mm	DY822	100002396	**135,80**
Verlengstuk lengte 1000 mm	DY821	100002395	**200,50**
Bocht 97° (1 stuk)	DY823	100002397	**108,30**
Bocht 45° (2 stuks)	DY824	100002398	**282,20**
Bocht 87° met steun	DY836	100002474	**191,00**
Afwerkingsplaat schoorsteen	DY838	100002476	**77,50**
Centreerster (2 stuks)	DY839	100002540	**70,00**
Adapter Ø 150 naar 160 mm	DY825	100002399	**119,90**

* te bestellen als wisselstuk

TOEBEHOREN (ALU, PPS)

	COLLI	REF.	€
Dakdoorgang voor Ø 60/100 mm, 80/125 mm of 100/150 mm :			
- voor een dakhelling van 30 tot 45°	DY11	84887411	**266,30**
- voor een dakhelling van 40 tot 55°	CX49	84837729	**266,30**
Dakpan met loodpan Ø 80/125 mm :			
- zwart voor dakhelling 5 tot 25°	CX121	84837121	**171,90**
- zwart voor dakhelling 25 tot 45°	CX52	**20022847**	**120,90**
- zwart voor dakhelling 35 tot 55°	CX63	**20022848**	**147,50**
- rood voor dakhelling 5 tot 25°	CX120	84837120	**171,90**
- rood voor dakhelling 25 tot 45°	CX83	84837783	**120,90**
- rood voor dakhelling 35 tot 55°	CX84	84837784	**147,50**
Dakpan met loodpan Ø 110/150 mm :			
- zwart voor dakhelling 25 tot 45°	CX104	**20024735**	**167,60**
- rood voor dakhelling 25 tot 45°	CX106	84827106	**167,60**
Dakdoorgang voor plat dak :			
- Ø 80/125 mm	CX51	**20022846**	**66,80**
- Ø 100/150 mm	CX103	**20024734**	**84,90**
Interne afwerkingsplaat :			
- Ø 80/125 mm	CX72	84837741	**27,60**
- Ø 100/150 mm	CX115	84827115	**41,40**
Bevestigingsbeugel kort Ø 125 mm	CX118	84837118	**18,00**
Bevestigingsbeugel lang Ø 125 mm	CX79	84837779	**26,60**
Bevestigingsbeugel lang Ø 150 mm	CX111	84827111	**25,40**
Extern verluchtingsrooster	DY35	84887435	**28,60**
Intern verluchtingsrooster	DY36	84887436	**40,30**
Beschermkorf inox :			
- Ø 80/125 mm	DY865	100005002	**258,80**
- Ø100/150 mm	DY866	100005004	**267,40**

AANSLUITING LUCHT/ROOKGASSEN

VOOR **MCR-S, MPX2 COMPACT EN VIRTUENS**

SKU	BESCHRIJVING	ØMM		€
Aansluiting type C_{13}/C_{33} - concentrische muur- of dakdoorvoer 60/100mm (PPS)				
20024337	Muurdoorvoer wit	60/100	775mm	**107,36**
20024340	Muurplaat wit/stuk	60/100		**13,47**
20024338	Dakdoorvoer	60/100		**142,58**
20024321	Loodpan incl. scharnierschaal	60/100		**51,13**
20024322	Aluminium plakplaat	60/100		**34,93**
20024333	Bocht met klemband	60/100	90°	**45,75**
20024334	Bocht met klemband	60/100	45°	**42,28**
20024331	Concentrische buis met klemband	60/100	1m	**61,53**
20024335	Concentrische buis met klemband	60/100	0,5m	**45,77**
20024332	Concentrische buis met klemband inkortbaar	60/100	0,5m	**45,77**
Aansluiting type C_{13}/C_{33} - concentrische muur- of dakdoorvoer 80/125mm (PPS))				
20024350	Muurdoorvoer wit	80/125		**141,59**
20024285	Muurplaat wit + zwart	80/125		**17,30**
20024349	Dakdoorvoer	80/125		**132,89**
20028508	Loodpan	80/125		**57,27**
20028509	Scharnierschaal	80/125		**15,81**
20028512	Aluminium plakplaat	80/125		**34,86**
20024355	Bocht met klemband	80/125	90°	**54,42**
20024356	Bocht met klemband	80/125	45°	**52,94**
20024352	Concentrische buis met klemband	80/125	1m	**87,97**
20024351	Concentrische buis met klemband	80/125	0,5m	**67,97**
20024354	Concentrische buis met klemband inkortbaar	80/125	0,5m	**67,97**
20024563	Rookgasadapter 80/125mm (enkel voor MCR-S en MPX2 COMPACT)	80/125		**70,00**
Aansluiting type C_{93} – PPs flexibel in bestaande schouw – (PPS)				
20024563	Rookgasadapter 80/125 mm (enkel voor MCR-S en MPX2 COMPACT)	80/125		**70,00**
20024351	Concentrische buis met klemband	80/125	0,5 m	**67,97**
20024352	Concentrische buis met klemband	80/125	1,0 m	**87,97**
20024354	Concentrische buis met klemband inkortbaar	80/125	0,5 m	**67,97**
20024355	Concentrische bocht met klemband	80/125	90°	**54,42**
20024363	PPS flexibele slang	80	10 m	**324,21**
20024358	PPS flexibele slang	80	25 m	**287,72**
20024359	Montageset voor PPs flex systeem	80		**385,04**
Aansluiting type C_{53} – parallele aansluiting 2 x 80 mm				
20024562	Rookgasadapter 2 x 80mm			**41,40**
20024341	Dakdoorvoer voor condenserend toestel	80/125	zwart	**164,99**
20028509	Scharnierschaal	80/125	zwart	**15,81**
20028508	Universele loodpan	80/125	zwart	**57,27**
20028512	Aluminium plakplaat	140		**34,86**
20024298	Dikwandige buis 1,5 mm alu	80	0,25 m	**23,15**
20024299	Dikwandige buis 1,5 mm alu	80	0,5 m	**33,47**
20024300	Dikwandige buis 1,5 mm alu	80	1 m	**52,20**
20024302	Dikwandige bocht in alu	80	90°	**32,05**
20024303	Dikwandige bocht in alu	80	45°	**27,85**
20024344	PP buis luchttoevoer zwart	80	0,5 m	**17,00**
20024345	PP buis luchttoevoer zwart	80	1 m	**24,17**
20024346	PP buis luchttoevoer zwart	80	2 m	**41,63**
20024347	PP bocht luchttoevoer zwart	80	90°	**8,53**
20024348	PP bocht luchttoevoer zwart	80	45°	**6,76**
20033177	Verbrandingsluchttoevoerset (muurdoorvoer)	80	0,5 m	**97,35**
Aansluiting type B_{23} –flexible PPs in de schoorsteen				
20024563	Rookgasadapter 80/125mm (enkel voor MCR-S en MPX2 COMPACT)	80/125		**70,00**
20024355	Concentrische bocht met kle	80/125	90°	**54,42**
20024298	Dikwandige buis 1,5 mm alu	80	0,25 m	**23,15**
20024299	Dikwandige buis 1,5 mm alu	80	0,5 m	**33,47**
20024300	Dikwandige buis 1,5 mm alu	80	1 m	**52,20**
20024302	Dikwandige bocht in alu	80	90°	**32,05**
20024303	Dikwandige bocht in alu	80	45°	**27,85**
20024363	PPS flexibele slang	80	10 m	**324,21**
20024358	PPS flexibele slang	80	25 m	**587,72**
20024359	Montageset voor PPs flex systeem	80		**385,04**

Maximale lengte luchttoevoer/rookgasafvoer: raadpleeg de handleiding.

AANSLUITING LUCHT/ROOKGASSEN

VOOR **IX 245 - 130/150**

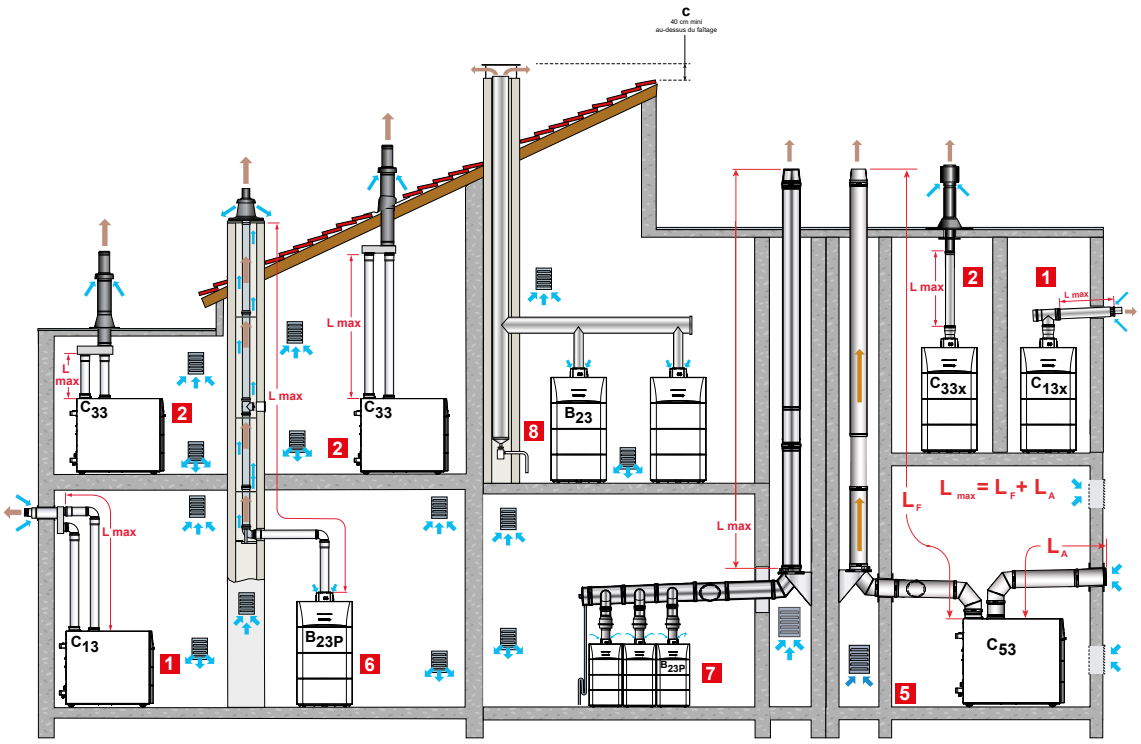

CLASSIFICATIE

1 Configuratie $C_{13(x)}$: Aansluiting luchttoevoer/rookgassenafvoer door middel van concentrische buizen met een horizontale afvoer (muurkoker)
2 Configuratie $C_{33(x)}$: Aansluiting luchttoevoer/rookgassenafvoer door middel van concentrische buzen met een verticale afvoer (dakdoorvoer)
5 Configuratie C_{53} : Aansluiting luchttoevoer. rookgassenafvoer door middel van een bi-flux adapter kit en enkelvoudige afvoerbuizen (luchttoevoer wordt via de buitengevel aangezogen)

TABEL MET DE MAXIMAAL TOEGELATEN BUISLENGTE TOEVOER/AFVOER IN FUNCTIE TOT DE GEKOZEN KETEL

AANSLUITING TYPE LUCHTTOEVOER/ROOKGASSENAFVOER			L_{MAX} : MAXIMAAL TOEGELATEN EQUIVALENTE BUISLENGTE IN M IX 245				ZIE PAGINA
			130	150	200	250	
Aansluiting met concentrische buizen met een horizontale afvoer	$C_{13(x)}$	Ø 110/160 mm (PPs)	8	8	-	-	p 265
		Ø 160/220 mm (PPs)	-	-	45	22	
Aansluiting met concentrische buizen met een verticale afvoer	$C_{33(x)}$	Ø 110/160 mm (PPs)	8	8	-	-	p 272
		Ø 160/220 mm (PPs)	-	-	20	11	
Bi-Flux adapter en gescheiden leidingen luchttoevoer/rookgassenafvoer (luchttoevoer via de buitengevel)	C_{53}	Ø 160 mm (rigide) (PPs)	-	-	42	21	p 272
Via de schoorsteen (Vast of flexibel) (luchttoevoer via de stookplaats)	B_{23P}/B_{33}	Ø 110 mm (rigide) (PPs)	20	27	-	-	p 273
		Ø 110 mm (flex) (PPs)	7	9	-	-	
		Ø 160 mm (rigide) (PPs)	-	-	39	23	

NOTA : Lmax wordt bepaald door de som te maken van alle buislengten (luchttoevoerbuizen en rookafvoerbuizen) en alle equivalente lengten van elk afzonderlijk toebehoren :

- Ø 110/150 mm (PPs) : 1 bocht 87° = 3,7 m, bocht 45° = 1 m,
  1 controle T-stuk = 2,5 m, 1 Rechte controlebuis = 1 m
- en Ø 150 mm (PPs) : 1 bocht 87° = 6,4 m, 1 bocht 45° = 1,7 m
  1 controle T-stuk = 6,4 m, 1 controlebuis = 0,5 m
- en Ø 160 mm (PPs) : 1 bocht 87° = 5 m, 1 bocht 45° = 1,4 m
  1 controlebocht = 5 m, 1 controlebuis = 0,9 m

AANSLUITING LUCHT/ROOKGASSEN

VOOR **IX 245 - 130/150**

1 Configuratie C13x - Horizontale concentrische muurkoker (aansluiting door een buitenmuur of horizontaal door het dak)

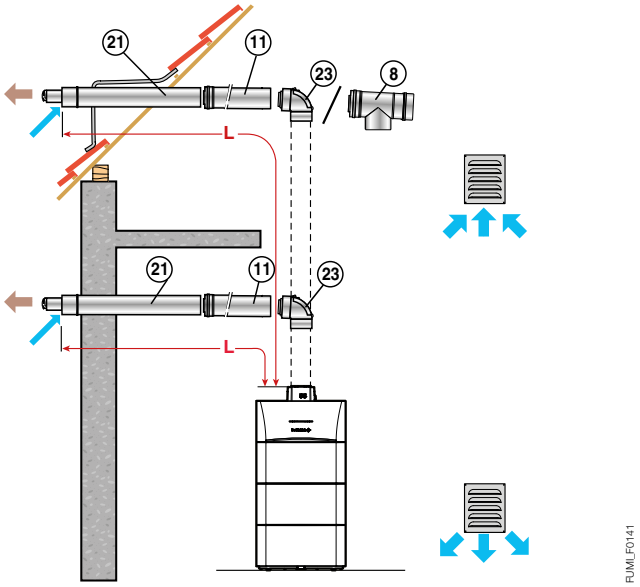

TYPE KETEL	LMAX (m)	
	Ø 80/125 mm	Ø 110/160 mm
IX 245 - 130/150	-	8

ACCESSOIRES DE FUMISTERIE PPs

Horizontale afvoer/toevoer Ø 110/160 mm	Colli n°	DY428
	Ref.	7715069
	Prijs excl. BTW €	**620,70**

2 Configuratie C33x - Verticale concentrische dakdoorvoer (aansluiting via een hellend dak of plat dak)

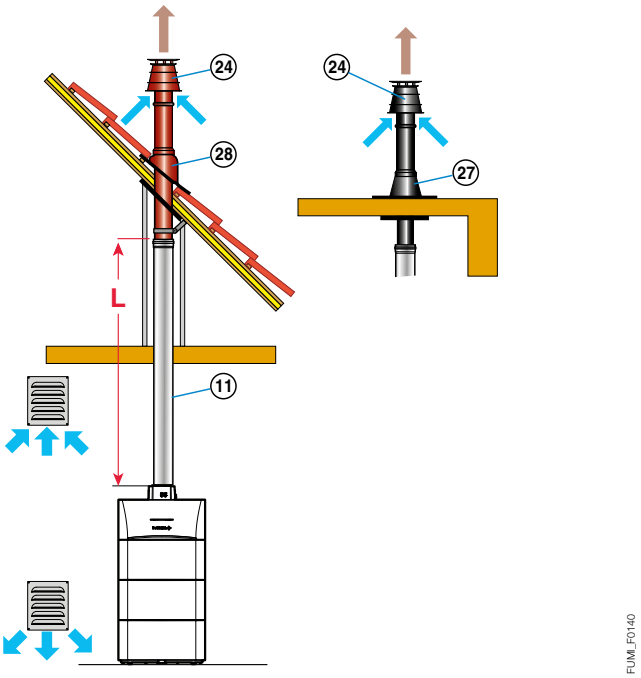

TYPE KETEL	LMAX (m)	
	Ø 80/125 mm	Ø 110/160 mm
IX 245 - 130/150	-	8

Rookgastoebehoren in PPs

Verticale afvoer/toevoer Ø 110/160 mm	zwart	Colli n°	DY429
		Ref.	7715070
		Prijs excl. BTW €	**393,60**
	of		
	rood	Colli n°	DY430
		Ref.	7715071
		Prijs excl. BTW €	**393,60**

12

PRIJZEN EXCL. BTW VOOR DE ANDERE MOGELIJKE TOEBEHOREN VOOR AANSLUITING LUCHT/ROOKGASSEN (VERLENGSTUKKEN, T'S, BOCHTEN, COMPENSATIEMOF, DAKDOORGANG...) : zie pagina's 297-298

AANSLUITING LUCHT/ROOKGASSEN

VOOR **IX 245 - 200/250**

1 Configuratie C_{13} - Horizontale concentrische muurkoker

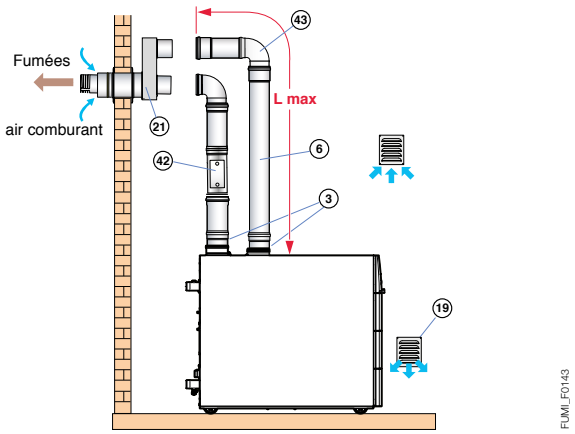

	Ø 160 mm
IX 245 - 200	45
IX 245 - 250	22

2 Configuratie C_{33} - Verticale concentrische dakdoorvoer

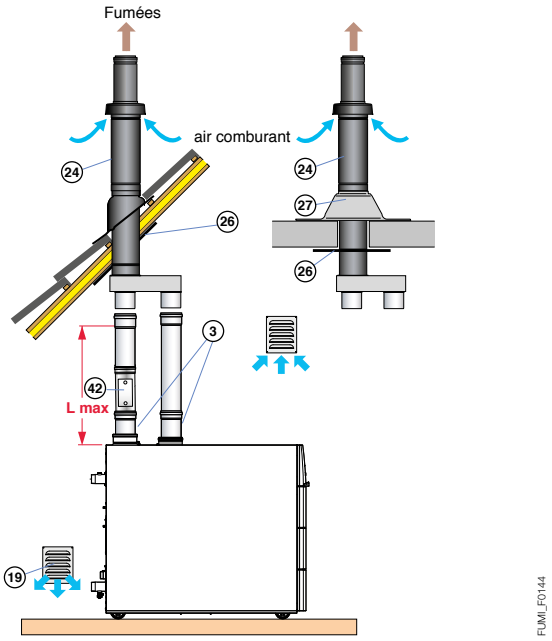

	Ø 160 mm
IX 245 - 200	20
IX 245 - 250	11

Rookgastoebehoren in PPs of Alu

MINIMAAL NOODZAKELIJKE TOEBEHOREN VOOR DE AANSLUITING

Ø AANSLUITING		HORIZONTALE AFVOER/ TOEVOER (1)	ADAPTER
Ø 160/220 mm (PPs)	Colli n°	DY827	DY825
	Ref.	100002401	100002399
	Prijs excl. BTW €	**1 137,30**	**119,90**

(1) Voor wanddiktes > 400 mm is een verlenging als optie verkrijgbaar

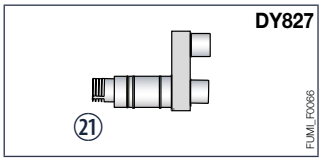

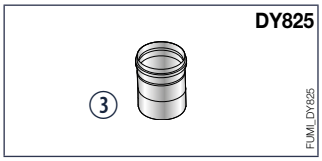

③ Adapter Ø 150 mm naar Ø 160 mm
㉑ Horizontale doorvoer

Rookgastoebehoren in PPs of Alu

MINIMAAL NOODZAKELIJKE TOEBEHOREN VOOR DE AANSLUITING

Ø AANSLUITING		VERTICALE AFVOER/ TOEVOER	ADAPTER
Ø 160/220 mm (PPs)	Colli n°	DY826	DY825
	Ref.	100002400	100002399
	Prijs excl. BTW €	**918,80**	**119,90**

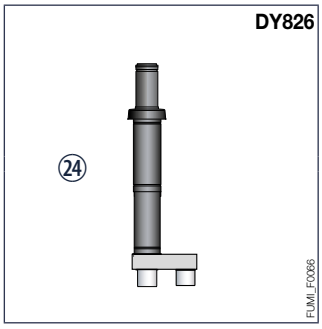

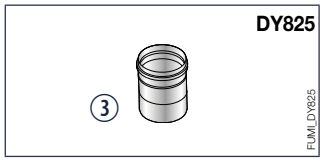

③ Adapter Ø 150 mm naar Ø 160 mm
㉔ Verticale doorvoer

PRIJZEN EXCL. BTW VOOR DE ANDERE MOGELIJKE TOEBEHOREN VOOR AANSLUITING LUCHT/ROOKGASSEN (VERLENGSTUKKEN, T'S, BOCHTEN, COMPENSATIEMOF, DAKDOORGANG...) : zie pagina's 297-298

AANSLUITING LUCHT/ROOKGASSEN

VOOR **IX 245 - 130/150**

6 Configuratie B_{23P}/B_{33} - Schoorsteenaansluiting (verbrandingslucht genomen in de stookplaats)

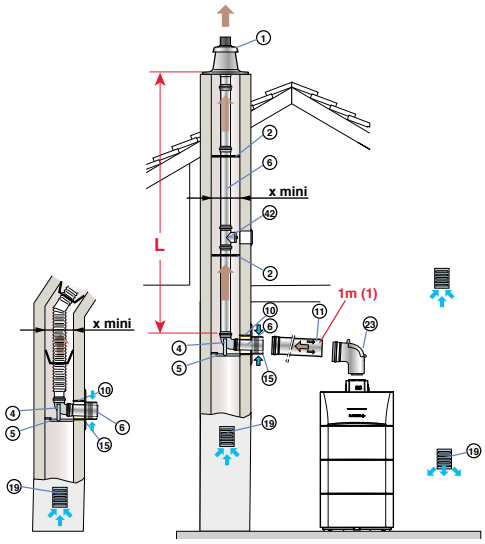

aansluiting in stookplaats		Lmax (m) Ø 110/160 mm Ø 110 mm PPs	Ø 110/160 mm Ø 110 mm PPS FLEX
IX 245 - 130		20	7
IX 245 - 150		27	9
x mini	⧄	170	170
	⌀	190	190

(1) Trek voor elke extra meter horizontaal kanaal 1,2 m af van de verticale lengte Lmax uit bovenstaande tabel

ROOKGASTOEBEHOREN IN PPS MINIMAAL NOODZAKELIJKE TOEBEHOREN VOOR DE AANSLUITING

TYPE KETEL	Ø AANSLUITING		AANSLUITKIT KETEL	KIT AANSLUITING SCHOORSTEEN	ADAPTER	FLEXIBELE BUIZEN
IX 245 - 130/150	- Ø 110/160 mm in de stookplaats - Ø 110 mm (vast) in de schoorsteen.	Colli n°	DY435	DY177	-	-
		Ref.	7715076	84887577	-	-
		Prijs excl. BTW €	**618,00**	**381,90**	**-**	**-**
	- Ø 110/160 mm in de stookplaats - Ø 110 mm (flex) in de schoorsteen	Colli n°	DY435	DY888	-	DY889 (lg 15 m)(1)
		Ref.	7715076	100015287	-	100015288
		Prijs excl. BTW €	**618,00**	**543,20**	**-**	**808,40**

(1) andere lengtes van de flexiblele buis zijn verkrijgbaar

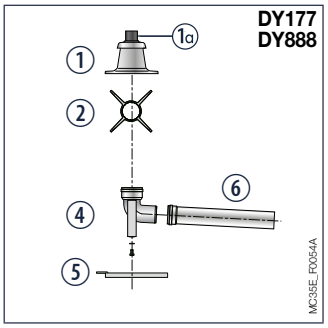

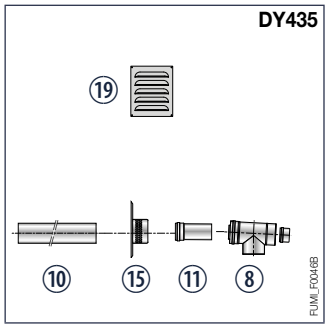

① TEindstuk met dichtingsplaat
⑩ afwerkingsbuis PPS zwart, lg 0,345 m
② 2 centreersterren
④ Bocht 90°
⑤ Steunrail
⑥ Verlengstuk 0,5 m
⑧ Controle T-stuk
⑩ gegalvaniseerde doorgang, L = 0,5 m
⑪ Concentrisch verlengstuk 0,5 m
⑮ Aanzuig van verbrandingdslucht
⑲ Ventilatierooster

PRIJZEN EXCL. BTW VOOR DE ANDERE MOGELIJKE TOEBEHOREN VOOR AANSLUITING LUCHT/ROOKGASSEN (VERLENGSTUKKEN, T'S, BOCHTEN, COMPENSATIEMOF, DAKDOORGANG...) : zie pagina's 297-298

AANSLUITING LUCHT/ROOKGASSEN

VOOR IX 245 - 200/250

6 Configuratie B_{23P} - Schoorsteenaansluiting (verbrandingslucht genomen in de stookplaats)

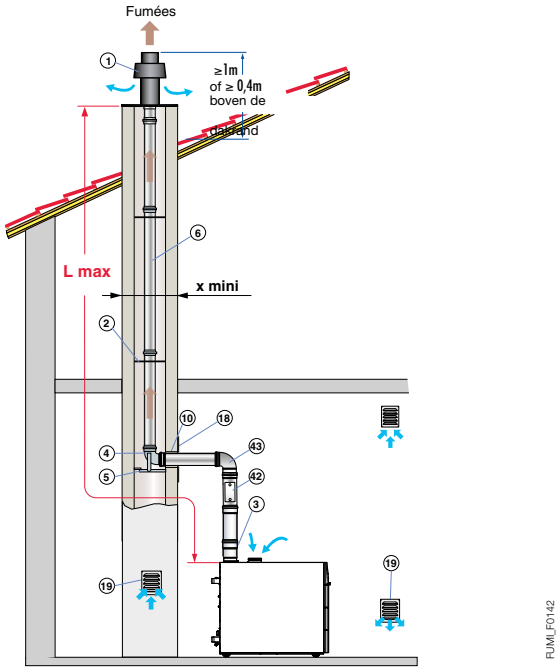

		Ø 160 mm PPs
IX 245 - 200		39
IX 245 - 250		23
x mini	⧄	220
	⌀	240

HERINNERING: Voor configuraties van type B23 en B23P is het mengen van materialen verboden.

ROOKGASTOEBEHOREN IN PPS MINIMAAL NOODZAKELIJKE TOEBEHOREN VOOR DE AANSLUITING

Ø AANSLUITING		KIT AANSLUITING SCHOORSTEEN OU EINDSTUK MET DICHTINGSPLAAT	BOCHT 87° + STEUN	AFWERKPLAAT	DOORGANG LG 500 mm	ADAPTER
Ø 160 mm (PPs)	Colli n°	DY837	DY836	DY838	DY773	DY825 Ø 150 naar 160 mm
	Ref.	100002475	100002474	100002476	84887773	100002399
	Prijs excl. BTW €	291,80	191,00	77,50	42,40	119,90

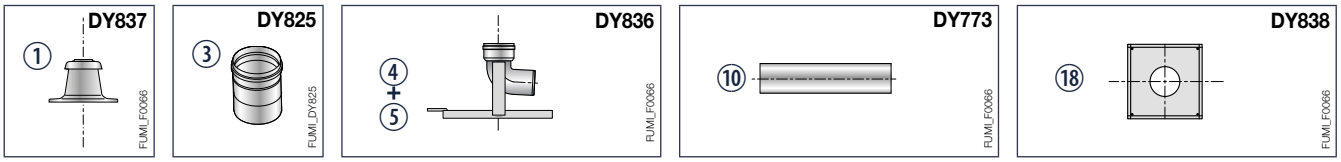

① Eindstuk met dichtingsplaat
③ Adapter Ø 150 mm naar Ø 160 mm
④ Enkele bocht 90°
⑤ Steun
⑩ Gegalvaniseerde doorgang, L = 0,5 m
⑱ Afwerkingsplaat schoorsteen

5 Configuratie C_{53} - Gescheiden aanvoer/afvoer met adaptor (verbrandingslucht aan de buitengevel genomen)

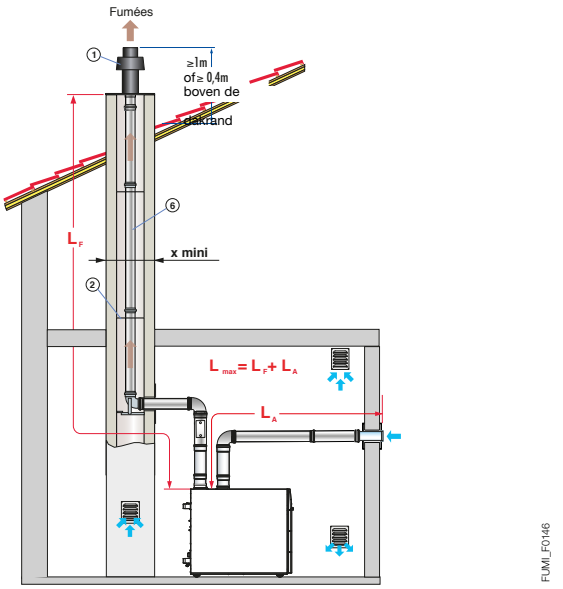

TYPE KETEL C 340		LMAX (m) Ø 160 mm
IX 245 - 200		42
IX 245 - 250		21
x mini	⧄	220
	⌀	240

Ø AANSLUITING		ADAPTER
Ø 160 mm (PPs)	Colli n°	DY825 Ø 150 naar 160 mm
	Ref.	100002399
	Prijs excl. BTW €	119,90

PRIJZEN EXCL. BTW VOOR DE ANDERE MOGELIJKE TOEBEHOREN VOOR AANSLUITING LUCHT/ROOKGASSEN (VERLENGSTUKKEN, T'S, BOCHTEN, COMPENSATIEMOF, DAKDOORGANG...) : zie pagina's 297-298

AANSLUITING LUCHT/ROOKGASSEN

VOOR **IX 245**

7 Configuratie B_{23P} voor cascade installaties

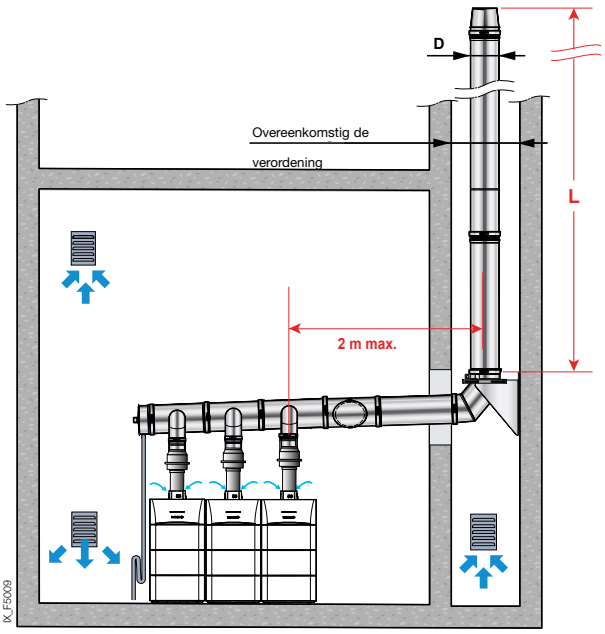

x mini		
	⧄ (mm)	D + 60
	Ø (mm)	D + 80

OPMERKING: Alleen ketels IX 245 200/250 zijn uitgerust met een rookgasklep op de rookgassen.Voor de andere IX-ketels moet een rookgasklep als optie worden toegevoegd.zie prijslijst op pagina 264.

OPMERKING: Voor configuraties van type B23 en B23P is het mengen van materialen verboden.

IX_F0119

MAXIMAAL TOEGESTANE LENGTE L (IN M) AFHANKELIJK VAN KANAAL Ø D (IN MM) VOOR VERSCHILLENDE CASCADE COMBINATIES
(Deze lengtes zijn bepaald voor de vermelde cascade combinaties, voor andere combinaties gelieve ons te contacteren).

IX 245-130 tot 250

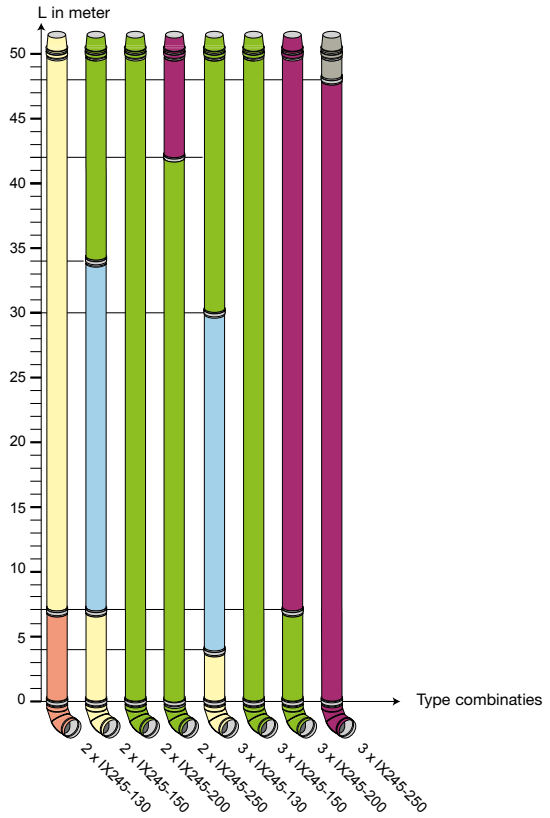

IX_F0015

L max in functie van Ø leiding D voor verschillende cascade combinaties

• Ketels in werking 80/60 °C

LET OP: DEZE LENGTES ZIJN INDICATIEF. DE DIETRICH KAN OP GEEN ENKELE WIJZE AANSPRAKELIJK WORDEN GESTELD.VOOR AFWIJKENDE CONFIGURATIES RAADPLEEG UW SCHOORSTEENFABRIKANT

AANSLUITING LUCHT/ROOKGASSEN

TOEBEHOREN ALU

	Colli	Ref.	€
▸ Ø 150 mm			
Controle T-stuk	DY832	100002470	371,30
Verlengstuk lengte 500 mm	DY645	84887645	79,60
Verlengstuk lengte 1 000 mm	DY646	84887646	136,90
Verlengstuk lengte 1 950 mm	DY647	84887647	232,40
Bocht 87° (1 stuk)	DY649	84887649	138,90
Bocht 45° (2 stuks)	DY650	84887650	269,40
Bocht 87° met steun	DY855	100003968	151,70
Centreerster (2 stuks)	DY648	84887648	92,30
Adapter Ø 150 naar 160 mm	DY825	100002399	119,90

TOEBEHOREN (ALU, PS)

	Colli	Ref.	€
Horizontale dakdoorvoer voor 100/150 mm :			
• voor een dakhelling van 30 tot 45°	DY11	84887411	266,30
• voor een dakhelling van 40 tot 55°	CX49	84837729	266,30
Dakpan met loodpan Ø 100/150 mm			
• zwart voor dakhelling 25 tot 45°	CX104	84827104	167,60
• rood voor dakhelling 25 tot 45°	CX106	84827106	167,60
Dakdoorgang voor plat dak :			
• Ø 100/150 mm	CX103	84827103	84,90
Interne afwerkingsplaat :			
• Ø 100/150 mm	CX115	84827115	41,40
Bevestigingsbeugel lang Ø 150 mm	CX111	84827111	25,40
Verluchtingsrooster buiten 175 cm²	DY35	84887435	28,60
Verluchtingsrooster binnen 175 cm²	DY36	84887436	40,30
Beschermkorf inox Ø100/150 mm	DY866	100005004	267,40
Dakdoorgang plat dak Ø 160/220 mm	DY828	100002402	115,70
Dakdoorgang schuin dak Ø 160/220 mm	DY829	100002403	248,20
Bevestigingsbeugel Ø 160 mm	DY842	100002693	25,40
Afwerkplaat binnen	DY840	100002700	55,20

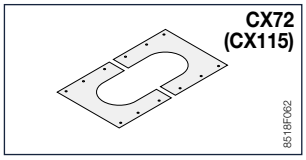

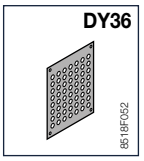

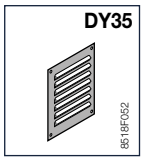

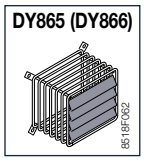

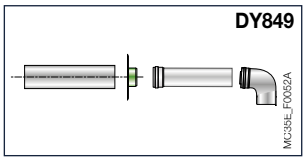

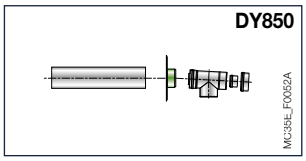

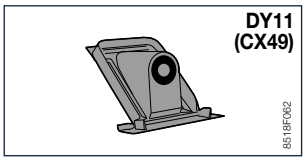

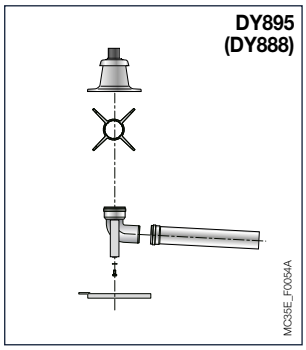

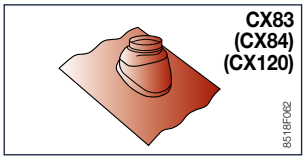

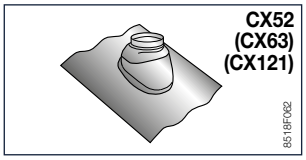

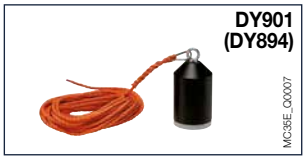

AANSLUITING LUCHT/ROOKGASSEN

ACCESSOIRES PPS

	Colli	Ref.	€
▸ Ø 110/160 mm			
Verlengstuk lengte 500 mm	DY421	7715060	118,90
Verlengstuk lengte 1 000 mm	DY422	7715063	172,90
Verlengstuk lengte 2 000 mm	DY423	7715064	302,40
Bocht 90°	DY425	7715066	186,70
Bocht 45°	DY424	7715065	172,90
Adapter Ø 110/160 mm	DY434	7715075	206,90
Rechte controle buis Ø 110/160 mm	DY426	7715067	200,50
Controle T-stuk Ø 110/160 mm	DY427	7715068	274,80
Rozet voor afwerking Ø 160 mm	DY431	7715072	77,50
▸ Ø 110 mm			
Aansluitkit schoorsteen (vast)	DY177	84887577	381,90
Eindstuk met dichtingsplaat (vaste leiding)	DY189	84887589	338,50
Rechte controle buis	DY183	84887583	78,50
Bocht voor controle	DY188	84887588	111,40
Verlengstuk lengte 500 mm	DY180	84887580	45,60
Verlengstuk lengte 1 000 mm	DY179	84887579	63,70
Verlengstuk lengte 1 950 mm	DY178	84887578	111,40
Bocht 87°	DY181	84887581	54,10
Bocht 45°	DY182	84887582	78,50
Condensrecuperator	DY917	100018983	102,90
Centreerster (2 stuks)	DY187	84887587	25,40
Plaat voor afwerking schoorsteen	DY879	100010270	69,00
▸ Ø 160 mm			
Rechte controle buis, lengte 300 mm	DY833	100002471	257,80
Bocht voor controle	DY834	100002472	291,80
Verlengstuk lengte 500 mm	DY822	100002396	135,80
Verlengstuk lengte 1 000 mm	DY821	100002395	200,50
Bocht 87° (1 stuk)	DY823	100002397	108,30
Bocht 45° (2 stuks)	DY824	100002398	282,20
Bocht 87° met steun	DY836	100002474	191,00
Dakdoorgang	DY837	100002475	291,80
Plaat voor afwerking schoorsteen	DY838	100002476	77,50
Centreerster (2 stuks)	DY839	100002540	70,00
Adapter Ø 150 naar 160 mm	DY825	100002399	119,90

AANSLUITING LUCHT/ROOKGASSEN

VOOR **C 340, C 640**

2 Configuratie C_{33} - Verticale concentrische dakdoorvoer

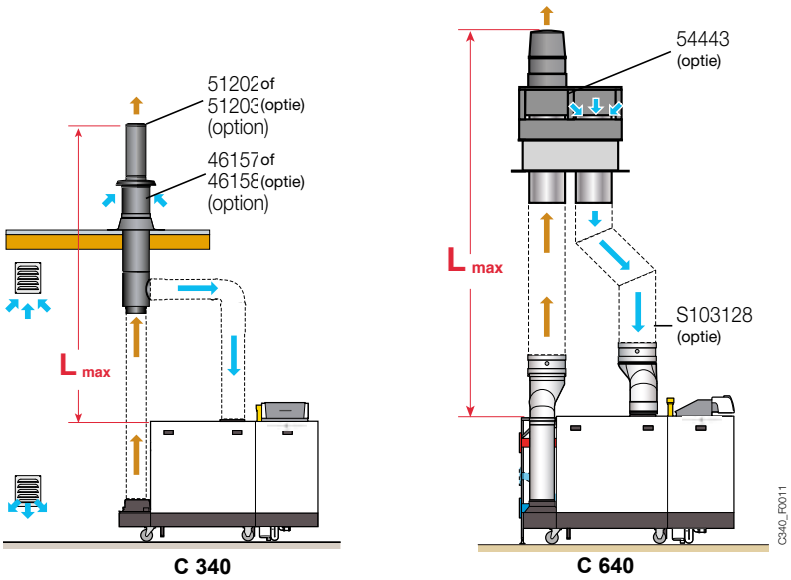

TYPE KETEL C 340	Lmax (m) Ø 200 mm	Ø 250 mm	Ø 300 mm
280	42 m	50 m	50 m
350	21 m	50 m	50 m
430	13 m	50 m	50 m
500	10 m	50 m	50 m
570	5 m	34 m	50 m
650	4 m	50 m	50 m

TYPE KETEL C 640	Lmax (m) Ø 300 mm	Ø 350 mm	Ø 400 mm
560	50 m	50 m	50 m
700	43 m	50 m	50 m
860	26 m	50 m	50 m
1000	13 m	35 m	50 m
1140	5 m	16 m	24 m
1300	-	10 m	12 m

OPMERKING: Deze maximale lengtes zijn ook van toepassing in Configuratie C_{93}

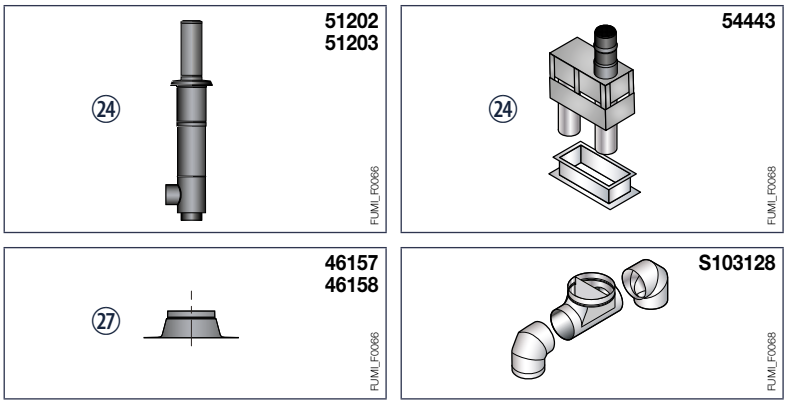

㉔ Terminal vertical
㉗ Solin pour toit plat

TOEBEHOREN (ALU, PS)

	Ref.	€
▶ voor C 340		
Reductie Ø 250 tot 200 mm	S103179	200,50
Verbindingskit voor rookgasaansluiting 2 x C 340	S103118	2 551,50
Collector voor luchtaanzuig voor 2 x C 340	S103128	1 737,70
Gegalvaniseerde verticale dakdoorgang		
• Ø 250/350 mm	51203	2 066,60
Dakdoorgang plat dak		
• Ø 350 mm	46158	199,40
▶ voor C 640		
Verticale dakdoorgang Ø 2 x 350 mm	54443	2 522,80
Collector voor luchtaanzuig voor 2 x C 640	S103128	1 737,70

5 Configuratie C_{53} - Gescheiden aanvoer/afvoer met adaptor (verbrandingslucht aan de buitengevel genomen)

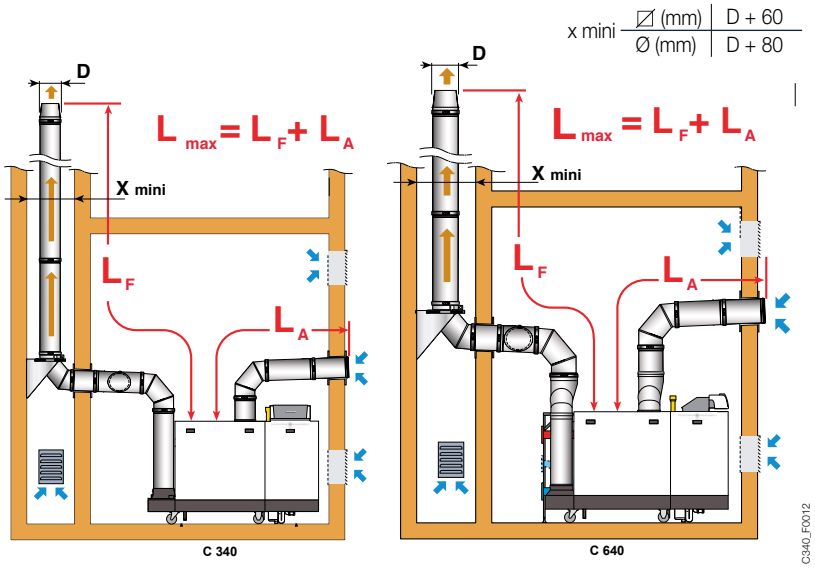

TYPE KETEL C 340	Lmax (m) Ø 250 mm
280	50 m
350	50 m
430	50 m
500	50 m
570	49 m
650	40 m

TYPE KETEL C 640	Lmax (m) Ø 350 mm	Ø 400 mm
560	50 m	50 m
700	50 m	50 m
860	50 m	50 m
1000	33 m	50 m
1140	-	22 m
1300	-	-

(1) Berekend met vaste buis en niet afgedekte schoorsteen

AANSLUITING LUCHT/ROOKGASSEN

VOOR **C 340, C 640**

6 7 **Configuratie B_{23P} - Schoorsteen**

1 KETEL

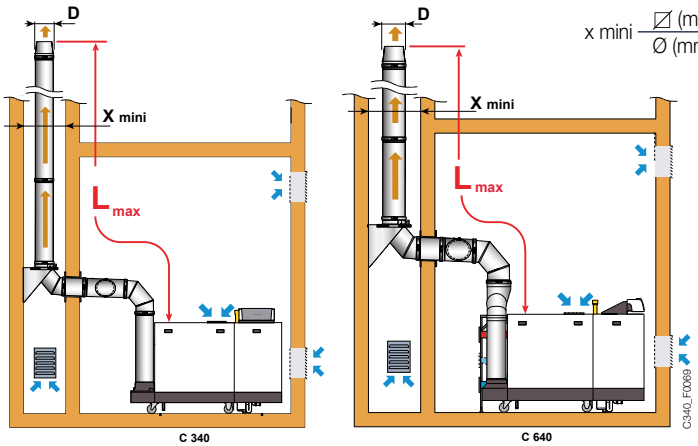

x mini	⧄ (mm)	D + 60
	Ø (mm)	D + 80

TYPE KETEL C 340	LMAX (m)			
	Ø 150 mm	Ø 180 mm	Ø 200 mm	Ø 250 mm
280	20 m	50 m	50 m	50 m
350	11 m	30 m	50 m	50 m
430	8 m	22 m	39 m	50 m
500	7 m	18 m	32 m	50 m
570	5 m	13 m	24 m	50 m
650	-	10 m	18 m	50 m

TYPE KETEL C 640	LMAX (m)		
	Ø 250 mm	Ø 300 mm	Ø 350 mm
560	15 m	50 m	50 m
700	6 m	50 m	50 m
860	-	50 m	50 m
1000	-	39 m	50 m
1140	-	26 m	50 m
1300	-	19 m	50 m

(1) Berekend met vaste buis en niet afgedekte schoorsteen

INSTALLATIE IN CASCADE

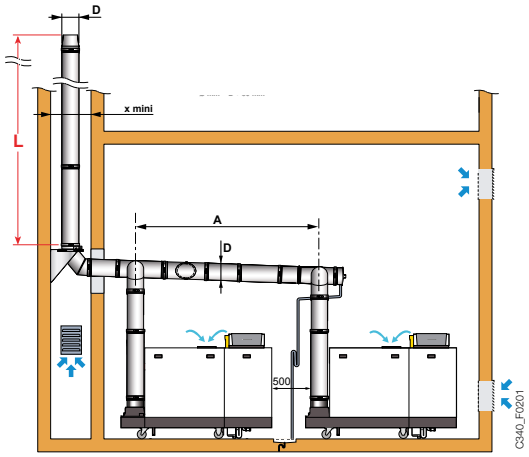

x mini	⧄ (mm)	D + 60
	Ø (mm)	D + 80

	A (mm)
C 340-280, C 340-350, C 640-560, C 640-700	2100
C 340-430, C 340-500, C 340-570, C 340-650 C 640-860, C 640-1000, C 640-1140, C 640-1300	2490

OPMERKING: Raadpleeg ons voor cascadelengtes van C340- en C640-ketels.

AANSLUITING LUCHT/ROOKGASSEN

VOOR **MODULENS**

Uitgaande van de verschillende elementen hieronder voorgesteld, is het mogelijk, in functie van de te realiseren installatie, volledige hydraulische aansluitingskits samen te stellen.

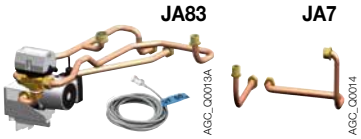

TYPE KETEL ▶ / TYPE INSTALLATIE ▼	MODULENS G® AGC
1 directe kring radiatoren of vloerverwarming 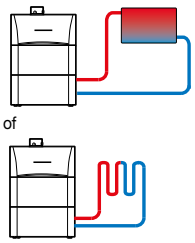	- + Toebehoren regeling: -
1 mengkring + 1 directe kring radiatoren (of vloerverwarming) 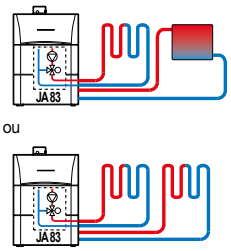	JA83 + Toebehoren regelingn: - (voeler geïntegreerd in colli JA 83)
3 kringen waarvan 2 met mengkraan 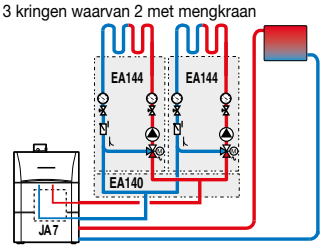	JA7 + EA140 + 2 x EA144 + Toebehoren regeling: 1 x AD199 + 1 x AD249

AGC_F0022E

TYPE KETEL ▶ / TYPE INSTALLATIE ▼	MODULENS O® AFC
1 directe kring radiatoren of vloerverwarming 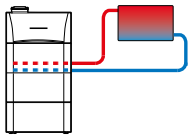	- + Toebehoren regeling: -
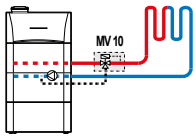	MV10 (1) + Toebehoren regeling: -
1 mengkring + 1 directe kring radiatoren 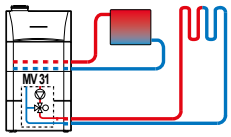	MV31 + Toebehoren regelingn: - (voeler geïntegreerd in colli MV31)
3 kringen waarvan 2 met mengkraan of 2 mengkringen 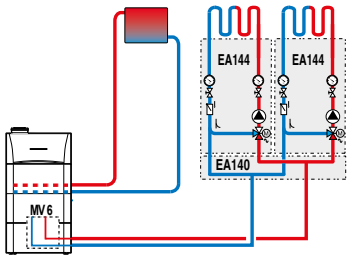	MV6 + EA140 + 2 x EA144 + Toebehoren regeling: 1 x AD199 + 1 x AD249

AFC_F0024D

(1) In geval van een kring vloerverwarming aagesloten op de direkte kring, bestel ook de colli MV 10 : Hydraulische kit met temperatuurbegrenzer

TOEBEHOREN - HYDRAULISCHE MODULES

VOOR **KETELS CFU CFU EN CFU C CFU C** (niet uitgeruste modellen)

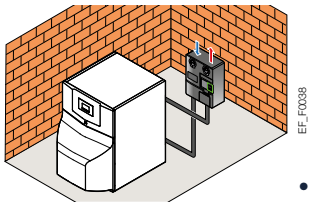

• Zelfdragende montage van de modules

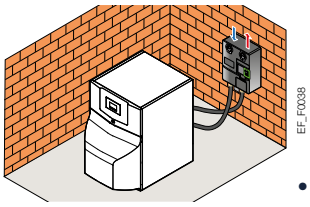

• Montage van de modules op de muur

TYPE KETEL ▶ / TYPE INSTALLATIE ▼	CFU CFU
1 directe kring 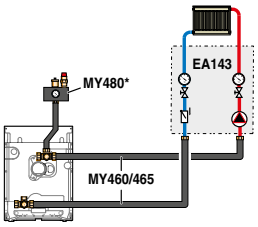	MY460 (aansluiting rechts) of MY465 (aansluiting links) + EA143 + Toebehoren regeling - EF_F0038
1 mengkring 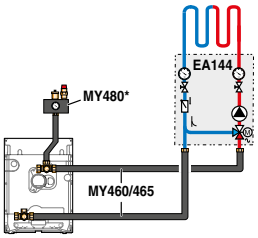	MY460 (aansluiting rechts) ou MY465 (aansluiting links) + EA144 + Toebehoren regeling MY440
1 directe kring + 1 mengkring 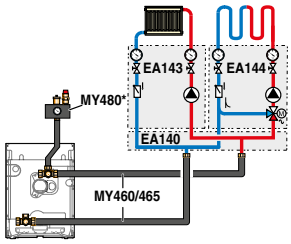	MY460 (aansluiting rechts) of MY465 (aansluiting links) + EA140 + EA143 + EA144 + Toebehoren regeling MY440
2 mengkringen (EFU 36 en 46) 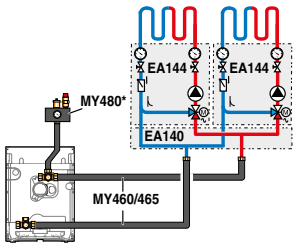	MY460 (aansluiting rechts) of MY465 (aansluiting links) + EA140 + 2 x EA144 + Toebehoren regeling 2 x MY440
3 kringen waarvan 2 mengkringen (EFU 36 en 46) 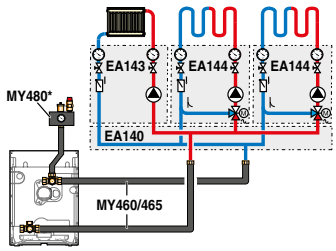	MY460 (aansluiting rechts) of MY465 (aansluiting links) + EA140 + 2 x EA144 + Toebehoren regeling 2 x MY440

* Optie

TYPE KETEL ▶ / TYPE INSTALLATIE ▼	CFU C CFU C CFU CFU
1 directe kring 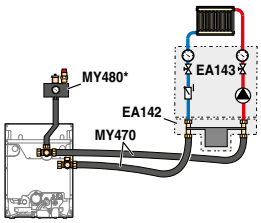	MY470 (aansluiting rechts, links of centraal) + EA142 + EA143 + Toebehoren regeling - EF_F0038
1 mengkring 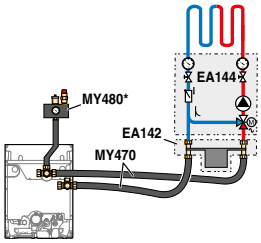	MY470 (aansluiting rechts, links of centraal) + EA142 + EA144 + Toebehoren regeling MY440
1 directe kring + 1 mengkring 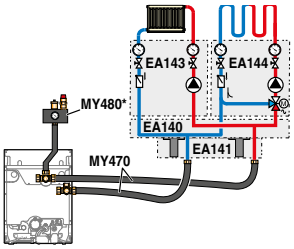	MY470 (aansluiting rechts, links of centraal) + EA140 + EA141 + EA143 + EA144 + Toebehoren regeling MY440
2 mengkringen (EFUC 40 en 50, EF/EFU 36 en 46) 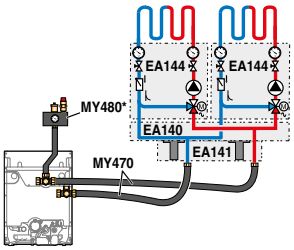	MY470 (aansluiting rechts, links of centraal) + EA140 + EA141 + 2 x EA144 + Toebehoren regeling 2 x MY440
3 kringen waarvan 2 mengkringen (EFUC 40 en 50, EF/EFU 36 en 46) 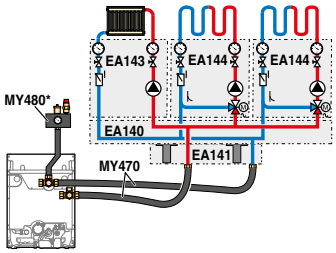	MY470 (aansluiting rechts, links of centraal) + EA140 + EA141 + EA143 + 2 x EA144 + Toebehoren regeling 2 x MY440 EF_F0038

* Optie

12

TOEBEHOREN - HYDRAULISCHE MODULES

BESCHRIJVING VAN VERSCHILLENDE COLLI'S

HYDRAULISCHE MODULES VOOR 1 KRING:

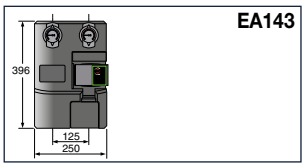

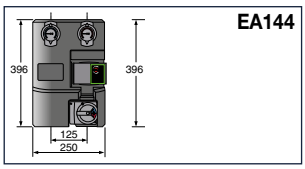

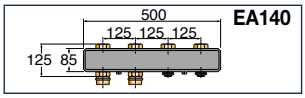

	COLLI	REF.	€
Hydraulische module voor 1 direct kring Volledig gemonteerd, geïsoleerd en getest; uitgerust met een elektronische pomp met energieklasse efficiëntie index EEI < 0,23, thermometers geïntegreerd in de afsluitkranen, en met een terugslagklep geïntegreerd in de retourkraan	EA143	**20022970**	**848,70**
Hydraulische module voor 1 mengkring Volledig gemonteerd, geïsoleerd en getest; uitgerust met een elektronische pomp met energieklasse efficiëntie index EEI < 0,23, een gemotoriseerde 3-weg mengkraan, geïntegreerde thermometers, en een terugslagklep geïntegreerd in de retourkraan	EA144	**20022971**	**1 112,40**
Collector In geval van een installatie met 2 of 3 kringen	EA140	**20022967**	**415,10**
Muurbeugel voor 1 hydraulische module Bevat 2 koppelingen M-F in messing. Wordt gebruikt wanneer één hydraulische module (EA143 of EA144) apart wordt gemonteerd	EA142	**20022969**	**139,10**
Muurbeugel voor collector	EA141	**20022968**	**45,30**

COMPACTE HYDRAULISCHE MODULES VOOR 2 KRINGEN

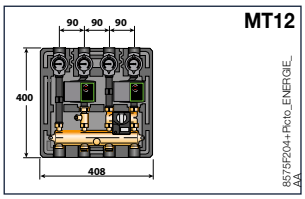

Compacte hydraulische module voor 2 kringen (met 1 pomp voor de directe kring en 1 pomp voor de mengkring met energie efficiëntie index EEI < 0,23) Deze module omvat een verwarmingspomp voor een directe kring en een verwarmingspomp en de gemotoriseerde 3-weg mengkraan voor een mengkring. Thermometers zijn geïntegreerd in de afsluitkranen voor de 2 kringen. Volledig gemonteerd, geïsoleerd en getest.	MT12	**20022972**	**1 895,20**

TOEBEHOREN VOOR HYDRAULISCHE MODULES

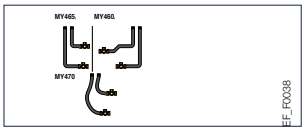

	COLLI	REF.	€
Verbindingsbuizen ketel/module te gebruiken voor 1 hydraulische kit bestaande uit 1 tot 3 kring(en).			
• voor CFU, aansluiting rechts	MY460	7629813	**276,90**
• voor CFU, aansluiting links	MY465	7629815	**276,90**
• voor CFU en CFU C (flexibels)	MY470	7629824	**276,90**
Veiligheidskit Bevat een automatische ontluchter, een veiligheidsklep afgesteld op 3 bar en een manometer. Wordt op het bovenste kruisstuk gemonteerd			
• voor CFU, CFU C	MY480	7629826	**147,50**

OPTIES ENKEL VOOR MODULENS G® AGC EN MODULENS O® AFC...

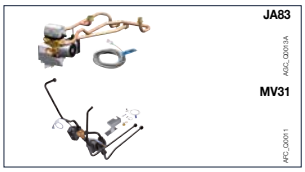

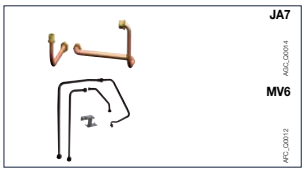

	COLLI	REF.	€
Set interne 3-weg mengkraan (gemotoriseerd) Biedt de mogelijkheid een kring met mengkraan aan te sluiten. Deze kit integreert zich in de mantel van de ketel. De vertrekvoeler AD 199 is meegeleverd. Kit met verwarmingspomp met energie efficiëntie index EEI < 0,23 :			
• voor Modulens G® AGC...	JA83	**20022783**	**953,80**
• voor Modulens O® AFC...	MV31	**20022858**	**1 016,30**
Aanpassingsset voor externe kringen Laat toe de aansluiting van 2 kringen extern de ketel te maken			
• voor Modulens G® AGC...	JA7	**20032602**	**147,50**
• voor Modulens O® AFC...	MV6	**20032615**	**138,90**

NOTA'S

NANEO_00046

- Voor de Eco-labeling wordt de invloed van onze intelligente geïntegreerde regelingen in onze warmte-opwekkers onmiddellijk in rekening gebracht bij de berekening van het totaalrendement van de verwarmingsinstallatie.
- Ons concept van verwarmingsregelingen laat toe het rendement van een verwarmingsinstallatie te verhogen:
  - visueel door een hoger berekend package-labels,
  - maar ook in de praktijk met rendementswinsten van 1 tot 5% naargelang de configuratie en in fucntie van het gebruik van buitenvoelers of ruimtevoelers.

Keteltype	Verwarmings-efficiëntie	Verhoging van de verwarmingsefficiëntie in functie van de						
		buiten-voeler	ruimtethermostaat aan/uit	Modulerende ruimtethermostaat	Kamerthermostaat SMART TC®		Afstandsbediening met ruimtevoeler	
							eenvoudig model	interac-tieve CDI/ CDR D. iSystem
		FM46	naar keuze	AD303/304 AD301	AD324	AD311	FM52	AD284/285
AMC PRO EVO	Ketel standaard met buitenvoeler: + 2 % A	–	–	+ 4 % A+ VI	–	–	
PGC-45/65	Ketel standaard met buitenvoeler: + 2 % A	+ 2 % A V	–	+ 4 % A+ VI	–	–	

ONZE AANBEVELING

Keteltype	Verwarmings-efficiëntie	Verhoging van de verwarmingsefficiëntie in functie van de: buitenvoeler FM46	ruimte thermostaat aan/uit naar keuze	Modulerende ruimtethermostaat AD303/304 AD301	Kamerthermostaat SMART TC® AD324	Afstandsbediening met ruimtevoeler interactive CDI/CDR D. iSystem AD284/285
MCR-S MPX2 COMPACT (Nano_Q0025)	A	+ 2 % A	–	–	(zonder buitenvoeler): + 3 % A V of (met buitenvoeler): + 4 % A+ VI	–
Twineo (EGC_Q0001)	A	+ 2 % A	1 kamerthermostaat (zonder buitenvoeler): + 1 % A of 1 kamerthermostaat (met buitenvoeler): + 2 % A	(zonder buitenvoeler): + 3 % A V of (met buitenvoeler): + 4 % A+ VI	–	–
Strateo (STRATEO_Q0011)	Warmtepomp standaard met buitenvoeler: + 2 % A++		+ 2 % A++	–	+ 4 % A++	–
Alezio S (PAC_Q5004)				–		–
Alezio S V 200 (PAC_Q0150)				–		–
CFU C (CF_Q0002)	Standaard met buitenvoeler: + 1,5 % A		+ 1,5 % A	+ 3,5 % A VII	+ 3,5 % A VII	–
CFU (CF_Q0002)	B	+ 1,5 % B	(zonder buitenvoeler): + 1 % of (met buitenvoeler): + 1,5 % B	(zonder buitenvoeler): + 2 % B IV of (met buitenvoeler): + 3,5 % A VII	(zonder buitenvoeler): + 2 % B IV of (met buitenvoeler): + 3,5 % A VII	–
HPI S (HPI_Q0004)	Warmtepomp standaard met buitenvoeler: + 2 % A++		–	–	Met buitenvoeler: + 4 % A+	–
VIRTUENS (AMC_Q0002)	Standaard met buitenvoeler: + 2 % A		+ 2 % A	+ 4 % A+	Met buitenvoeler: + 4 % A+	–
Modulens G® (AGC_Q0001)			–	–	–	+ 4 % A++ VI
Modulens O® (AFC_Q0007)	Standaard met buitenvoeler: + 2 % A		–	–	Met buitenvoeler: + 4 % A+	-
GSHP (GSHP_Q0001)	Standaard met buitenvoeler: + 1,5 % A++		–	–	–	+ 4 % A VI
Modulens O PRO PFC 45/60 (AFC_Q0033)	Ketel standaard met buitenvoeler: + 2 % A		+ 2 % A	–	+ 4 % A	–

HULP BIJ UW KEUZE

TOEPASSINGEN VAN DE OPTIES VAN DE BEDIENINGSBORDEN

Ketels met geïntegreerde basisregeling

Keuze van de opties per type toestel in functie van de aangesloten kringen	Programmeren en regelen van		
	1 SWW kring	1 directe verwarmingskring in functie van de	
		ruimtetemperatuur	buitentemperatuur
Vivadens MCR-S	Boilervoeler AD226*	Kamerthermostaat SMART TC° AD324 of Ruimtethermostaat aan/uit naar keuze	Buitenvoeler FM46 of Kamerthermostaat SMART TC° AD324 of Ruimtethermostaat aan/uit naar keuze + Buitenvoeler FM46
Twineo (IniControl)	Boilervoeler AD212*	Ruimtethermostaat on/off naar keuze SMART TC° met gateway AD311 of Modulerende ruimtethermostaat AD303, AD304 of AD301	Buitenvoeler FM46 of Ruimtethermostaat on/off naar keuze SMART TC° met gateway AD311 Modulerende ruimtethermostaat AD303, AD304 of AD301 + Buitenvoeler FM46

* Voor de ketels met geïntegreerde sanitair warmwaterbereiding, is deze voeler inbegrepen in de levering.

Ketels met geïntegreerde E-pilot regeling

Keuze van de opties per type toestel in functie van de aangesloten kringen		Programmeren en regelen van		
	1 SWW kring	verwarmingskringen in functie van de buiten- en ruimtetemperatuur		
	SWW	direct	mengkring	direct + mengkring
CFU… E-pilot	Boilervoeler AD 212	Standaard	MY440	MY440
		Elk van de verwarmingskringen kan uitgerust worden met: • naar regeling in functie van de ruimtetemperatuur: SMART TC° AD324 of ruimtethermostaat aan/uit naar keuze • naar regeling in functie van de buitentemperatuur: - Buitenvoeler FM46 of - Buitenvoeler FM46 + SMART TC° AD324		
CFU C… E-pilot	Boilervoeler AD 212	Standaard	MY440	MY440
		Elk van de verwarmingskringen kan uitgerust worden met: • SMART TC° AD324 of ruimtethermostaat aan/uit naar keuze (buitenvoeler standaard meegeleverd)		

TOEPASSINGEN VAN DE OPTIES VAN DE BEDIENINGSBORDEN

Ketels met geïntegreerde DIEMATIC iSystem regeling

Keuze van de opties per type ketel in functie van de aangesloten kringen	Programmeren en regelen van					
	1 SWW kring	verwarmingskringen in functie van de buitentempetratuur (1)				
	SWW	direct	mengkring	direct + mengkring	2 x mengkring	direct + 2 x mengkring
Modulens G® GSHP	Boilervoeler AD 212*	Standaard	1 x voeler AD199	1 x voeler AD199**	1 x voeler AD199 + 1 x print + voeler AD249	1 x voeler AD199 + 1 x print + voeler AD249

(1) Elk van de verwarmingskringen kan uitgerust worden met een afstandsbediening naar keuze AD 285, AD 284 + AD 252 of FM 52 en andere toebehoren.
* Voor de ketels met geïntegreerde sanitair warmwaterbereiding, is deze voeler inbegrepen in de levering.
** Voeler AD 199 meegeleverd met de colli JA 83 en MV 31 (kit met pomp en 3 wegkraan voor inbouw).

Ketels met geïntegreerde DIEMATIC EVOLUTION

Keuze van de opties per type ketel in functie van de aangesloten kringen	Programmeren en regelen van						
	1 SWW kring	verwarmingskringen in functie van de buitentempetratuur (1)					
	SWW	direct	mengkring	direct + mengkring	2 x mengkring	direct + 2 x mengkring	3 x mengkraan
Innovens Pro MCA 160 VIRTUENS AMC PRO EVO 45 tot 115 Modulens O AFC-S	Boilervoeler AD 212	Standaard	1 x voeler AD199	1 x voeler AD199	2 x voeler AD199	1 x voeler AD199 + 1 x print + voeler AD249	2 x voeler AD199 + 1 x print + voeler AD249

(1) Elk van de verwarmingskringen kan uitgerust worden met een kamerthermostat Smart TC° AD324 of aan/uit afstandsbediening naar keuze en/of een buitenvoeler FM46 en andere toebehoren.
NOTA: Bij cascade opstellingen is het mogelijk om extra kringen aan te sluiten op de «slave» ketels. Zie desbetreffende hoofdstukken.

Ketels met geïntegreerde DIEMATIC 3/-M3

Keuze van de opties per type ketel in functie van de aangesloten kringen	Programmeren en regelen van					
	1 SWW kring	verwarmingskringen in functie van de buitentempetratuur (1)				
	SWW	direct	mengkring	direct + mengkring	2 x mengkring	direct + 2 x mengkring
GT 330/430/530	SWW voeler AD 212	Standaard	1 x voeler AD199	1 x print + voeler FM48	1 x voeler AD199 + 1 x print + voeler FM48	2 x print + voeler FM48

(1) Elk van de verwarmingskringen kan uitgerust worden met 1 afstandsbediening naar keuze AD285, AD284 + AD252 of FM52 en andere toebehoren.
* Boilervoeler standaard meegeleverd met de versies waarbij de productie van sww geïntegreerd is.
NOTA: Bij cascade opstellingen is het mogelijk om extra kringen aan te sluiten op de «slave» ketels. Zie desbetreffende hoofdstukken..

Regeling VM DIEMATIC EVOLUTION: zie pagina 269-270

TOEBEHOREN - REGELINGEN

BEDIENINGSBORD **E-PILOT**

E-PILOT

- Het E-Pilot bedieningsbord voorzien op de ketels CFU en CFU C en de warmtepompen Alezio S en Alezio S V200 inclusief de hybrideversies laat het beheer toe (met programmering) van een directe kring, een mengkring en de warmwaterproductie.
- De E-Pilot is uitgerust met een verlicht display met tekstweergave en laat een snelle anpassing toe van de gewenste temperaturen
  - Voor CFU en CFU C: het aansturen van 1 of 2 kringen met een mengventiel is mogelijk door het installeren van een bijkomende print. Als een buitenvoeler is aangesloten wordt de brander weersafhankelijk aangestuurd.
- Voor opvolging van de installatie mogelijkheid om de historiek van storingen en de werkingsuren te raadplegen.

DE OPTIES VOOR DE MUURREGELING E-PILOT

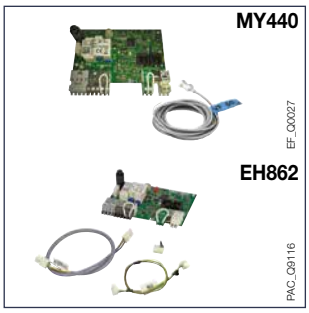

	Colli	REF.	€
Printplaat + voeler voor mengkraan (lengte 2,5 m) voor CFU en CFU C	MY440	**20024444**	**216,40**
Uitbreidingsprint 2e cv-circuit voor Alezio S R410	EH783	**20027061**	**325,70**
Uitbreidingsprint 2e cv-circuit voor Alezio S R32	HK416	7789286	**325,70**
Uitbreidingsprint 2e cv-circuit voor Alezio S V200 R410	EH862	**20027084**	**325,70**
Uitbreidingsprint 2e cv-circuit voor Alezio S V200 R32	HK378	**20058705**	**324,70**
Maakt het mogelijk om een mengkraan aan te sturen. De print kan in het regelbord 'E-pilot" worden ingebouwd en aangesloten met de daartoe bestemde fiches.			

Boilervoeler: (lengte 5 m) Deze verzorgt de bediening met temperatuursvoorrang en de programmatie van het sanitair warmwater door een boiler.	AD212	**20022911**	**72,10**

Buitenvoeler: De buitenvoeler kan gecombineerd worden, zonder ruimtevoeler of, met kamerthermostaat. Zo wijzigt de keteltemperatuur in functie van de buitentemperatuur. (Meegeleverd met de CFU C ...)	FM46	**20022799**	**37,20**

KAMERTHERMOSTATEN VOOR KETELS VIVADENS, TWINEO

	colli	REF.	€
Modulerende **"VivaTherm"** ruimtethermostaat Deze thermostaat staat in voor de regeling en programmatie van de verwarming en het sanitair warm water. De regeling past het vermogen van de ketel aan, aan de werkelijke warmtevraag. Ook de regelparameters van de ketel zijn geïntegreerd: de stooklijn, max. keteltemperatuur, snelheid van de ventilator,... alsook de functie voor weergave van het energieverbruik (aantal bedrijfsuren van de pomp, SWW, totaal, ...). 3 mogelijke werkingsmodussen: AUTOMATISCH: volgens een programmeerbaar weekprogramma: voor elke geprogrammeerde periode kan de gewenste temperatuur worden opgegeven. PERMANENT: om een permanente temperatuur te garanderen tijdens dagregime, nachtregime of in anti-vorstregime VAKANTIE: voor lange afwezigheden. De data van begin en eind van de vakantie kunnen worden geprogrammeerd alsook de gewenste temperatuur tijdens de afwezigheid. Voor een weersafhankelijke werking in funktie van de buitentemperatuur dient de buitenvoeler (colli AD 225 of FM 46) te worden aangesloten.	AD304 (met kabel)	**20024722**	**250,30**
	of AD303 (zonder kabel)	**20024723**	**416,10**

Eenvoudige modulerende ruimtethermostaat "**Easytherm**" niet programmeerbaar (behalve Essencio) Deze afstandsbediening met ruimtevoeler laat toe de temperatuur te regelen in een referentieruimte door het vermogen van de ketel aan te passen. Zo wordt de door de gebruiker gevraagde ruimtetemperatuur bekomen en wordt eveneens de temperatuur van het SWW geregeld. Ook de regelparameters van de ketel zijn geïntegreerd: de stooklijn, max. keteltemperatuur, snelheid van de ventilator,... alsook de functie voor weergave van het energieverbruik (aantal bedrijfsuren van de pomp, SWW, totaal, ...), waargave van de foutmeldingen, enz. …	AD301	**20024726**	**110,20**

NOTAS

TOEBEHOREN - REGELINGEN

CONNECTED OPLOSSINGEN

CONNECTED KAMERTHERMOSTAAT SMART TC° (2-DRAADS)

Connected kamerthermostaat voor MCR-S, MPX2 COMPACT, VIRTUENS, Strateo, Alezio S, Alezio S V200, HPI S, CFU C of CFU, AMC PRO EVO 45-115, Innovens Pro MCA 160, Modulens O AFC-S, Elidens PGC, Modulens O PRO PFC, C340 en C640

	COLLI	REF.	€
Connected kamerthermostaat SMART TC° zonder gateway voor aansluiting op R-BUS (met kabel)	AD324	**20024725**	**289,40**

- **De connected kamerthermostaat SMART TC°** is ontworpen om rechtstreeks aan te sluiten:
  - via R-BUS
- Maakt het mogelijk om uw verwarming en sanitair warmwaterproductie vanop afstand te bedienen via de gratis te downloaden app. Makkelijk te bedienen door de gebruiker en biedt de gebruiker de mogelijkheid om zijn installateur toegang te verschaffen tot de installatie.

Installatieprincipe:

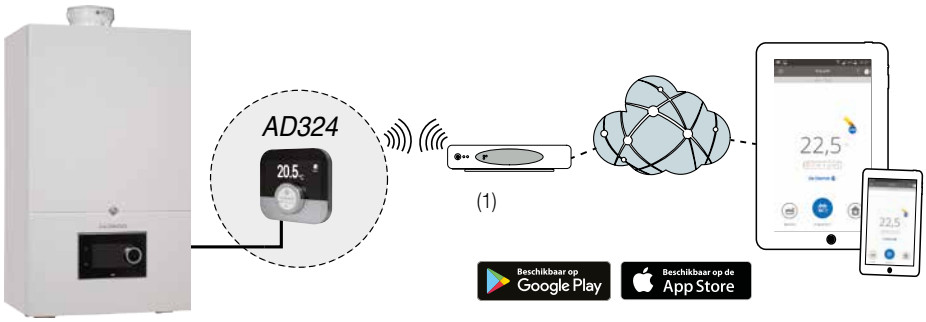

(1) Ook als de SMART TC° functioneert als een klassieke afstandsbediening is het aan te raden om de SMART TC° te verbinden met het internet om te profiteren van de laatste updates.

CONNECTED KAMERTHERMOSTAAT SMART TC° (2-DRAADS) MET GATEWAY

Connected kamerthermostaat voor Twineo

	COLLI	REF.	€
Connected kamerthermostaat SMART TC° met gateway voor aansluiting via On/Off of via OpenTherm (met kabel)	AD311	**20024724**	**325,50**

- **De connected kamerthermostaat SMART TC°** is ook ontworpen om aan te sluiten:
  - via OpenTherm (interface wordt meegeleverd met de thermostaat) op onze toestellen;
  - via ON/OFF.
- Maakt het mogelijk om uw verwarming en sanitair warmwaterproductie vanop afstand te bedienen via de gratis te downloaden app. Makkelijk te bedienen door de gebruiker.

Installatieprincipe

(1) Ook als de SMART TC° functioneert als een klassieke afstandsbediening is het aan te raden om de SMART TC° te verbinden met het internet om te profiteren van de laatste updates.

HOOFDKENMERKEN

- Precieze temperatuurscontrole vanop afstand, moduleren op de modellen met werking via OpenTherm en R-BUS.
- Meerdere klokprogramma's voor verwarming en sanitair warm water
- Uitleg bij instelling
- Bewaart de installateursinstellingen
- Indicatie van het energieverbruik voor verwarming en SWW op de modellen met werking via OpenTherm en R-BUS.
- Toegang tot foutcodes op de modellen met werking via OpenTherm en R-BUS.
- Beveiligde toegang voor de installateur (bij machtiging door gebruiker)
- Uitleg om de bediening van de app in een oogopslag te begrijpen
- Smart TC° wordt standaard geleverd met een OpenTherm interface in colli AD311.

CONNECTED KAMERTHERMOSTAAT SMART TC° RF (DRAADLOOS)

	COLLI	REF.	€
Connected kamerthermostaat SMART TC° RF (draadloze thermostaat met gateway)	AD341	**20024732**	522,20
Connected kamerthermostaat SMART TC° RF (bijkomende draadloze thermostaat)	AD342	**20024733**	259,60
Draadloze buitenvoeler enkel bruikbaar in combinatie met de gateway GTW 14 van de SMART TC RF (AD341)	AD346	7776874	81,20

- De connected kamerthermostaat SMART TC° is ontworpen om rechtstreeks aan te sluiten:
  - via R-BUS, OpenTherm of via on-off
- Maakt het mogelijk om uw verwarming en sanitair warmwaterproductie vanop afstand te bedienen via de gratis te downloaden app. Makkelijk te bedienen door de gebruiker.

Leveringsomvang AD341

- Draadloze thermostaat
- 4 AAA baterijen
- Gateway GTW14 met 5V voeding, muurbevestigingsbeugel en sokkel
- De Gateway GTW14 kan met de ketel verbonden worden via R-Bus, OpenTherm of via on-off.

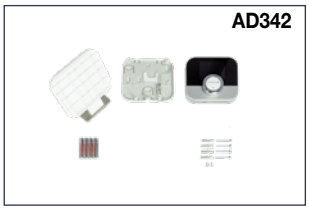

Leveringsomvang AD342

- Draadloze thermostaat
- 4 AAA baterijen
- Muurbevestigingsbeugel en sokkel

Er zij tot 3 SMART TC RF per De Dietrich ketel of warmtepomp mogelijk. Als de zender/ontvanger (GTW14 gateway) via R-Bus is aangesloten op een De Dietrich ketel of warmtepomp met R-bus aansluiting kunnen op de gateway 1 of 2 extra AD342 SMART TC RF worden gekoppeld (aantal in functie van de mogelijkheden van de regeling).

Overzicht De Dietrich toestellen met R-Bus:

Connected kamerthermostaat voor MCR-S, MPX2 COMPACT, VIRTUENS, Strateo, Alezio S, Alezio S V200, HPI S, CFU C of CFU, AMC PRO EVO 45-115, Innovens Pro MCA 160, Modulens O AFC-S, Elidens PGC, Modulens O PRO PFC, C340 en C640

Installatieprincipe

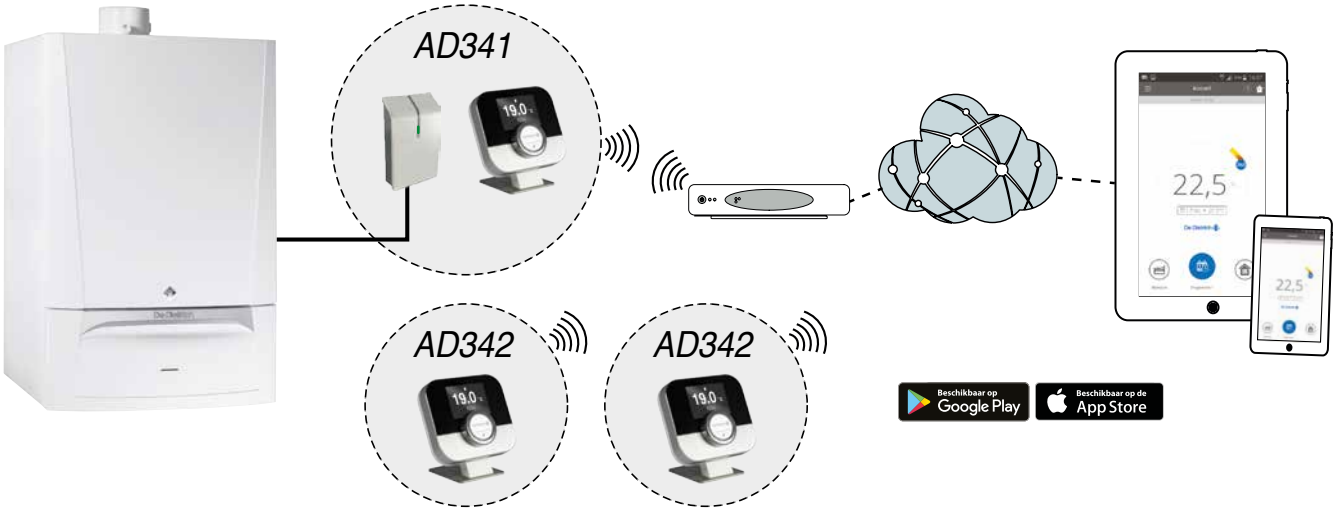

TOEBEHOREN - REGELINGEN

BEDIENINGSBORDEN **DIEMATIC SYSTEM®**

ALGEMEENHEDEN

- Het bedieningsbord DIEMATIC system® met microprocessor is het brein van de ketel. Het voorziet in een programmeerbare regeling met inwerking op de brander in functie van de buitentemperatuur..
- Het is voorgeprogrammeerd in de fabriek en behoeft verder geen voor afgaande instellingen. DIEMATIC system® is héél gebruiksvriendelijk en op ieder ogenblik kunnen zowel de temperatuur, de programma's als talrijke andere parameters eenvoudig worden gewijzigd.
- Dankzij de handige dialoogdisplay spreekt de ketel klare taal met de gebruiker (naar keuze Frans of nederlands) en wordt elke installatie van de meest eenvoudige tot de meest gesofisticeerde moeiteloos beheerd.
- Het stijlvol ontworpen bedien ingsbord DIEMATIC system® geeft de ketel waarop het gemonteerd is een hoge esthetische waarde.

BELANGRIJKSTE FUNCTIES VAN DE REGELINGENS DIEMATIC 3/-M3, DIEMATIC ISYSTEM EN DIEMATIC EVOLUTION

- Met de standaarduitvoering, kan een DIEMATIC 3 of DIEMATIC iSystem bedieningsbord één ketelkring regelen (inwerking op 1-trapsbrander of modulerende brander).
- De toevoeging van de optie "s.w.w.-voeler" kan eveneens de productie van het sanitair warmwater (met voorrangsschakeling) worden geregeld en geprogrammeerd.
- Bij de modellen met geïntegreerde sanitair warmwaterbereiding wordt de s.w.w.-voeler standaard geleverd.
  - De toevoeging van 1 of 2 optionele printen voor DIEMATIC3, 1 vertrekvoeler en 1 optionele print voor DIEMATIC iSystem of 2 vertrekvoelers en 1 optionele print voor Diematic Evolution laat toe om 1, 2 of 3 mengkringen aan te sturen
  - Door het gebruik van 1 of meerdere ruimtevoelers of interactieve afstandsbedieningen , worden de Diematic 3 en DIEMATIC iSystem auto-adaptief. Ttz ze passen zelf, zonder voorsinstelling, de stookcurve van elke kring aan aan de karakteristieken van de installatie de momentele verwarmingsbehoefte.
- De bedieningsborden DIEMATIC 3/DIEMATIC iSystem kunnen per kring in optie uitgerust worden met een interactieve afstandsbediening CDI (of CDR- draadloze afstandsbediening) of met een eenvoudige afstandsbediening met ruimtevoeler. Het is ook mogelijk om 2 tot 10 ketels in cascade te plaatsen: hierbij kan ieder slave ketel op zijn beurt 2 mengkringen aansturen.
- DIEMATIC iSystem kan in cascade tot 9 ketels aansturen die zijn uitgerust met een iniControl of iSystem bedieningsbord afhankelijk van het aantal aan te sluiten kringen.
- DIEMATIC-m3/iSystem kan standaard communiceren met 1 of meerdere DIEMATIC-VM Isystem muurregelingen die op hun beurt dan weer 2 supplementaire hydraulische kringen kan aansturen.
- DIEMATIC Evolution kan in cascade tot 8 ketels aansturen die zijn uitgerust met een iniControl2 of DIEMATIC Evolution bedieningsbord afhankelijk van het aantal aan te sluiten kringen. Daarnaast kunnen ook tot 3 mengkringen en twee kringen voor sww aangestuurd worden.

BIJZONDERHEDEN VAN DIEMATIC ISYSTEM EN DIEMATIC EVOLUTION

- In het kader van de nieuwe reglementering zijn in deze regeling functionaliteiten geïntegreerd zoals een weergave van het geschat energieverbruik op de ketel of afstandsbediening.
- De regelingen is ook uitgerust met een 0-10V ingang die het mogelijk maakt om de ketel aan te sturen met een externe regeling.
- Bovendien beschikt de regeling enkele supplementaire argumenten om het de gebruiker gemakkelijker te maken zoals bv het ingeven van de namen van de kringen of de ingave van de gegevens van de technische dienst,....
- De DIEMATIC Evolution biedt de mogelijkheid om 6 activiteiten en 6 temperatuursniveau's in te stellen om het comfort aan te passen al naargelang het tijdstip van de dag.

DIEMATIC 3/M3

GT330_Q0021

- Toegang tot de regeling op 2 niveaus: klep dicht of klep open.
  - LCD scherm met achtergrondverlichtging met duidelijke weergave van datum, uur en actueel programma ; symbolische weergave van de werkingsmodus,
  - Gesloten klep: toetsten voor de selectie van de werkingsmodus en instelling van de temperaturen met de 2 regeltoetsen + en -.,
  - Klep open: toetsen om een standaard of gepersonaliseerd programma te selecteren, de kringen te selecteren en toegang tot de menu's voor de parameterinstellingen.

DIEMATIC ISYSTEM

C330ECO_Q0030

- Onmiddellijke toegang tot alle parameters op een intuitieve manier
  - Groot LCD display met weergave van meerdere tekstlijnen (voor bv. de weergave in tekst van de parameter die men regelt), grafische weergave van de stooklijn, hulp bij foutzoeken dmv grafische weergave van het temperatuurverloop en de historiek van de laatste foutcodes.,
  - Toetsen voor de selectie van de verschillende werkingsmodi en de temperaturen. Toegang tot de programma's en de parameters dmv een eenvoudige draaiknop om de geregelde waardes te wijzigen en te bevestigen en om de menus te doorlopen.

DIEMATIC EVOLUTION

MCA_Q0202

- Het startscherm biedt de mogelijkheid om de installatie in de mode «onmiddelijke werking» te zetten.
- Toegang tot alle instellingen met één enkele draai - drukknop.
  - Kleurenscherm met duidelijke tekstweergave. Uitleg over elke parameter,
  - Dynamische en grafische stookcurve,
  - Hulp bij het foutzoeken dankzij foutmeldingen in duidelijke tekstweergave.

TOEBEHOREN - REGELINGEN

BEDIENINGSBORD **DIEMATIC - EVOLUTION**

DE OPTIES VAN HET BEDIENINGSBORD DIEMATIC EVOLUTION

	Colli	REF.	€
Boilervoeler (lengte 5 m) Deze verzorgt de bediening met temperatuursvoorrang en de programmatie van het sanitair warmwater door een boiler.	AD212	**20022911**	**72,10**
Vertrekvoeler na de mengkraan (lengte 2,5 m) 1 of 2 voelers zijn noodzakelijk om het 1ste kring en het 2de kring met mengkraan aan te sluiten op een ketel uitgerust met regeling DIEMATIC - EVOLUTION.	AD199	**20023011**	**100,80**
Printplaat + voeler voor 1 mengkraan (lengte 2,5 m) Zij zorgt voor het bedienen van een mengkraan met electromechanische of electrothermische motor. De kaart bevindt zich in het bedieningsbord DIEMATIC - EVOLUTION en wordt aangesloten door in-plug connecties. DIEMATIC - EVOLUTION kan 1 of 2 opties “printplaat + voeler” ontvangen, en de bediening van 1 of 2 mengkranen toelaten.	AD249	**20024798**	**209,00**
Systeemvoeler voor buffervat (lengte 5 m) Bevat 1 voeler voor het beheer van een buffervat met een ketel uitgerust met een bedieningsbord DIEMATIC - EVOLUTION	AD250	**20023013**	**67,90**
Aansluitkabel BUS (met pluggen) De BUS-kabel laat de verbinding toe tussen ketels van een installatie in cascade			
• lengte 1,5 m	AD308	**20024965**	**26,60**
• lengte 15 m	AD309	7663561	**69,00**
• lengte 20 m	AD310	7663619	**84,90**
Buitenvoeler: Maakt het mogelijk om de kringen te sturen aan de hand van een meting van de buitentemperatuur.	FM46	**20022799**	**37,20**

TOEBEHOREN - REGELINGEN

BEDIENINGSBORD **DIEMATIC 3 EN DIEMATIC M3**

DE OPTIES VAN HET BEDIENINGSBORD DIEMATIC 3 EN DIEMATIC M3 . . . . . .

VOOR ALLE INSTALLATIECONFIGURATIES

	Colli	REF.	€
SWW voeler (lengte 5 m) Deze verzorgt de bediening met temperatuursvoorrang en de programmatie van het sanitair warmwater door een boiler.	AD212	**20022911**	**72,10** **(1)**
Printplaat + voeler voor 1 mengkraan (lengte 2,5 m) Zij zorgt voor het bedienen van een mengkraan met electromechanische of electrothermische motor. De kaart bevindt zich in het bedieningsbord DIEMATIC 3 of DIEMATIC-m 3 en wordt aangesloten door in-plug connecties. DIEMATIC 3 of DIEMATIC-m 3 kan 1 of 2 opties “printplaat + voeler” ontvangen, en de bediening van 1 of 2 mengkranen toelaten.	FM48	**20022898**	**238,80**
Interactieve afstandsbediening CDI D.iSystem	AD285	**20024800**	**262,00**
Interactieve afstandsbediening draadloze CDR D. iSystem (zonder zender)	AD284	**20023012**	**360,70**
Draadloze buitenvoeler CDR D. iSystem (zender) Deze zorgt ervoor vanuit het onderdeel waar ze is geïnstalleerd, af te wijken van alle instructies van het bedieningsbord DIEMATIC 3 of DIEMATIC-m 3. Daarenboven, laat zij de auto-adaptatie toe van de betreffende verwarmingswet (1 CDI of CDR per kring). Bij een CDR worden de gegevens doorgestuurd met radiogolven, en dit vanaf zijn montageplaats totaan de zender/ontvanger (AD 252) dichtbij de ketel gemonteerd.	AD252	**20024799**	**189,90**
Vereenvoudigde afstandsbediening met ruimtevoeler Deze zorgt ervoor vanuit het onderdeel waar ze is geïnstalleerd, af te wijken van alle instructies van het bedieningsbord DIEMATIC iSystem: • afwijking van het programma en van de instructie van de ruimtetemperatuur. Daarenboven, laat ze de auto-adaptiviteit toe van het verwarmingsniveau van de betreffende kring (1 ruimtevoeler per kring).	FM52	**20024642**	**140,10**
Rookgasvoelers (lengte 5 m) Laat toe de rookgastemperatuur af te lezen op het bedieningsbord en de controle van de staat van properheid van de warmtewisselings-oppervlakte van het ketellichaam. In het geval van een cascade installatie kan er een rookgasvoeler per ketel aange sloten worden.	FM47	85757742	**98,70**
Voelers voor buffervat (lengte 5 m) Bevat 1 boilervoeler en 1 ketelvoeler voor het beheer van een buffervat met een ketel uitgerust met een bedieningsbord DIEMATIC 3.			
• voor alle ketels uitgerust met bedieningsbord DIEMATIC 3 of DIEMATIC-m3 behalve Elidens DTG 130-45 tot 115	AD160	88017887	**141,10**
• voor Elidens DTG 130-45 tot 115	AD216	100005130	**136,90**
Draadloze buitenvoeler	AD251	**20024797**	**120,90**
Draadloze buitenvoeler (zender) De draadloze buitenvoeler is verkrijgbaar in optie voor installaties waar het plaatsen van de buitenvoeler met kabel meegeleverd met bedieningsbord DIEMATIC iSystem te complex of niet mogelijk is: • bij gebruik van de ruimtevoelers met kabel (AD285 ou FM52), is het nodig de zender voor draadloze buitenvoeler bij te bestellen. • met een draadloze ruimtevoeler (AD 284), is een 2. zender voor draadloze buitenvoeler niet nodig.	AD252	**20024799**	**189,90**

(1) Voor de ketels met geïntegreerde sanitair warmwaterbereiding, is deze voeler in de levering en de prijs inbegrepen

TOEBEHOREN - REGELINGEN

BEDIENINGSBORD **DIEMATIC 3 EN DIEMATIC M3**

DE OPTIES VAN HET BEDIENINGSBORD DIEMATIC 3 EN DIEMATIC M3

+ VOOR GT 330/430/530

GT220_Q0002

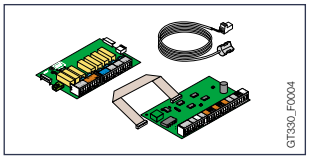
GT330_F0004

8666Q174

	Colli	REF.	€
Vertrekvoeler na de mengkraan (lengte 2,5 m) Deze voeler is noodzakelijk voor de eerste mengkring op een bedieningsbord DIEMATIC-m 3 in geval er geen directe kring is.	AD199	**20023011**	**100,80**
Relaisprintplaat + voeler 1° kring met mengkraan Om een cascade opstelling te maken met een ketel met bedieningsbord K3 is deze colli noodzakelijk om de aansluiting van de 1° kring met mengkraan te maken.	AD220	100004970	**509,20**
Ruimtevoeler Deze laat toe vanuit de ruimte waar deze is geïnstalleerd de comfortperiodes te programmeren en past indien nodig de stooklijn aan van het overeenkomstig kring (1 ruimtevoeler per kring).	AD244	100012044	**129,50**

DIVERSEN

8199Q063

8227Q022

8801Q018

	Colli	REF.	€
Lange verbindingskabel (lengte 40 m) Deze afgeschermde kabel van 40 m wordt gebruikt ter vervanging van de BUS-kabel (colli AD 134) 12 m indien deze kabels te kort zijn.	DB119	81997720	**227,00**
Verlenger voor BUS-kabel Met dit toebehoren kunnen twee BUS-kabels onderling verbonden worden indien de twee te verbinden ketels te ver van elkaar verwijderd zijn.	AD139	**20033849**	**40,30**
Dompelvoeler + huls De dompelvoeler NTC 147 wordt geleverd met aansluitkastje IP 54 en met huls Ø 1/2", bruikbare lengte onder kop 120 mm.	AD218	100004781	**294,90**

TOEBEHOREN - REGELINGEN

BEDIENINGSBORD **DIEMATIC ISYSTEM®**

DE OPTIES VAN HET BEDIENINGSBORD DIEMATIC ISYSTEM

		Colli	REF.	€
8518Q022	Boilervoeler (lengte 5 m) Deze verzorgt de bediening met temperatuursvoorrang en de programmatie van het sanitair warm water door een boiler.	AD212	**20022911**	**72,10**
GT220_Q0002	Vertrekvoeler na de mengkraan (lengte 2,5 m) Deze voeler is noodzakelijk voor de eerste mengkring op een bedieningsbord DIEMATIC iSystem in geval er geen directe kring is.	AD199	**20023011**	**100,80**
MCA_Q0013	Printplaat + voeler voor 1 mengkraan (lengte. 2,5 m) Zij zorgt voor het bedienen van een mengkraan met electromechanische of electrothermische motor. De kaart bevindt zich in het bedieningsbord DIEMATIC iSystem en wordt aangesloten door in-plug connecties. DIEMATIC iSystem kan 1 of 2 opties “printplaat + voeler” ontvangen, en de bediening van 1 of 2 mengkranen toelaten.	AD249	**20024798**	**209,00**
CALENTA_Q0005 8666Q172A	Interactieve afstandsbediening CDI D.iSystem Interactieve afstandsbediening draadloze CDR D. iSystem (zonder zender) Draadloze buitenvoeler CDR D. iSystem (zender) Deze zorgt ervoor vanuit de ruimte waar ze is geïnstalleerd, af te wijken van alle instructies van het bedieningsbord DIEMATIC iSystem. Daarenboven, laat zij de auto-adaptatie toe van de stooklijn van de betreffende kring (1 CDI of CDR per kring). Bij een CDR worden de gegevens doorgestuurd met radiogolven, en dit vanaf zijn montageplaats totaan de zender/ontvanger (AD 252) dichtbij de ketel gemonteerd.	AD285 AD284< AD252	**20024800** **20023012** **20024799**	**262,00** **360,70** **189,90**
8575Q037	Vereenvoudigde afstandsbediening met ruimtevoeler Deze zorgt ervoor vanuit het onderdeel waar ze is geïnstalleerd, af te wijken van alle instructies van het bedieningsbord DIEMATIC iSystem: • afwijking van het programma en van de instructie van de ruimtetemperatuur. Daarenboven, laat ze de auto-adaptiviteit toe van het verwarmingsniveau van de betreffende kring (1 ruimtevoeler per kring).	FM52	**20024642**	**140,10**
8227Q020	Aansluitkabel BUS (lengte 12 m) LDe BUS-kabel laat de verbinding toe tussen 2 ketels met het bord DIEMATIC iSystem in het kader van een installatie in cascade, of de aansluiting van een bord DIEMATIC VM iSystem.	AD134	**20022899**	**154,90**
MCA_Q0012	Systeemvoeler voor buffervat (lengte 5 m) Bevat 1 voeler voor het beheer van een buffervat met een ketel uitgerust met een bedieningsbord DIEMATIC iSystem	AD250	**20023013**	**67,90**
8575Q034 8666Q172A	Draadloze buitenvoeler Draadloze buitenvoeler (zender) De draadloze buitenvoeler is verkrijgbaar in optie voor installaties waar het plaatsen van de buitenvoeler met kabel meegeleverd met bedieningsbord DIEMATIC iSystem te complex of niet mogelijk is: • bij gebruik van de ruimtevoelers met kabel (AD285 ou FM52), is het nodig de zender voor draadloze buitenvoeler bij te bestellen. • met een draadloze ruimtevoeler (AD 284), is een 2. zender voor draadloze buitenvoeler niet nodig.	AD251 AD252	**20024797** **20024799**	**120,90** **189,90**
8801Q018	Dompelvoeler + huls De dompelvoeler NTC 147 wordt geleverd met aansluitkastje IP 54 en met huls Ø 1/2”, bruikbare lengte onder kop 120 mm.	AD218	100004781	**294,90**
8199Q063	Lange verbindingskabel (lengte 40 m) Deze afgeschermde kabel van 40 m wordt gebruikt ter vervanging van de BUS-kabel (colli AD 134) 12 m indien deze kabels te kort zijn.	DB 119	81997720	**227,00**
8227Q022	Verlenger voor BUS-kabel Met dit toebehoren kunnen twee BUS-kabels onderling verbonden worden indien de twee te verbinden ketels te ver van elkaar verwijderd zijn.	AD139	**20033849**	**40,30**

TOEBEHOREN - REGELINGEN

MUURREGELING VOOR **VM DIEMATIC EVOLUTION**

VM DIEMATIC EVOLUTION

De elektronische regeling VM DIEMATIC EVOLUTION, geïntegreerd in een muurhouder, laat de besturing en de regeling van 2 verwarmingskringen en 1 sww-kring toe, elk van de verwarmingskringen kan een directe kring zijn of een kring met een gemotoriseerde 3-wegmengkraan.

- Het is mogelijk tot 8 regelingen VM DIEMATIC EVOLUTION onderling te verbinden en aldus talrijke combinaties te realiseren wat ook het installatietype is :
  - VM DIEMATIC EVOLUTION kan gebruikt worden in combinaite met de warmtegeneratoren EVODENS,ALEZIO SV200 en MODULENS O PRO (PFC 45/60/90/120) om bijkomende verwarmingskringen en SWW te sturen.
  - VM DIEMATIC EVOLUTION kan gecombineerd worden met één of meerdere warmtegeneratoren als deze voorzien van een DIEMATIC EVOLUTION of een Inicontrol 2
  - VM DIEMATIC EVOLUTION kan ook afzonderlijk op een autonome manier gebruikt worden om verwarmingskringen en sww te regelen in functie van de buitentemperatuur (voeler apart te bestellen colli FM 46)
- VM DIEMATIC EVOLUTION kan ook een cascade van ketels besturen :
  - uitgerust met een bedieningsbord DIEMATIC EVOLUTION
- VM DIEMATIC EVOLUTION beschikt tevens over een ingang 0-10V die voor een telefonische bediening kan geconfigureerd worden in een aan/uit regeling.
- Afmetingen : lengte : 320 mm, hoogte : 260 mm, diepte : 130 mm
- Beschermklasse : IP 21 - deur op omkeerbaar scharnier, afsluitbaar en te verzegelen dmv loodje.

REGELING

	VM DIEMATIC EVOLUTION
Colli n°	AD315
REF.	7676561
€	1 484,20

DE OPTIES VAN HET BEDIENINGSBORD VM DIEMATIC EVOLUTION

	Colli	REF.	€
Buitenvoeler	FM46	**20022799**	37,20
Boilervoeler (lengte 5 m) Deze verzorgt de bediening met temperatuursvoorrang en de programmatie van het sanitair warm water door een boiler.	AD212	**20022911**	72,10
Vertrekvoeler na de mengkraan (lengte 2,5 m) Deze voeler is noodzakelijk voor de eerste mengkring op een bedieningsbord DIEMATIC iSystem in geval er geen directe kring is.	AD199	**20023011**	100,80
Systeemvoeler voor buffervat (lengte 5 m) Bevat 1 voeler voor het beheer van een buffervat met een ketel uitgerust met een bedieningsbord DIEMATIC iSystem	AD250	**20023013**	67,90
Printplaat + voeler voor 1 mengkraan (lengte. 2,5 m) Zij zorgt voor het bedienen van een mengkraan met electromechanische of electrothermische motor. De kaart bevindt zich in het bedieningsbord DIEMATIC iSystem en wordt aangesloten door in-plug connecties. DIEMATIC iSystem kan 1 of 2 opties “printplaat + voeler” ontvangen, en de bediening van 1 of 2 mengkranen toelaten.	AD249	**20024798**	209,00
Connected kamerthermostaat SMART TC° (R-BUS draadgebonden) De connected kamerthermostaat SMART TC° is ontworpen om rechstreeks aan te sluiten met R-BUS op onze verwarmingsketels Modulens O PRO, Evodens, Essencio Condens of EcoNox, Innovens Pro MCA 160 en onze warmtepomp ALEZIO S V200. Maakt het mogelijk om uw verwarming en sanitair warmwaterproductie vanop afstand te bedienen via de gratis te downloaden app. Makkelijk te bedienen en biedt de gebruiker de mogelijkheid om zijn installateur toegang te verschaffen tot de installatie.	AD324	**20024725**	289,40

TOEBEHOREN - REGELINGEN

MUURREGELING VOOR **VM DIEMATIC EVOLUTION**

DE OPTIES VAN HET BEDIENINGSBORD VM DIEMATIC EVOLUTION (VERVOLG)

	Colli	REF.	€
S-Bus verbindingskabel (met stekkers) De BUS kabel staat de verbinding tussen 2 ketels toe uitgerust met bedieningsbord DIEMATIC EVOLUTION of IniControl 2 die in cascade geplaatst zijn. De kabel staat eveneens de aansluiting tussen 2 VM DIEMATIC EVOLUTION bedieningsborden toe.			
• lengte 1,5 m	AD308	**20024965**	**26,60**
• lengte 15 m	AD309	7663561	**69,00**
• lengte 20 m	AD310	7663619	**84,90**

Aansluitkabel BUS (lengte 12 m) Laat de verbinding toe tussen de muurregeling DIEMATIC VM iSystem en het bord DIEMATIC van de ketel.	AD134	**20022899**	**154,90**

Inter-module verbindingskabel (lengte 1,5 m) Laat het koppelen toe van twee muurregelingen DIEMATIC VM iSystem	AD124	88017836	**132,70**

Lange verbindingskabel (lengte 40 m) Deze afgeschermde kabel van 40 m wordt gebruikt ter vervanging van de BUS-kabel (colli AD 134) 12 m indien deze kabels te kort zijn.	DB119	81997720	**227,00**

REKENVOORBEELD

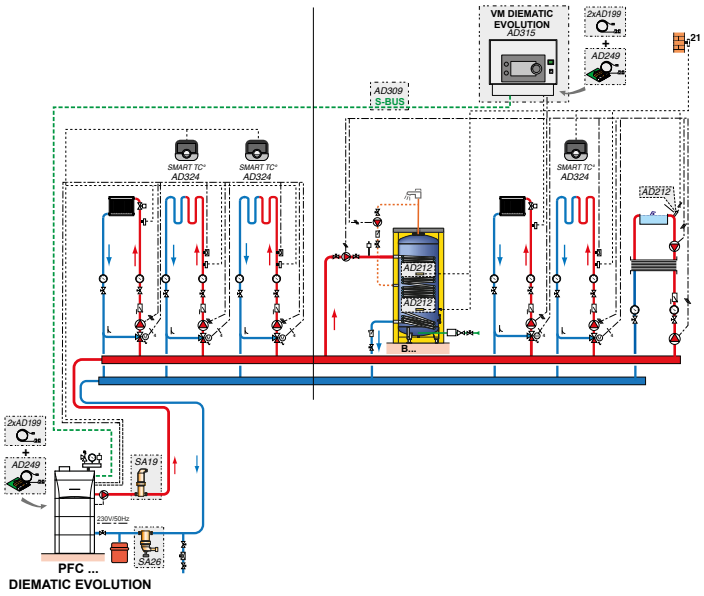

VM_F0013

OMSCHRIJVING

	Colli	REF.	€
Ketel PFC 60	MV140	**20032619**	**9 617,00**
3 x sanitair warmwatervoelers	3 x AD212	**20022911**	**216,30**
Flamco luchtafscheider 2"	-	**20024219**	**566,87**
Flamco vuilafscheider 2"	-	**20024224**	**611,34**
4 vertrekvoelers na de mengkraan	4 x AD199	**20023011**	**403,20**
2 printplaten + voeler voor mengkring	2 x AD249	**20024798**	**418,00**
Regeling VM DIEMATIC EVOLUTION	AD315	7676561	**1 484,20**
S-BUS verbindingskabel lengte 12 m	AD309	**20024971**	**0,00**
Kuip B1000	AJ80	7650482	**4 670,00**
Harde mantel	AJ97	7650499	**1 425,50**
Toebehoren in optie			
- 3 x connected kamerthermostaten SMART TC°	3 x AD324	**20024725**	**868,20**
		Totaal prijs excl BTW:	**20 280,61**

NOTA'S

NOTA'S

NOTA'S

NOTA'S

ALGEMENE VERKOOPSVOORWAARDEN

Van Marcke, de exclusieve verdeler van De Dietrich in België, pas de volgende verkoopsvoorwaarden toe.

Verkopen zijn onderhevig aan de algemene voorwaarden van de groep Van Marcke, exclusieve verdeler van De Dietrich voor het grondgebied België. De voorwaarden zijn raadpleegbaar via **www.vanmarcke.com**.

Scan de QR-code om rechtstreeks naar de algemene voorwaarden te gaan.

LIJST VAN MARCKE TECHNICS

Winkel	Postcode	Adres	Plaats	Land	Telefoon	E-mail
Aalbeke	8511	Lar Zuid blok Z5	Aalbeke (Kortrijk Zuid)	België	+3256237603	tecaalbeke@vanmarcke.be
Aalst	9300	Gentsesteenweg 386	Aalst	België	+3253624526	tecaalst@vanmarcke.be
Aartselaar	2630	Boomsesteenweg 71	Aartselaar	België	+3238705615	tecaartselaar@vanmarcke.be
Anderlecht	1070	Paapsemlaan 28	Anderlecht	België	+3223491312	tecanderlecht@vanmarcke.be
Ans	4432	Rue du Vicinal 5	Ans	België	+3242396190	tecans@vanmarcke.be
Antwerpen Centrum	2018	Plantin en Moretuslei 115 bus 29	Antwerpen	België	+3232039670	tecantwerpencentrum@vanmarcke.be
Arlon	6700	Route de Bastogne 384	Arlon	België	+3263246990	tecarlon@vanmarcke.be
Ath	7822	Rue des Gaulois 1 AB	Ghislenghien	België	+3268250650	tecath@vanmarcke.be
Balen	2490	Molsesteenweg 60	Balen	België	+3214346200	tecbalen@vanmarcke.be
Bastogne	6600	Rue de Marche 182	Bastogne	België	+3261222071	tecbastogne@vanmarcke.be
Beersel	1651	Breedveld 2, Bus 6	Beersel	België	+3223561232	tecbeersel@vanmarcke.be
Brasschaat	2930	Lage Kaart 238	Brasschaat	België	+3236519403	tecbrasschaat@vanmarcke.be
Brecht	2960	Energielaan 2	Brecht	België	+3236647291	tecbrecht@vanmarcke.be
Bree	3960	Peerderbaan 134A	Bree	België	+3289380820	tecbree@vanmarcke.be
Brugge	8000	Krakeleweg 45	Brugge	België	+3250446010	tecbrugge@vanmarcke.be
Brussel/Bruxelles	1000	Maritiemdreef 7/bus 2	Brussel/Bruxelles	België	+3224205193	tecbrussel@vanmarcke.be
Charleroi	6041	rue du Cerisier 1	Gosselies	België	+3271257910	teccharleroi@vanmarcke.be
Cloche d'Or	1882	5a, rue Guillaume Kroll	Luxemburg	Luxemburg	+3524995216	teccloche@cfm.Luxemburg
Deinze	9800	Industriezone 9 - Clemence Dosschestraat 10	Deinze	België	+3293808971	tecdeinze@vanmarcke.be
Dendermonde	9200	Hoogveld 5	Dendermonde	België	+3252255150	tecdendermonde@vanmarcke.be
Deurne	2100	Bisschoppenhoflaan 255	Deurne	België	+3233606080	tecdeurne@vanmarcke.be
Diest	3290	Leuvensesteenweg 224 D	Diest	België	+3213314398	tecdiest@vanmarcke.be
Dilbeek	1702	Alfons Gossetlaan 48b	Dilbeek (Groot-Bijgaarden)	België	3224673440	tecdilbeek@vanmarcke.be
Eeklo	9900	Kunstdal 13A	Eeklo	België	+3293764100	teceeklo@vanmarcke.be
Esch sur Alzette	4205	8, rue Lankëlz	Esch-sur-Alzette	Luxemburg	+3524995365	tecesch@cfm.Luxemburg
Ettelbrück	9085	12 b, rue Jean-Pierre Thill	Ettelbrück	Luxemburg	+35226813440	tecettelbruck@cfm.Luxemburg
Eupen	4700	Herbesthalerstrasse 161	Eupen	België	+3287591623	teceupen@vanmarcke.be
Gent Centrum	9000	Overzet 14	Gent	België	+3292673901	tecgentcentrum@vanmarcke.be
Gent Noord	9000	Afrikalaan 46	Gent Noord	België	+3292657000	tecgentnoord@vanmarcke.be
Gentbrugge	9050	Jules Destreelaan 2-4	Gentbrugge	België	+3292105900	tecgentbrugge@vanmarcke.be
Grimbergen	1853	Koningslosesteenweg 52	Strombeek-Bever	België	+3222677503	tecgrimbergen@vanmarcke.be
Grivegnée	4030	Boulevard de Froidmont 13	Grivegnée	België	+3243492080	tecgrivegnee@vanmarcke.be
Hasselt	3500	Genkersteenweg 280	Hasselt	België	+3211859520	techasselt@vanmarcke.be
Heist Op Den Berg	2220	Industriepark A36	Heist Op Den Berg	België	+3215730129	techeistopdenberg@vanmarcke.be
Herentals	2200	Toekomstlaan 39	Herentals	België	+3214285890	techerentals@vanmarcke.be
Herve	4650	Avenue Mercury 9	Chaineux	België	+3287323060	techerve@vanmarcke.be
Huy	4500	Quai d'Arona 16a	Huy	België	+3285278050	techuy@vanmarcke.be
Ieper	8900	Zwaanhofweg 6A	Ieper	België	+3257227600	tecieper@vanmarcke.be
Jambes	5100	Chaussée de Liège 639	Jambes	België	+3281323160	tecjambes@vanmarcke.be
Jemeppe sur Sambre	5190	Route de Saussin Sise 46	Spy	België	+3281403582	tecjemeppesursambre@vanmarcke.be
Knokke-Heist	8300	T Walletje 11	Knokke	België	+3250444915	tecknokkeheist@vanmarcke.be
Kortrijk	8500	Engelse Wandeling 13A	Kortrijk	België	+3256237716	outlet@vanmarcke.be
Kortrijk Centrum	8500	Engelse Wandeling 13 A	Kortrijk	België	+3256237503	teckortrijkcentrum@vanmarcke.be
Kortrijk Noord	8500	Lijnwaadstraat 35 bis	Kortrijk Noord	België	+3256362100	teckortrijknoord@vanmarcke.be
La Louvière	7110	Pavé du Roeulx 447a	Strépy	België	+3264846100	teclalouviere@vanmarcke.be
Leuven	3000	Mechelsesteenweg 112	Leuven	België	+3216317060	tecleuven@vanmarcke.be
Libramont-Chevigny	6800	Avenue de Bouillon 94	Libramont-Chevigny	België	+3261293000	teclibramont@vanmarcke.be
Lier	2500	Antwerpsesteenweg 491E	Lier	België	+3234918150	teclier@vanmarcke.be
Maasmechelen	3630	Rijksweg 178	Maasmechelen	België	+3289779860	tecmaasmechelen@vanmarcke.be
Marche en Famenne	6900	Aux Minières 4 A	Marche en Famenne	België	+3284221380	tecmarcheenfamenne@vanmarcke.be
Mechelen	2800	Jubellaan 80	Mechelen	België	+3215413451	tecmechelen@vanmarcke.be
Mons Cuesmes	7033	Rue de la poire d'or 11	Cuesmes (Mons)	België	+3265404200	tecmons@vanmarcke.be
Ninove	9400	Sint-Pietersstraat 7	Ninove	België	+3254318526	tecninove@vanmarcke.be
Oostende	8400	Plantijnstraat 12	Oostende	België	+3259567100	tecoostende@vanmarcke.be
Oudenaarde	9700	Westerring 11	Oudenaarde	België	+3255335400	tecoudenaarde@vanmarcke.be
Overijse	3090	Brusselsesteenweg 330	Overijse	België	+3227842011	tecoverijse@vanmarcke.be
Philippeville	5600	Rue de la Gendarmerie 13A	Philippeville	België	+3271685940	tecphilippeville@vanmarcke.be
Roeselare	8830	Bruggesteenweg 311 A /003	Hooglede (Roeselare)	België	3251272650	tecroeselare@vanmarcke.be
Seraing	4101	Quai des Carmes 42	Seraing	België	+3242347620	tecseraing@vanmarcke.be
Sint-Michiels Brugge	8200	Grasdreef 21a	Brugge Sint-Michiels	België	+3250404820	tecsintmichielsbrugge@vanmarcke.be
Sint-Niklaas	9100	Eigenlostraat 27	Sint-Niklaas	België	3237806410	tecsintniklaas@vanmarcke.be
Sint-Truiden	3800	Ambachtslaan 5260	Sint-Truiden	België	+3211674737	tecsinttruiden@vanmarcke.be
Ternat	1740	Preflexbaan 402	Ternat	België	+3225695537	tecternat@vanmarcke.be
Tienen	3300	Esperantolaan 12A	Tienen	België	+3216815400	tectienen@vanmarcke.be
Tournai	7500	Rue des Bastions 4	Tournai	België	+3269849000	tectournai@vanmarcke.be
Turnhout	2300	Slachthuisstraat 30 bus 9	Turnhout	België	+3214448850	tecturnhout@vanmarcke.be
Veurne	8630	Sint-Idesbaldusstraat 39	Veurne	België	+3258335700	tecveurne@vanmarcke.be
Vilvoorde	1800	Mechelsesteenweg 287	Vilvoorde	België	+3227514094	tecvilvoorde@vanmarcke.be
Waregem	8790	Stijn Streuvelsstraat 75	Waregem	België	+3256621700	tecwaregem@vanmarcke.be
Wauthier-Braine	1440	Parc Industriel 14	Wauthier-Braine	België	+3223679110	tecwauthierbraine@vanmarcke.be
Wavre	1300	Chaussée de Namur 244B	Wavre	België	+3210235200	tecwavre@vanmarcke.be
Wijnegem	2110	Vosveld 11 H	Wijnegem	België	+3233279044	tecwijnegem@vanmarcke.be
Wilrijk	2610	Kernenergiestraat 57	Wilrijk	België	+3238272710	tecwilrijk@vanmarcke.be
Zaventem 2	1930	Leuvensesteenweg 388	Zaventem	België	+3227090880	teczaventem2@vanmarcke.be
Zottegem	9550	Gentweg 10B	Herzele (Zottegem)	België	+3293646700	teczottegem@vanmarcke.be
Zwijndrecht	2070	Antwerpsesteenweg 211	Zwijndrecht Burcht	België	+3237732025	teczwijndrecht@vanmarcke.be

BDR Thermea Benelux (Remeha BV)
Marchantstraat 55
7332 AZ Apeldoorn – Nederland
www.dedietrich.be • dedietrich@vanmarcke.be

Van Marcke NV
LAR Blok Z 5
8511 Aalbeke – België
www.vanmarcke.com • dedietrich@vanmarcke.be

De Dietrich

BDR THERMEA GROUP

De informatie in deze catalogus is alleen bedoeld als indicatie en kan worden gewijzigd. Vetgedrukte referenties zijn Van Marcke referenties.

VM REF 30002474 - 04/2025